HOYER Handel GmbH
Kühnehöfe 12
22761 Hamburg
GERMANY

Tiedot päivitetty · Informationsstatus · Stan informacji · Informacijos peržiūros data · Stand der Informationen:

08/2025 ID: LLK 19 A1_25_V1.1

IAN 489979_2501

FI SE PL LT

LIVARNO

PDF ONLINE
www.lidl-service.com



AIR PURIFIER LLK 19 A1

FI Käyttöohje
ILMANPUHDISTIN

SE Bruksanvisning
LUFTRENARE

PL Instrukcja obsługi
OCZYSZCZACZ POWIETRZA

LT Vartotojo vadovas
ORO VALYTUVAS

DE CH Bedienungsanleitung
LUFTREINIGER

IAN 489979_2501

FI SE PL LT

Suomi ***2***

Svenska ***12***

Polski ***22***

Lietuviškai ***32***

Deutsch ***42***

Yleiskatsaus / Översikt / Przegląd / Apžvalga / Übersicht

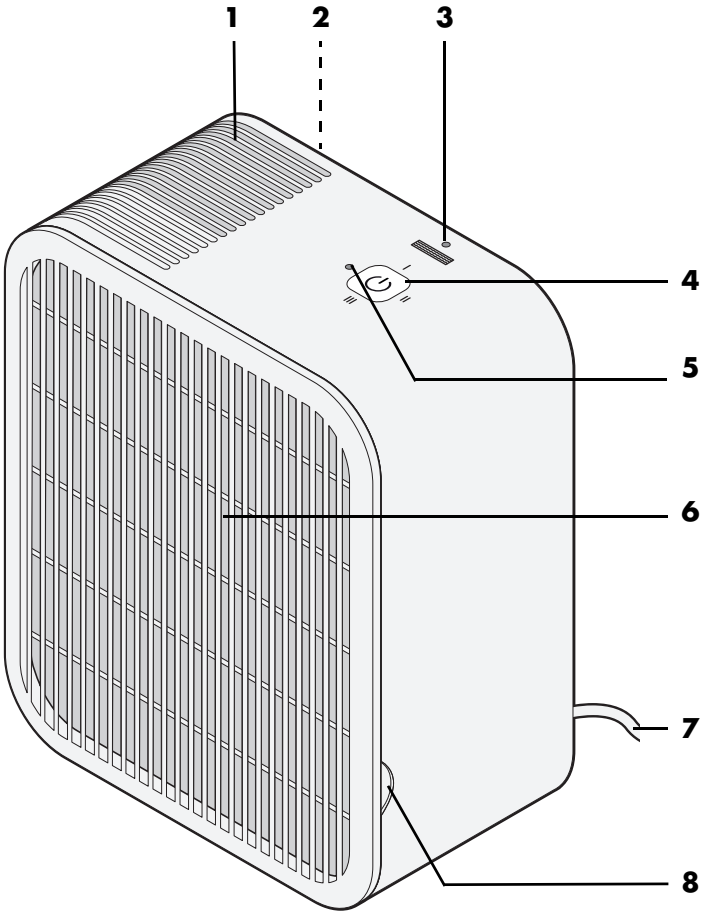

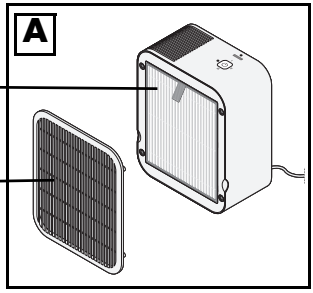

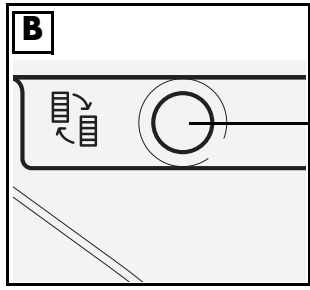

Sisältö

1. Yleiskatsaus 2
2. Määräystenmukainen käyttö 3
3. Turvaohjeita 3
4. Toimituksen sisältö 5
5. Laitteen sijoitus 6
6. Käyttö 6
6.1 Laitteen käyttöönotto ja poiskytkentä 6
6.2 Suodattimen vaihto 6
7. Puhdistus 7
8. Säilytys 7
9. Osien hävittäminen 7
10. Häiriötapauksessa 8
11. Tekniset tiedot 8
12. Takuun antaja on HOYER Handel GmbH 9

1. Yleiskatsaus

1 Ilman ulostulo
2 Kahvasyvennys laitteen takasivulla kuljetusta varten
3 Suodatin-LED, kun LED vilkkuu, siitepölysuodatin on vaihdettava.
4 Päälle-/pois päältä-kytkin ja tehotasojen **I**, **II**, **III** asetus
5 LED palaa, kun laite on kytketty päälle
6 Esisuodatin ilman sisääntulon edessä
7 Johtolokero liitosjohdolla ja verkkopistokkeella
8 Kahvasyvennys esisuodattimen poistamiseksi
9 Suodattimen nollauspainike
10 Siitepölysuodatin

Sydämellinen kiitos luottamuksestasi!

Onnittelumme uuden ilmanpuhdistimesi johdosta.

Laitteen turvallisen käytön takaamiseksi ja kaikkiin toimintoihin tutustumista varten:

- **Lue tämä käyttöohje huolellisesti läpi ennen ensimmäistä käyttöönottoa.**
- **Noudata ehdottomasti turvaohjeita!**
- **Laitetta saa käyttää vain tässä käyttöohjeessa kuvatulla tavalla.**
- **Tämä käyttöohje on säilytettävä huolellisesti.**
- **Jos laite annetaan toiselle henkilölle, tulisi tämän käyttöohjeen olla mukana. Käyttöohje on osa tuotetta.**

Toivomme, että uudesta ilmanpuhdistimestasi on paljon iloa!

Symbolit laitteessa

 Vaihda suodatin, kun LED vilkkuu.

2. Määräystenmukainen käyttö

Laite soveltuu ilmanpuhdistajaksi kuiviin sisätiloihin noin 15 m^2:iin asti.

Laite on suunniteltu yksityisessä kotitaloudessa käytettäväksi eikä sitä saa käyttää kaupallisiin tarkoituksiin. Laitetta saa käyttää vain sisätiloissa.

Ennakoitava väärinkäyttö

 **PALOVAARA!**

- ⊙ Laitetta ei saa koskaan käyttää tekstiilien tai muiden tavaroiden kuivaamiseen laitteella, sen päällä tai edessä.
- ⊙ Laitetta ei saa käyttää minkäänlaisissa ajoneuvoissa.

3. Turvaohjeita

Varoitusmerkinnät

Tässä käyttöohjeessa käytetään tarpeen mukaan seuraavia varoitusmerkintöjä:

 **VAARA!** Suuri riski: varoituksen laiminlyönnistä voi aiheutua tapaturman vaara.

VAROITUS! Keskimääräinen riski: varoituksen huomiotta jättämisestä voi seurata loukkaantumisia tai vakavia aineellisia vahinkoja.

VARO: alhainen riski.: varoituksen huomiotta jättämisestä voi seurata lieviä loukkaantumisia tai aineellisia vahinkoja.

OHJE: seikkoja ja erityiskohtia, jotka on huomioitava laitteen käytön yhteydessä.

Ohjeita turvallista käyttöä varten

⊙ Tätä laitetta voivat käyttää 8 vuotta vanhemmat lapset valvonnan alaisina.
⊙ Tätä laitetta voivat käyttää henkilöt, joiden fyysiset, sensoriset tai henkiset kyvyt tai kokemus ja tiedot ovat riittämättömät, jos heitä valvotaan tai mikäli heitä on opastettu käyttämään laitetta turvallisesti ja ymmärtämään sen käyttöön liittyvät vaarat.
⊙ Lapset eivät saa leikkiä laitteella.
⊙ Vaihda suodatin säännöllisesti.
⊙ Älä käytä laitetta:
  - tiskialtaan, kylpyammeen, suihkun tai uima-altaan tai muiden kosteiden tilojen välittömässä läheisyydessä
  - jos se on aiemmin kaatunut
  - jos siinä on näkyviä vaurioita
⊙ Käytä laitetta vaakasuoralla ja vakaalla alustalla.
⊙ Jos laitteen verkkoliitosjohto vaurioituu, on se vaihdettava valmistajan tai tämän asiakaspalvelun tai vastaavasti pätevän henkilön toimesta vaaratilanteiden välttämiseksi.
⊙ Irrota laite pistorasiasta ennen puhdistusta tai muuta huoltoa.
⊙ Laitteen ympärillä on oltava vähintään 30 cm vapaata tilaa.
⊙ Huomioi puhdistusta koskeva luku.

⚠ *VAARA lapsille!*

⊙ Pakkausmateriaali ei kuulu lasten leikkeihin. Lasten ei pidä antaa leikkiä muovipusseilla. Niistä voi aiheutua tukehtumisvaara.
⊙ Säilytä laitetta lasten ulottumattomissa.

⚠ *VAARA koti- ja hyötyeläimille ja niiden kautta!*

⊙ Sähkölaitteista voi aiheutua vaaraa koti- ja hyötyeläimille. Lisäksi eläimet voivat myös vaurioittaa laitetta. Siksi eläimet on lähtökohtaisesti pidettävä loitolla sähkölaitteista.

⚡ *VAARA: kosteuden aiheuttama sähköisku!*

⊙ Laitetta, verkkoliitosjohtoa ja verkkopistoketta ei saa upottaa veteen tai muihin nesteisiin.
⊙ Laite on suojattava kosteudelta sekä tippu- ja roiskevedeltä: muutoin on olemassa sähköiskun vaara.
⊙ Jos laitteeseen pääsee nestettä, on verkkopistoke irrotettava välittömästi. Sen jälkeen laite on annettava tarkastaa, ennen kuin se otetaan uudelleen käyttöön.
⊙ Älä käytä laitetta kostein käsin.
⊙ Jos laite on päässyt putoamaan veteen, irrota verkkopistoke välittömästi ja ota laite vasta tämän jälkeen ylös vedestä. Älä ota laitetta tällöin enää käyttöön,

vaan anna se ensin ammattimaisen korjaamon tarkastettavaksi.

VAARA sähköiskusta!

- Älä ota laitetta käyttöön, jos laitteessa tai verkkoliitosjohdossa on näkyviä vaurioita tai jos laite on aiemmin päässyt putoamaan.
- Liitä verkkopistoke vain säännönmukaisesti asennettuun ja helposti saavutettavaan pistorasiaan, jonka jännite vastaa tyyppikilvessä olevaa arvoa. Pistorasian on oltava myös liittämisen jälkeen helposti saavutettava.
- Pidä huolta siitä, ettei verkkoliitosjohto pääse vaurioitumaan terävien kulmien tai kuumien paikkojen takia.
- Pidä laitetta käyttäessäsi huolta siitä, ettei verkkoliitosjohto joudu puristuksiin tai litistetyksi.
- Vaikka laite onkin kytketty pois päältä, se saa silti verkkovirtaa. Tätä varten on irrotettava verkkopistoke.
- Irrottaaksesi verkkopistokkeen pistorasiasta, vedä aina pistokkeesta, äläkä koskaan kaapelista.
- Irrota verkkopistoke pistorasiasta:
  - jos ilmenee häiriö
  - kun et käytä laitetta
  - ennen kuin puhdistat laitteen
  - ennen suodattimen vaihtamista
  - aina ukonilmalla
- Sormia tai esineitä ei koskaan saa työntää tuuletussäleikön läpi laitteen sisäpuolelle.
- Turvateknisistä syistä tuotteen rakenteeseen ei saa tehdä muutoksia.
- Jatkojohtoa käytettäessä sen on vastattava voimassa olevia turvallisuusmääräyksiä.

PALOVAARA!

- Käytön aikana laitteen välittömässä läheisyydessä ei saa olla palavia esineitä (esim. verhot, paperia jne.).
- Laitetta ei saa koskaan käyttää tekstiilien tai muiden tavaroiden kuivaamiseen laitteella, sen päällä tai edessä.
- Laite on asetettava tukevalle, tasaiselle, kuivalle ja palamattomalle alustalle.
- Sijoituspaikalla laitteen ympärillä on oltava vähintään 30 cm:n vapaa tila muihin esineisiin tai seinään.
- Laitetta ei saa koskaan käyttää räjähdysvaarallisissa tiloissa tai palavien kaasujen tai nesteiden lähellä.
- Huolehdi aina siitä, että ilma voi virrata vapaasti laitteen sisään ja sieltä ulos. Muutoin lämpö saattaa kasaantua laitteen sisään.

VAROITUS aineellisista vahingoista!

- Älä koskaan aseta laitetta kuumille pinnoille (esim. liesilevyille) tai lämmönlähteiden tai avotulen läheisyyteen.
- Käytä vain alkuperäisiä varusteita.
- Väkeviä tai hankaavia puhdistusaineita ei saa käyttää.

4. Toimituksen sisältö

1 ilmanpuhdistin
1 siitepölysuodatin (asetettu) **10**
1 pikaopas (liitteenä)
1 käyttöohje (verkossa)

Pakkauksen purkaminen

1. Ota kaikki osat pakkauksesta.
2. Tarkasta, että kaikki osat ovat mukana ja virheettömiä.

5. Laitteen sijoitus

PALOVAARA!

⊙ Laite on asetettava tukevalle, tasaiselle, kuivalle ja palamattomalle alustalle. Laitetta ei saa asettaa esim. korkeanukkaiselle matolle.

⊙ Sijoituspaikalla laitteen ympärillä on oltava vähintään 30 cm:n vapaa tila muihin esineisiin tai seinään.

⊙ Käytön aikana laitteen välittömässä läheisyydessä ei saa olla palavia esineitä (esim. verhot, paperia jne.).

- Valitse turvaohjeiden vaatimuksia vastaava sijoituspaikka.
- Valitse sijoituspaikka niin, ettei ulostuloaukon välittömässä läheisyydessä ole ihmisiä, eläimiä tai kasveja.
- Huomioi laitteen pitävä asento.

6. Käyttö

6.1 Laitteen käyttöönotto ja poiskytkentä

1. Vedä johtolokerosta tarvitsemasi määrä liitosjohtoa ja liitä verkkopistoke **7** teknisiä tietoja vastaavaan pistorasiaan.
   - LEDit **3** ja **5** palavat lyhyesti.
2. Painikkeella **4** kytket laitteen päälle, vaihdat tehotasoja ja kytket laitteen jälleen pois päältä.
   - 1x painaminen: laitteen kytkeminen päälle. Alhaisin tehotaso (**I**) on valittu ja LED **5** palaa heikosti.
   - 2x painaminen: keskimmäinen tehotaso (**II**) on valittu ja LED **5** palaa hieman kirkkaammin.
   - 3x painaminen: korkein tehotaso (**III**) on valittu ja LED **5** palaa kirkkaasti. Uudelleen painamalla laite palautuu takaisin alhaisimmalle tehotasolle (**I**).
   - Painikkeen **4** pitäminen painettuna n. 3 sekuntia: laite kytketään pois päältä ja LED **5** sammuu.

6.2 Suodattimen vaihto

Kun suodatin-LED **3** vilkkuu ja kuuluu äänimerkki, on asetettu siitepölysuodatin **10** vaihdettava.

Aikavälit

Suodatin	Kuinka usein?	Mitä on tehtävä?
Esisuodatin **6**	2 - 4 viikon välein	puhdistus
Siitepölysuodatin **10**	6 kuukauden välein	vaihtaminen

1. Ota esisuodatin **6** pois. Parhaiten tartut siihen kahvasyvennyksestä **8** laitteen sivulla.
2. **Kuva A:** ota siitepölysuodatin **10** pois ilmanpuhdistimesta vetämällä sitä ylhäältä läpästä ja hävitä se kotitalousjätteiden mukana.
3. Imuroi esisuodatin **6** varovasti pölynimurilla.
4. **Kuva B:** paina suodattimen nollauspainiketta **9** laitteen sisäpuolella, kunnes suodattimen näytön LED **3** vilkkuu hetken. Näin laite tietää, että uusi siitepölysuodatin **10** on asetettu.
5. Aseta uusi siitepölysuodatin **10** paikalleen ja esisuodatin **6** jälleen laitteeseen.

7. Puhdistus

Laite kestää käytössä pitkään, kun se puhdistetaan säännöllisesti.

VAARA sähköiskusta!

⊙ Irrota verkkopistoke **7** pistorasiasta aina ennen puhdistusta.
⊙ Älä koskaan upota laitetta veteen.
⊙ Laitteen sisään ei saa päästä vettä tai puhdistusainetta.

VAROITUS aineellisista vahingoista!

⊙ Väkeviä tai hankaavia puhdistusaineita ei saa käyttää.

Laite

1. Esisuodattimen **6** voi imuroida pölynimurilla. Tarvittaessa tämän suodattimen voi puhdistaa myös vedellä.
2. Puhdista laite ulkoa kostutetulla liinalla. Voit käyttää myös hieman astianpesuainetta.
3. Pyyhi tämän jälkeen vielä puhtaalla vedellä kostutetulla liinalla.
4. Pyyhi laite sisäpuolelta kuivalla liinalla.
5. Anna laitteen kuivua täysin ennen käyttöä.

8. Säilytys

- Irrota verkkopistoke **7**, jos et käytä laitetta pitempään aikaan.
- Työnnä verkkoliitosjohto johtolokeroon.

9. Osien hävittäminen



Tämä tuote on eurooppalaisen direktiivin 2012/19/EU alainen. Yliviivattu jätekontti on kaikissa EU-maissa käytetty symboli, joka merkitsee, että kyseinen tuote ei kuulu kotitalousjätteiden joukkoon vaan on hävitettävä erikseen. Ohjeet koskevat sekä itse tuotetta että samalla symbolilla varustettuja lisätarvikkeita. Näin merkittyjä tuotteita ei saa heittää kotitalousjätteiden joukkoon, vaan ne on vietävä keräyspisteeseen, joka on tarkoitettu sähköisen ja elektronisen romun kierrätykseen.



Tällä kierrätysmerkillä merkitään esim. esineet tai materiaalin osat, jotka soveltuvat kierrätykseen. Kierrätys auttaa vähentämään jätteiden määrää ja suojelemaan ympäristöä.

Pakkaus

Pakkausmateriaalien hävittämisessä on noudatettava maakohtaisia asetuksia ja ympäristönsuojelumääräyksiä.

10. Häiriötapauksessa

Mikäli laite ei sattuisi toimimaan normaalisti, käy ensin läpi seuraava tarkastuslista. Ehkä kyseessä on pieni ongelma, jonka pystyy ratkaisemaan itse.

VAARA sähköiskusta!

⊙ Laitetta ei pidä missään tapauksessa yrittää korjata itse.

Vika	Mahdollinen syy / apukeino
Laite ei toimi	• Onko virransyöttö varmistettu? • Tarkasta liitäntä.
Laitteen toiminta vaikuttaa heikentyvän.	• Vaihda siitepölysuodatin **10**.

11. Tekniset tiedot

Malli:	LLK 19 A1
Verkkojännite:	220 - 240 V ~ 50 - 60 Hz
Teho:	19 W
Virrankulutus valmiustilassa: ≤ 0,5 W	

Käytetyt symbolit

	Suojaeristys
	Geprüfte **S**icherheit (turvallisuus tarkastettu): laitteiden on oltava yleisesti hyväksyttyjen tekniikan säännösten mukaisia ja vastattava saksalaisen tuoteturvallisuuslain (Produktsicherheitsgesetz - ProdSG) määräyksiä.
CE	CE-merkinnällä HOYER Handel GmbH ilmoittaa EU-vaatimustenmukaisuuden.
	Tämä symboli muistuttaa, että pakkaus on hävitettävä ympäristöystävällisesti.
21 PAP	Kierrätettävät materiaalit on merkitty kierrätyssymbolilla (3 nuolta). Materiaali voidaan määrittää keskellä olevalla kierrätysnumerolla (tässä: 21) ja/tai lyhenteellä (tässä: PAP).
~	Vaihtovirta

Oikeudet teknisiin muutoksiin pidätetään.

12. Takuun antaja on HOYER Handel GmbH

Arvoisa asiakas,
tällä laitteella on 3 vuoden takuu ostopäivästä lukien. Jos tämä tuote on viallinen, sinulla on lakisääteisiä oikeuksia tuotteen myyjää vastaan. Näitä lakisääteisiä oikeuksia ei rajoiteta seuraavassa esitellyn takuumme puitteissa.

Takuuehdot

Takuuaika alkaa ostopäivästä. Säilytä alkuperäinen ostokuitti huolellisesti. Tätä kuittia tarvitaan kaupan todisteena.
Jos kolmen vuoden sisällä tämän tuotteen ostopäivästä lukien ilmaantuu materiaali- tai valmistusvirhe, tulemme valintamme mukaan maksutta joko korjaamaan tai korvaamaan tuotteen tai hyvittämään ostohinnan. Tämä takuu edellyttää viallisen laitteen ja ostotositteen (ostokuitti) esittämisen kolmen vuoden määräajan sisällä ja lyhyttä kirjallista kuvausta siitä, mikä laitteessa on vikana ja milloin vika ilmaantui.
Jos vika kuuluu myöntämämme takuun piiriin, saat korjatun tai uuden tuotteen takaisin. Korjauksen tai tuotteen vaihtamisen seurauksena takuuaika ei ala uudelleen.

Takuuaika ja lakisääteiset vaatimukset

Takuuaika ei pitene takuusuorituksen seurauksena. Tämä koskee myös vaihdettuja ja korjattuja osia. Mahdollisesti jo oston yhteydessä olemassa olevat vauriot ja viat on ilmoitettava heti pakkauksen avaamisen jälkeen. Takuuajan päättymisen jälkeen suoritettavat korjaukset ovat maksullisia.

Takuun laajuus

Laite on valmistettu tarkkoja laatuvaatimuksia noudattaen ja tarkastettu huolellisesti ennen toimitusta.
Takuu kattaa materiaali- tai valmistusvirheet.

Tämä takuu ei koske niitä kulutusosia, jotka ovat normaalin kulumisen kohteena ja vaurioita särkyvissä osissa, esim. kytkin, lamput tai muut lasista valmistetut osat.

Tämä takuu ei ole voimassa, jos tuotetta on vahingoitettu, käytetty tai huollettu epäasianmukaisella tavalla. Tuotteen asianmukaista käyttöä varten on tarkkaan noudatettava kaikkia käyttöohjeessa mainittuja sääntöjä. Käyttötarkoituksia ja toimintoja, joita käyttöohjeessa ei suositella tai joista varoitetaan, on ehdottomasti vältettävä. Tuote on tarkoitettu vain yksityiseen, eikä kaupalliseen käyttöön. Takuu raukeaa väärän ja epäasianmukaisen käytön ja voimankäytön tapauksissa ja silloin, kun korjauksia ei ole tehty valtuutetussa palvelukeskuksessamme.

Toiminta takuutapauksessa

Asiasi nopean käsittelyn varmistamiseksi noudata seuraavia ohjeita:

- Kaikkien kysymysten yhteydessä tarvitaan artikkelinumero **IAN: 489979_2501** ja ostokuitti kaupan todisteeksi.
- Tuotenumero löytyy tyyppikilvestä, kaiverruksesta, käyttöohjeen kansisivulta (alhaalla vasemmalla) tai tarrasta laitteen taka- tai alapuolella.
- Toimintavirheiden tai muiden vikojen ilmaantuessa ota ensin yhteyttä seuraavassa mainittuun palvelukeskukseen **puhelimitse** tai **sähköpostin kautta**.
- Vialliseksi todetun laitteen voit lähettää sitten maksutta ilmoitettuun palveluosoitteeseen, liitä mukaan ostotosite (ostokuitti) ja tiedot vian laadusta ja siitä, milloin vika ilmaantui.

Osoitteessa www.lidl-service.com voit ladata tämän ja lukuisia muita käsikirjoja, tuotevideoita ja asennusohjelmia.



Tällä QR-koodilla pääset suoraan Lidl-palvelusivustolle (www.lidl-service.com) ja voit avata käyttöohjeesi antamalla tuotenumeron (IAN) **489979_2501**.

Palvelukeskus

(FI) Huolto Suomi
Tel.: 09 42453024
E-Mail: hoyer@lidl.fi

(SE) Service Sverige
Tel.: 0770 930739
E-Mail: hoyer@lidl.se

IAN: 489979_2501

Toimittaja

Huomioi, että seuraava osoite **ei ole palveluosoite**. Ota ensin yhteyttä yllä mainittuun palvelukeskukseemme.

HOYER Handel GmbH
Kühnehöfe 12
22761 Hamburg
SAKSASSA

Innehåll

1. Översikt 12
2. Avsedd användning 13
3. Säkerhetsanvisningar 13
4. Leveransomfattning 15
5. Ställa upp apparaten 16
6. Användning 16
6.1 Använda och stänga av apparaten 16
6.2 Byta filter 16
7. Rengöring 17
8. Förvaring 17
9. Avfallshantering 17
10. Problemlösning 18
11. Tekniska data 18
12. Garanti från HOYER Handel GmbH 19

1. Översikt

1 Luftutlopp
2 Nedsänkt handtag på baksidan av apparaten för transport
3 Filter-LED, när LED:en blinkar måste pollenfiltret bytas ut.
4 På-/avknapp och inställning av effektstegen **I**, **II**, **III**
5 LED:en lyser när apparaten är påkopplad
6 Förfilter framför luftinloppet
7 Kabelfack med anslutningskabel och stickpropp
8 Nedsänkt handtag för att ta bort förfiltret
9 Filterreset-knapp
10 Pollenfilter

Många tack för ditt förtroende!

Vi gratulerar till din nya luftrenare.

För att hantera apparaten säkert och för att bekanta dig med alla dess egenskaper krävs följande:

- **Läs igenom den här bruksanvisningen noggrant innan första användningen.**
- **Det är mycket viktigt att följa säkerhetsanvisningarna!**
- **Apparaten får endast användas på det sätt som beskrivs i den här bruksanvisningen.**
- **Spara bruksanvisningen.**
- **Om du skulle överlåta apparaten till någon annan, se till att även överlämna den här bruksanvisningen. Bruksanvisningen är en del av produkten.**

Vi hoppas att du får mycket glädje av din nya luftrenare!

Symboler på apparaten


Gör ett filterbyte när LED:en blinkar.

2. Avsedd användning

Apparaten är lämpad som luftrenare för torra utrymmen inomhus upp till ca 15 m^2.

Apparaten är konstruerad för privat hemmabruk och får inte användas för yrkesbruk. Apparaten får endast användas inomhus.

Förutsebart missbruk


BRANDFARA!

- ⊙ Använd aldrig apparaten för att torka textiler eller andra föremål över eller framför apparaten.
- ⊙ Apparaten får inte användas i några slags fordon.

3. Säkerhetsanvisningar

Varningsinformation

När det behövs används följande varningsinformation i den här bruksanvisningen:


FARA! Hög risk: icke beaktande av varningen kan innebära livsfara.

VARNING! Medelhög risk: om varningen ignoreras kan allvarliga personskador eller sakskador inträffa.

SE UPP: låg risk: om varningen ignoreras kan lättare personskador eller sakskador inträffa.

OBSERVERA: sakförhållanden och speciella saker som man måste tänka på när apparaten hanteras.

Anvisningar för säker användning

- ⊙ Denna här apparaten kan användas av barn från 8 år och äldre om de hålls under uppsik.
- ⊙ Den här apparaten kan användas av personer med nedsatt fysisk, sensorisk eller mental förmåga eller brist på erfarenhet och kunskaper om de hålls under uppsikt eller om de har fått instruktioner om säker användning av apparaten och har förstått de faror som kan uppstå genom användningen.
- ⊙ Barn får inte leka med apparaten.
- ⊙ Byt filtret med jämna mellanrum.
- ⊙ Använd inte apparaten:
  - direkt i närheten av en diskho, ett badkar, en dusch eller en simbassäng eller andra fuktiga utrymmen
  - om den har tappats innan
  - om den har synliga tecken på skador
- ⊙ Använd endast apparaten på en vågrätt och stabil yta.
- ⊙ Om nätanslutningskabeln på den här apparaten skadas, måste den bytas ut av tillverkaren eller av dennes kundservice eller någon person med liknande kvalifikationer för att undvika faror.
- ⊙ Koppla ur enheten innan du rengör eller utför något annat underhåll.
- ⊙ Det fria utrymmet kring apparaten måste vara minst 30 cm.
- ⊙ Beakta kapitlet om rengöring.

FARA för barn!

- ⊙ Förpackningsmaterialet är ingen leksak. Barn får inte leka med plastpåsar. Kvävningsrisk föreligger.
- ⊙ Förvara apparaten utom räckhåll för barn.

FARA för och på grund av hus- och nyttodjur!

- ⊙ Elektriska apparater kan innebära faror för hus- och nyttodjur. Djur kan även förorsaka skador på apparaten. Håll därför djur borta från elektriska apparater.

FARA för elektrisk stöt genom fuktighet!

- ⊙ Apparaten, nätanslutningskabeln och stickproppen får inte doppas ner i vatten eller andra vätskor.
- ⊙ Skydda apparaten mot fuktighet, droppande vatten eller stänkvatten: det föreligger fara för elstötar.
- ⊙ Dra ut stickproppen omedelbart om vätska skulle komma in i apparaten. Kontrollera apparaten innan den används igen.
- ⊙ Använd inte apparaten med fuktiga händer.
- ⊙ Om apparaten ändå skulle ha ramlat ner i vatten, dra ut stickproppen direkt

och ta först sedan upp apparaten. Använd i det här fallet inte apparaten längre utan låt en fackverkstad kontrollera den.

FARA för elektrisk stöt!

- Använd inte apparaten om apparaten eller nätanslutningskabeln har synliga skador eller om apparaten skulle ha tappats dessförinnan.
- Anslut endast stickproppen till ett korrekt installerat, lättåtkomligt uttag med en spänning som motsvarar uppgiften på typskylten. Uttaget måste fortfarande vara lättåtkomligt efter att apparaten har anslutits.
- Se till att nätanslutningskabeln inte kan skadas genom vassa kanter eller heta ställen.
- Se till att nätanslutningskabeln inte kommer i kläm eller krossas när apparaten används.
- Apparaten är inte helt strömlös även om den är avstängd. Dra ut stickproppen för att göra den helt strömlös.
- Dra alltid i själva stickproppen, aldrig i kabeln, för att dra ut stickproppen ur uttaget.
- Dra ut stickproppen ur uttaget:
  - om en störning föreligger
  - när du inte använder apparaten
  - innan du rengör apparaten
  - innan du byter filtret
  - vid åskväder
- Försök aldrig att stoppa in fingrarna eller föremål genom ventilationsgallren in i apparaten.
- Produkten får inte förändras, risk för skador föreligger.
- Om en förlängningskabel används måste den uppfylla gällande säkerhetsbestämmelserna.

BRANDFARA!

- Vid användningen får inga brännbara föremål (t.ex. draperier, papper osv.) finnas direkt i närheten av apparaten.
- Använd aldrig apparaten för att torka textiler eller andra föremål över eller framför apparaten.
- Apparaten får endast ställas upp på ett fast, jämnt, torrt och ej brännbart underlag.
- När apparaten ställs upp, håll ett minimiavstånden på 30 cm runt omkring apparaten till andra föremål eller väggen.
- Använd aldrig apparaten i utrymmen med explosionsrisk eller i närheten av brännbara gaser eller vätskor.
- Se alltid till att luften kan komma in och ut fritt. I annat fall kan det uppstå värmestockning i apparaten.

VARNING för materialskador!

- Ställ aldrig apparaten på heta ytor (t.ex. spisplattor) eller i närheten av värmekällor eller öppen eld.
- Använd endast originaltillbehör.
- Använd inte skarpa eller repande rengöringsmedel.

4. Leveransomfattning

1 luftrenare
1 pollenfilter (insatt) **10**
1 snabbguide (bifogad)
1 bruksanvisning (online)

Uppackning

1. Ta upp alla delar ur förpackningen.
2. Kontrollera att alla delar är med och att delarna är hela.

5. Ställa upp apparaten

BRANDFARA!

⊙ Apparaten får endast ställas upp på ett fast, jämnt, torrt och ej brännbart underlag. Apparaten får t.ex. inte ställas upp på en matta med lång lugg.

⊙ När apparaten ställs upp, håll ett minimiavstånden på 30 cm runt omkring apparaten till andra föremål eller väggen.

⊙ Vid användningen får inga brännbara föremål (t.ex. draperier, papper osv.) finnas direkt i närheten av apparaten.

- Välj en plats som uppfyller säkerhetsanvisningarna.
- Välj platsen så att inga personer, djur eller växter finns direkt vid utloppsöppningen.
- Se till att apparaten står säkert.

6. Användning

6.1 Använda och stänga av apparaten

1. Dra ut så mycket av anslutningskabeln från kabelfacket som du behöver och sätt in stickproppen **7** i ett uttag som motsvarar tekniska data.
   - LED:arna **3** och **5** lyser kort.
2. Med knappen **4** sätter du på apparaten, byter effektsteg och stänger av apparaten igen.
   - Tryck 1x: sätta på apparaten. Det lägsta effektsteget (**I**) har valts och LED:n **5** lyser svagt.
   - Tryck 2x: det mittre effektsteget (**II**) har valts och LED:en **5** lyser något starkare.
   - Tryck 3x: det högsta effektsteget (**III**) har valts och LED:en **5** lyser starkt. Genom att trycka flera gånger går apparaten tillbaka till det lägsta effektsteget (**I**).
   - Håll knappen **4** intryckt ca 3 sekunder: apparaten stängs av och LED:en **5** slocknar.

6.2 Byta filter

När filter-LED:en **3** blinkar och en akustisk signal hörs, måste det insatta pollenfiltret **10** bytas ut.

Intervall

Filter	Hur ofta?	Vad måste göras?
Förfilter **6**	med 2 – 4 veckors mellanrum	rengöra
Pollenfilter **10**	var 6:e månad	byta ut

1. Ta bort förfiltret **6**. Lämpligast är att du tar tag i det med det nedsänkta handtaget **8** på sidan av apparaten.
2. **Bild A:** ta ut pollenfiltret **10** från luftrenaren genom att dra ut det upptill med fliken och avfallshantera det i hushållsavfallet.
3. Sug försiktigt förfiltret **6** med en dammsugare.
4. **Bild B:** tryck på filterreset-knappen **9** inuti apparaten tills LED:en **3** för filterindikeringen blinkar kort. Apparaten vet då att ett nytt pollenfilter **10** har satts in.
5. Sätt in det nya pollenfiltret **10** och sätt dit förfiltret **6** på apparaten igen.

7. Rengöring

För att ha glädje av apparaten lång tid bör du rengöra den med jämna mellanrum.

FARA för elektrisk stöt!

- ⊙ Dra alltid ut stickproppen **7** innan rengöringen.
- ⊙ Doppa aldrig ner apparaten i vatten.
- ⊙ Låt inte vatten eller rengöringsmedel rinna in i apparaten.

VARNING för materialskador!

- ⊙ Använd inte skarpa eller repande rengöringsmedel.

Apparat

1. Förfiltret **6** kan sugas med en dammsugare. Om det behövs kan filtret även rengöras med vatten.
2. Rengör apparaten utvändigt med en fuktig trasa. Du kan också ta lite diskmedel.
3. Eftertorka med en trasa som är fuktad med rent vatten.
4. Torka ur apparaten invändigt med en torr trasa.
5. Använd apparaten igen först när den har torkat helt.

8. Förvaring

- Dra ut stickproppen **7** om du inte använder apparaten under en längre tid.
- Skjut in nätanslutningskabeln i kabelfacket.

9. Avfallshantering



Den produkten omfattas av det europeiska direktivet 2012/19/EU. Symbolen med genomstruken avfallstunna betyder att produkten skall avfallshanteras separat enligt regler inom EU. Detta gäller för produkten och alla tillbehörsdelar, försedda med denna symbol. Symbolmärkta produkter får inte kastas i vanliga hushållssopor utan skall lämnas till lämplig återvinningsstation för elektrisk och elektronisk utrustning.



Den här återvinningssymbolen markerar att t.ex. ett föremål eller materialdelar kan återvinnas. Återvinning reducerar förbrukningen av material och skonar miljön.

Förpackning

Följ miljöföreskrifterna i respektive land där förpackningen avfallshanteras.

10. Problemlösning

Kontrollera apparaten enligt denna checklista om den inte fungerar. Du kanske kan lösa problemet själv på ett enkelt sätt.

FARA för elektrisk stöt!

⊙ Försök aldrig att reparera apparaten på egen hand.

Fel	Möjliga orsaker / åtgärder
Ingen funktion	• Är strömförsörjningen upprättad? • Kontrollera anslutningen.
Apparaten verkar få sämre effekt.	• Byt pollenfiltret **10**.

11. Tekniska data

Modell:	LLK 19 A1
Nätspänning:	220 - 240 V ~ 50 - 60 Hz
Effekt:	19 W
Strömförbrukning vid standby: ≤ 0,5 W	

Symboler som används

	Skyddsisolering
	**G**eprüfte **S**icherheit (kontrollerad säkerhet): apparaterna måste uppfylla de allmänt erkända tekniska reglerna och den tyska produktsäkerhetslagen Produktsicherheitsgesetz (ProdSG).
	Med CE-märkningen försäkrar HOYER Handel GmbH EU-överensstämmelse.
	Den här symbolen påminner om att avfallshantera förpackningen miljövänligt.
	Material som kan återvinnas är märkta med återvinningssymbolen (3 pilar). I mitten kan det även finnas ett återvinningsnummer (här: 21) och/eller en förkortning (här: PAP) för materialet.
~	Växelspänning

Med förbehåll för tekniska ändringar.

12. Garanti från HOYER Handel GmbH

Kära kund,
på den här produkten ges 3 års garanti fr.o.m. inköpsdatumet. Om produkten skulle ha brister har du juridiska rättigheter gentemot säljaren av produkten. Dessa juridiska rättigheter begränsas inte genom den nedan angivna garantin från vår sida.

Garantivillkor

Garantitiden börjar med inköpsdatumet. Det är viktigt att du sparar originalkassakvittot ordentligt. Det här underlaget behövs som intyg för köpet.
Om något material- eller tillverkningsfel inträffar på den här produkten inom tre år fr.o.m. inköpsdatum, reparerar vi, byter ut eller återbetalar köpepriset på det sätt vi väljer kostnadsfritt. Den här garantin förutsätter att den defekta produkten och köpekvittot (kassakvitto) uppvisas inom treårsfristen och en kort skriftlig beskrivning görs vad det är för fel och när det inträffade.
Om defekten omfattas av vår garanti får du tillbaka den reparerade produkten eller en ny produkt. Med reparation eller utbyte av produkten börjar ingen ny garantitid.

Garantitid och juridiska garantikrav

Garantitiden förlängs inte genom garantin. Detta gäller även för utbytta och reparerade delar. Skador och fel som eventuellt finns redan vid köpet måste anmälas direkt när produkten har packats upp. Reparationer när garantitiden har gått ut är kostnadspliktiga.

Garantins omfattning

Produkten har tillverkats omsorgsfullt enligt stränga kvalitetsriktlinjer och kontrollerats noggrant innan leveransen.
Garantin gäller för material- eller tillverkningsfel.

Garantin omfattar inte slitdelar som utsätts för normalt slitage och skador på ömtåliga delar, t.ex. knappar, lampor eller andra delar som är tillverkade av glas.

Garantin upphör att gälla om produkten har skadats eller ej använts eller underhållits korrekt. För korrekt användning av produkten måste alla anvisningar i bruksanvisningen följas exakt. Användningssyften eller handlingar som det avråds ifrån i bruksanvisningen eller som det varnas för, måste ovillkorligen undvikas.
Produkten är endast avsedd för privat och ej för kommersiellt nyttjande. Vid felaktig eller icke fackmässig behandling, användande av våld eller vid ingrepp, vilka inte har gjorts av vårt auktoriserade servicecenter, upphör garantin.

Tillvägagångssätt vid skadefall

För att kunna garantera en snabb behandling av ditt ärende, gör på följande sätt:

- Ha artikelnummer **IAN: 489979_2501** och kassakvittot som intyg för köpet till hands vid alla förfrågningar.
- Artikelnumret hittar du på typskylten, en ingravering, på titelbladet till bruksanvisningen (nere till vänster) eller som dekal på bak- eller undersidan av apparaten.
- Om funktionsfel eller andra fel skulle inträffa, kontakta först nedan angivna servicecenter **på telefon** eller med **e-post**.
- En produkt registrerad som defekt kan du då skicka portofritt till den serviceadress du då får, bifoga inköpsbevis (kassakvitto) och ange vad det är för fel och när det inträffade.

På www.lidl-service.com går det att ladda ner den här och många fler handböcker, produktvideor och installationsprogram.



Med den här QR-koden kommer du direkt till Lidls servicesida (www.lidl-service.com) och kan öppna din bruksanvisning genom att ange artikelnumret (IAN) **489979_2501**.

Service-Center

(SE) Service Sverige
Tel.: 0770 930739
E-Mail: hoyer@lidl.se

IAN: 489979_2501

Leverantör

Vänligen observera att följande adress **inte är någon serviceadress**. Kontakta först ovan angivna servicecenter.

HOYER Handel GmbH
Kühnehöfe 12
22761 Hamburg
TYSKLAND

Spis treści

1. Przegląd 22
2. Stosowanie zgodne z przeznaczeniem 23
3. Instrukcje bezpieczeństwa 23
4. Zakres dostawy 26
5. Ustawianie urządzenia 26
6. Obsługa 27
6.1 Uruchamianie i wyłączanie urządzenia 27
6.2 Wymiana filtra 27
7. Czyszczenie 28
8. Przechowywanie 28
9. Utylizacja 28
10. Rozwiązywanie problemów 29
11. Dane techniczne 29
12. Gwarancja firmy HOYER Handel GmbH 30

1. Przegląd

1 Wylot powietrza
2 Wgłębienie do chwytania z tyłu urządzenia do transportu
3 Dioda LED filtra. Mrugająca dioda LED oznacza konieczność wymiany filtra przeciwpyłkowego.
4 Włącznik/wyłącznik i przełącznik poziomów mocy **I**, **II**, **III**
5 Dioda LED, świeci się, gdy urządzenie jest włączone
6 Filtr wstępny przed wlotem powietrza
7 Schowek na przewód zasilający i wtyczkę sieciową
8 Uchwyt do wyjmowania filtra wstępnego
9 Przycisk resetu filtra
10 Filtr przeciwpyłkowy

Dziękujemy za zaufanie!

Gratulujemy zakupu nowego oczyszczacza powietrza.

Aby móc bezpiecznie korzystać z urządzenia i poznać cały zakres jego możliwości, należy stosować się do poniższych wskazówek:

- **Przed pierwszym uruchomieniem należy dokładnie przeczytać niniejszą instrukcję obsługi.**
- **Przede wszystkim należy przestrzegać zasad bezpieczeństwa!**
- **Urządzenie można obsługiwać wyłącznie w sposób opisany w niniejszej instrukcji obsługi.**
- **Niniejszą instrukcję obsługi należy przechowywać w bezpiecznym miejscu.**
- **W przypadku przekazania urządzenia należy dołączyć do niego niniejszą instrukcję obsługi. Instrukcja obsługi stanowi integralną część produktu.**

Życzymy zadowolenia z używania nowego oczyszczacza powietrza!

Symbole na urządzeniu



Migająca dioda LED oznacza konieczność wymiany filtra.

2. Stosowanie zgodne z przeznaczeniem

Urządzenie służy jako oczyszczacz powietrza w suchych pomieszczeniach o powierzchni ok. 15 m^2.

Urządzenie jest przeznaczone do użytku prywatnego i nie wolno go używać w celach komercyjnych. Urządzenia można używać wyłącznie w pomieszczeniach.

Niewłaściwe użytkowanie



NIEBEZPIECZEŃSTWO POŻARU!

- ⊙ Nigdy nie używać urządzenia do suszenia odzieży i innych rzeczy na urządzeniu, nad lub przed urządzeniem.
- ⊙ Urządzenia nie wolno używać w żadnych pojazdach.

3. Instrukcje bezpieczeństwa

Ostrzeżenia

W razie potrzeby zastosowano w niniejszej instrukcji obsługi następujące ostrzeżenia:



NIEBEZPIECZEŃSTWO! Wysokie ryzyko: Zlekceważenie ostrzeżenia może spowodować zagrożenie dla zdrowia i życia.

OSTRZEŻENIE! Średnie ryzyko: Zlekceważenie ostrzeżenia może być przyczyną obrażeń ciała lub poważnych szkód materialnych.

OSTROŻNIE: Niskie ryzyko: Zlekceważenie ostrzeżenia może być przyczyną lekkich obrażeń ciała lub szkód materialnych.

WSKAZÓWKA: Zagadnienia i cechy szczególne, które należy wziąć pod uwagę podczas korzystania z urządzenia.

Wskazówki dotyczące bezpiecznego użytkowania

- ⊙ Niniejze urządzenie moze być cuzywane pod nadzorem przez dzieci w wieku 8 lat lub starsze.
- ⊙ Urządzenie może być używane przez osoby o zmniejszonych zdolnościach fizycznych, sensorycznych lub umysłowych lub też osoby nieposiadające odpowiedniego doświadczenia i wiedzy wyłącznie pod nadzorem lub po przeszkoleniu w zakresie bezpiecznego używania urządzenia oraz wynikających z niego zagrożeń.
- ⊙ Dzieci nie mogą bawić się urządzeniem.
- ⊙ Regularnie wymieniać filtr.
- ⊙ Nie należy używać urządzenia:
  - w bezpośrednim pobliżu zlewu, wanny, prysznica lub basenu albo w innych wilgotnych pomieszczeniach,
  - jeżeli zostało przewrócone,
  - jeżeli wykazuje widoczne ślady uszkodzeń.
- ⊙ Urządzenie musi być używane na poziomej i stabilnej powierzchni.
- ⊙ W przypadku uszkodzenia przewodu zasilającego urządzenia musi on zostać wymieniony przez producenta, autoryzowany serwis lub osobę o podobnych kwalifikacjach, aby zapobiec powstaniu ewentualnych zagrożeń.
- ⊙ Przed czyszczeniem lub jakąkolwiek inną konserwacją należy odłączyć urządzenie od zasilania.
- ⊙ Wokół urządzenia pozostawić co najmniej 30 cm wolnego miejsca.
- ⊙ Należy przestrzegać instrukcji umieszczonych w punkcie „Czyszczenie”.

⚠ *NIEBEZPIECZEŃSTWO dla dzieci!*

- ⊙ Materiały opakowaniowe nie są przeznaczone do zabawy dla dzieci. Dzieciom nie wolno bawić się workami foliowymi. Istnieje ryzyko uduszenia.
- ⊙ Urządzenie należy przechowywać poza zasięgiem dzieci.

⚠ *NIEBEZPIECZEŃSTWO dla i ze strony zwierząt domowych oraz hodowlanych!*

- ⊙ Urządzenia elektryczne mogą być niebezpieczne dla zwierząt domowych i hodowlanych. Zwierzęta mogą również spowodować uszkodzenie urządzenia. Z tego powodu zwierzęta nie powinny mieć dostępu do urządzeń elektrycznych.

NIEBEZPIECZEŃSTWO porażenia prądem spowodowane wilgocią!

- Urządzenia, przewodu zasilającego ani wtyczki sieciowej nie wolno zanurzać w wodzie ani innych cieczach.
- Urządzenie należy chronić przed wilgocią oraz kapiącą i rozpryskiwaną wodą: istnieje ryzyko porażenia prądem.
- Jeśli do urządzenia dostanie się jakakolwiek ciecz, natychmiast wyjąć wtyczkę sieciową. Przed ponownym włączeniem należy sprawdzić urządzenie.
- Urządzenia nie wolno obsługiwać mokrymi rękoma.
- Jeżeli urządzenie wpadnie do wody, należy natychmiast wyciągnąć wtyczkę sieciową z gniazdka, a dopiero później wyjąć urządzenie. W takim przypadku urządzenia nie wolno używać i należy zlecić jego sprawdzenie przez specjalistyczny serwis.

NIEBEZPIECZEŃSTWO porażenia prądem elektrycznym!

- Nie włączać urządzenia, jeżeli zostało wcześniej przewrócone bądź jeżeli urządzenie albo przewód zasilający mają widoczne uszkodzenia.
- Wtyczkę sieciową podłączyć do prawidłowo zainstalowanego, łatwo dostępnego gniazdka, którego napięcie jest zgodne z parametrami podanymi na tabliczce znamionowej. Gniazdko musi być łatwo dostępne również po podłączeniu urządzenia.
- Upewnić się, że przewód zasilający nie może zostać uszkodzony przez ostre krawędzie lub gorące miejsca.
- Podczas użytkowania urządzenia uważać, aby przewód zasilający nie został zakleszczony lub zgnieciony.
- Nawet po wyłączeniu urządzenie nie jest całkowicie odłączone od prądu. W tym celu należy wyjąć wtyczkę sieciową.
- Przy wyjmowaniu wtyczki sieciowej z gniazdka zawsze ciągnąć za wtyczkę; w żadnym wypadku nie ciągnąć za przewód.
- Wtyczkę sieciową należy wyciągnąć z gniazdka:
  - w przypadku wystąpienia usterki,
  - w przypadku nieużywania urządzenia,
  - przed czyszczeniem urządzenia,
  - przed wymianą filtra,
  - podczas burzy.
- Nigdy nie wkładać palców lub przedmiotów przez kratkę wentylacyjną do wnętrza urządzenia.
- Nie wolno wprowadzać żadnych zmian w urządzeniu ze względu na możliwe związane z tym zagrożenia.
- W przypadku użycia przedłużacza musi on spełniać obowiązujące przepisy bezpieczeństwa.

NIEBEZPIECZEŃSTWO POŻARU!

- Podczas pracy urządzenia w jego bezpośrednim pobliżu nie mogą znajdować się żadne łatwopalne przedmioty (np. zasłony, papier itp.).
- Nigdy nie używać urządzenia do suszenia odzieży i innych rzeczy na urządzeniu, nad lub przed urządzeniem.
- Urządzenie może stać wyłącznie na stabilnym, równym, suchym i niepalnym podłożu.
- Podczas ustawiania urządzenia zachować wokół niego odstęp wynoszący min. 30 cm od innych przedmiotów i ściany.
- Nigdy nie używać urządzenia w pomieszczeniach zagrożonych wybuchem lub w pobliżu palnych gazów bądź cieczy.
- Zawsze zwracać uwagę, czy możliwy jest swobodny wlot i wylot powietrza.

W przeciwnym razie może dość do niekontrolowanego wzrostu temperatury urządzenia.

OSTRZEŻENIE przed szkodami materialnymi!

- ⊙ Nigdy nie stawiać urządzenia na gorących powierzchniach (np. płytach kuchennych) ani w pobliżu źródeł ciepła lub otwartego ognia.
- ⊙ Używać wyłącznie oryginalnych części.
- ⊙ Nie używać agresywnych lub rysujących powierzchnie środków czyszczących.

4. Zakres dostawy

1 oczyszczacz powietrza
1 filtr przeciwpyłkowy (zamontowany) **10**
1 skrócona instrukcja (dołączona do produktu)
1 instrukcja obsługi (online)

Rozpakowanie

1. Wyjąć wszystkie elementy z opakowania.
2. Sprawdzić, czy wszystkie części są kompletne i nieuszkodzone.

5. Ustawianie urządzenia

NIEBEZPIECZEŃSTWO POŻARU!

- ⊙ Urządzenie może stać wyłącznie na stabilnym, równym, suchym i niepalnym podłożu. Urządzenie nie może stać np. na dywanie o wysokim runie.
- ⊙ Podczas ustawiania urządzenia zachować wokół niego odstęp wynoszący min. 30 cm od innych przedmiotów i ściany.
- ⊙ Podczas pracy urządzenia w jego bezpośrednim pobliżu nie mogą znajdować się żadne łatwopalne przedmioty (np. zasłony, papier itp.).

- Wybrać miejsce, które jest zgodne z zasadami bezpieczeństwa.
- Wybrać takie miejsce, aby bezpośrednio przed otworem wylotowym nie było ludzi, zwierząt ani roślin.
- Upewnić się, że urządzenie stoi stabilnie.

6. Obsługa

6.1 Uruchamianie i wyłączanie urządzenia

1. Ze schowka wyciągnąć potrzebną długość przewodu zasilającego i włożyć wtyczkę sieciową **7** do gniazdka odpowiadającego parametrom technicznym urządzenia.
   - Diody LED **3** i **5** zaświecą się krótko.
2. Przyciskiem **4** można włączyć urządzenie, wybrać poziom mocy i ponownie wyłączyć urządzenie.
   - 1 naciśnięcie: włączenie urządzenia. Wybrany jest najniższy poziom mocy (**I**), a dioda LED **5** świeci słabo.
   - 2 naciśnięcia: Wybrany jest średni poziom mocy (**II**), a dioda LED **5** świeci mocniej.
   - 3 naciśnięcia: Wybrany jest najwyższy poziom mocy (**III**), a dioda LED **5** świeci mocno. Powtórne naciśnięcie powoduje powrót urządzenia do najniższego poziomu mocy (**I**).
   - Naciśnięcie i przytrzymanie przycisku **4** przez ok. 3 sekundy: wyłączenie urządzenia. Dioda LED **5** gaśnie.

6.2 Wymiana filtra

Mruganie diody LED filtra **3** i sygnał akustyczny oznaczają, że należy wymienić włożony filtr przeciwpyłkowy **10**.

Częstotliwość

Filtr	Częstotliwość	Czynność
filtr wstępny **6**	co 2 – 4 tygodnie	czyszczenie
filtr przeciwpyłkowy **10**	co 6 miesięcy	wymiana

1. Wyjąć filtr wstępny **6**. W tym celu najlepiej pociągnąć za wgłębienie do uchwytania **8** z boku urządzenia.
2. **Zdjęcie A:** Wyjąć filtr przeciwpyłkowy **10** z oczyszczacza powietrza, pociągając za pasek na górze, i wyrzucić do odpadów domowych.
3. Ostrożnie odkurzyć filtr wstępny **6** odkurzaczem.
4. **Zdjęcie B:** Wcisnąć przycisk resetu filtra **9** we wnętrzu urządzenia i przytrzymać, aż dioda LED **3** wskaźnika filtra krótko zamiga. Informuje to urządzenie o włożeniu nowego filtra przeciwpyłkowego **10**.
5. Włożyć nowy filtr przeciwpyłkowy **10** i ponownie zamontować filtr wstępny **6** w urządzeniu.

7. Czyszczenie

Aby móc długo korzystać z urządzenia, należy je regularnie czyścić.

NIEBEZPIECZEŃSTWO porażenia prądem elektrycznym!

- ⊙ Przed każdym czyszczeniem należy wyjąć wtyczkę sieciową ***7*** z gniazdka.
- ⊙ Nigdy nie zanurzać urządzenia w wodzie.
- ⊙ Nie dopuścić do przedostania się wody lub środków czyszczących do urządzenia.

OSTRZEŻENIE przed szkodami materialnymi!

- ⊙ Nie używać agresywnych lub rysujących powierzchnie środków czyszczących.

Urządzenie

1. Filtr wstępny ***6*** można odkurzać odkurzaczem. W razie potrzeby można również umyć filtr wodą.
2. Zewnętrzną obudowę urządzenia czyścić wilgotną ścierką. Można dodać niewielką ilość środka do mycia naczyń.
3. Wytrzeć ścierką zwilżoną czystą wodą.
4. Urządzenie przetrzeć w środku suchą ścierką.
5. Z urządzenia można korzystać ponownie dopiero po jego całkowitym wyschnięciu.

8. Przechowywanie

- Jeżeli urządzenie nie jest używane przez dłuższy czas, należy je odłączyć przez wyjęcie wtyczki sieciowej ***7*** z gniazdka.
- Przewód zasilający włożyć do schowka w urządzeniu.

9. Utylizacja



To urządzenie jest oznaczone zgodnie z Dyrektywą Europejską 2012/19/UE oraz polską Ustawą o zużytym sprzęcie elektrycznym i elektronicznym z dnia 11 września 2015 r. (Dz. U. z dn. 23.10.2015 poz. 11688) symbolem przekreślonego kontenera na odpady. Takie oznakowanie informuje, że sprzęt ten po okresie jego użytkowania nie może być umieszczany wraz z innymi odpadami pochodzącymi z gospodarstwa domowego. Użytkownik jest zobowiązany do oddania go podmiotom prowadzącym zbiórki zużytego sprzętu elektrycznego i elektronicznego. Podmioty prowadzące zbiórki, w tym lokalne punkty zbiórki, sklepy oraz władze gminy, tworzą odpowiedni system umożliwiający oddanie tego sprzętu. Właściwe postępowanie ze zużytym sprzętem elektrycznym i elektronicznym pozwala uniknąć szkód dla zdrowia i środowiska naturalnego, wynikających z obecności składników niebezpiecznych oraz niewłaściwego składowania i przetwarzania takiego sprzętu.



Symbol recyklingu na produkcie oznacza, że produkt lub jego części mogą być poddane procesowi odzysku odpadów. Recykling pomaga zredukować zużycie surowców oraz odciążyć środowisko naturalne.

Opakowanie

W przypadku utylizacji opakowania należy przestrzegać odpowiednich przepisów dotyczących ochrony środowiska w danym kraju.

10. Rozwiązywanie problemów

Jeżeli urządzenie nie działa prawidłowo, należy w pierwszej kolejności sprawdzić poniższą listę. Może się okazać, że przyczyną jest niewielki problem, który użytkownik może rozwiązać samodzielnie.

NIEBEZPIECZEŃSTWO porażenia prądem elektrycznym!

⊙ W żadnym wypadku nie wolno samodzielnie naprawiać urządzenia.

Błąd	Możliwe przyczyny / działania
Urządzenie nie działa	• Czy jest zapewnione zasilanie elektryczne? • Sprawdzić przewód zasilający.
Urządzenie działa słabiej.	• Wymienić filtr przeciwpyłkowy **10**.

11. Dane techniczne

Model:	LLK 19 A1
Napięcie sieciowe:	220 – 240 V ~ 50 – 60 Hz
Moc:	19 W
Zużycie prądu w trybie czuwania: ≤ 0,5 W	

Użyte symbole

	Izolacja ochronna
	**G**eprüfte **S**icherheit (potwierdzone bezpieczeństwo): urządzenia muszą spełniać wymagania ogólnych zasad techniki i ustawy o bezpieczeństwie produktów (Produktsicherheitsgesetz - ProdSG).
	Używając oznaczenia CE, firma HOYER Handel GmbH oświadcza, że produkt jest zgodny z wymogami UE.
	Symbol ten przypomina o utylizacji opakowania zgodnie z zasadami ochrony środowiska.
	Symbolem recyklingu (3 strzałki) oznakowane są materiały nadające się do ponownego przetworzenia. Materiał można zidentyfikować na podstawie numeru recyklingowego w środku (tutaj: 21) i/lub skrótu (tutaj: PAP).
~	Prąd przemienny

Zmiany techniczne zastrzeżone.

12. Gwarancja firmy HOYER Handel GmbH

Drogi Kliencie,
Na niniejsze urządzenie jest udzielana 3 -letnia gwarancja obowiązująca od dnia jego zakupu. W przypadku usterek niniejszego produktu kupującemu przysługują wobec jego sprzedawcy stosowne ustawowe prawa gwarancyjne. Poniżej opisana gwarancja nie ogranicza tych ustawowych praw przysługujących kupującemu.

Warunki gwarancyjne

Okres obowiązywania gwarancji rozpoczyna w dniu zakupu produktu. Oryginał dokumentu zakupu należy przechowywać w bezpiecznym miejscu. Ten dokument będzie potrzebny, jako potwierdzenie dokonanego zakupu.
Jeżeli w przeciągu trzech lat od daty zakupu niniejszego produktu pojawi usterka w produkcie lub usterka produkcyjna, to produkt, wg naszego wyboru, zostanie bezpłatnie naprawiony lub wymieniony.
Niniejsze świadczenie gwarancyjne zakłada, że uszkodzone urządzenie oraz dokument potwierdzający zakup (paragon kasowy) zostaną przedłożone w przeciągu trzech lat. Do urządzenia i dowodu zakupu należy dołączyć także krótki opis usterki oraz podać moment jej wystąpienia.
Jeżeli usterka jest objęta naszą gwarancją, to kupujący otrzyma z powrotem naprawiony lub nowy produkt. Zgodnie z art. 581 §1 polskiego kodeksu cywilnego wraz z wymianą produktu lub jego istotnej części rozpoczyna się nowy okres gwarancyjny.

Okres obowiązywania gwarancji i prawne roszczenia związane z wystąpieniem usterki

Świadczenie gwarancyjne nie przedłuża okresu obowiązywania gwarancji. To dotyczy także wymienionych i naprawionych części. Ewentualne stwierdzone przy zakupie uszkodzenia i usterki należy zgłosić natychmiast po rozpakowaniu produktu. Naprawy dokonywane po upływie okresu obowiązywania gwarancji płatne.

Zakres gwarancji

Urządzenie wyprodukowano zgodnie surowymi przepisami dotyczącymi jakości i dokładnie skontrolowano przed opuszczeniem zakładu produkcyjnego.
Świadczenie gwarancyjne obejmuje zarówno usterki materiałowe, jak i usterki powstałe podczas produkcji.

Niniejsza gwarancja nie obejmuje części eksploatacyjnych, które są narażone na normalne zużycie, oraz uszkodzeń części kruchych, np. włącznika, żarówki czy innych części wykonanych ze szkła.

Niniejsza gwarancja traci swoją ważność w przypadku nieprawidłowego użytkowania lub serwisowania produktu. W celu zagwarantowania prawidłowego użytkowania produktu należy dokładnie stosować się do wszystkich wskazówek zawartych w instrukcji obsługi. Należy bezwzględnie unikać sposobów użycia oraz działań, które się odradza lub przed którymi ostrzega się w instrukcji obsługi. Produkt jest przeznaczony wyłącznie do prywatnego użytkowania i nie jest przeznaczony do specjalistycznych zastosowań. Gwarancja wygasa w przypadku niezgodnego z przeznaczeniem i nieprawidłowego użytkowania, stosowania siły oraz w przypadku ingerencji w produkt, których nie przeprowadziło nasze autoryzowane centrum serwisowe.

Postępowanie w przypadku gwarancji

Aby zapewnić szybkie załatwienie zgłaszanego przypadku, należy stosować się do poniższych wskazówek:

- W przypadku wszystkich zapytań należy mieć przygotowany numer artykułu **IAN: 489979_2501** oraz paragon kasowy potwierdzający dokonanie zakupu.
- Numery artykułów znajdują się na tabliczce znamionowej, w grawerowanych oznaczeniach, na stronie tytułowej instrukcji (na dole po lewej) lub na naklejce z tyłu lub na spodzie urządzenia.
- W przypadku wystąpienia usterek w działaniu lub pozostałych usterek należy w pierwszej kolejności skontaktować się **telefonicznie** lub za pomocą **poczty elektronicznej** z poniżej podanym centrum serwisowym.
- Następnie zarejestrowany jako uszkodzony produkt można przesłać nieodpłatnie wraz z potwierdzeniem zakupu (paragon kasowy) i informacją opisującą usterkę i moment jej wystąpienia na podany kupującemu adres serwisu.

Na stronie www.lidl-service.com można pobrać niniejszą instrukcję i wiele innych, filmy na temat produktów oraz odpowiednie oprogramowanie.



Posługując się tym kodem QR można przejść bezpośrednio do strony marki Lidl (www.lidl-service.com) i otworzyć instrukcję obsługi, wprowadzając numer artykułu (IAN) **489979_2501**.

Centrum Serwisowe

(PL) Serwis Polska
Tel.: 22 397 4996 (Opłata za połączenie zgodna z cennikiem operatora)
E-Mail: hoyer@lidl.pl

IAN: 489979_2501

Dostawca

Należy pamiętać, że poniższy adres **nie jest adresem serwisu**. W pierwszej kolejności należy kontaktować się z podanym powyżej centrum serwisowym.

HOYER Handel GmbH
Kühnehöfe 12
22761 Hamburg
NIEMCY

Turinys

1. Apžvalga 32
2. Naudojimas pagal paskirtį 33
3. Saugos nurodymai 33
4. Komplektacija 35
5. Prietaiso pastatymas 36
6. Valdymas 36
6.1 Prietaiso naudojimo pradžia ir išjungimas 36
6.2 Baterijų keitimas 36
7. Valymas 37
8. Laikymas 37
9. Šalinimas 37
10. Problemų sprendimas 38
11. Techniniai duomenys 38
12. HOYER Handel GmbH garantija 39

1. Apžvalga

1 Oro išėjimas
2 Įgilinta rankena prietaiso galinėje pusėje transportavimui
3 Filtro LED lemputė, jeigu mirksi LED lemputė, reikia pakeisti žiedadulkių filtrą.
4 Įjungiklis, išjungiklis bei galios pakopų nustatymas **I**, **II**, **III**
5 LED lemputė, šviečia, kai prietaisas įjungtas
6 Priešfiltris prieš oro įleidimą
7 Laido skyrius su maitinimo laidu ir kištuku
8 Įgilinta rankena priešfiltrio išėmimui
9 Filtro atstatos mygtukas
10 Žiedadulkių filtras

Dėkojame už pasitikėjimą!

Sveikiname įsigijus naują oro valymo prietaisą.

Kad galėtumėte saugiai naudoti prietaisą ir susipažinti su jo funkcijomis, atlikite toliau nurodytus veiksmus:

- **Prieš naudojimą atidžiai perskaitykite šią naudojimo instrukciją.**
- **Prieš atlikdami bet kokius veiksmus, laikykitės saugos nurodymų!**
- **Prietaisą naudokite tik taip, kaip aprašyta šioje naudojimo instrukcijoje.**
- **Saugokite šią naudojimo instrukciją.**
- **Perduodami šį prietaisą kitiems, pridėkite ir šią naudojimo instrukciją. Naudojimo instrukcija yra neatskiriama gaminio dalis.**

Linkime ilgai ir patogiai naudotis savo naujuoju oro valymo prietaisu!

Simboliai ant prietaiso

Pakeiskite filtrą, įeigu mirksi LED lemputė.

2. Naudojimas pagal paskirtį

Sausose iki 15 m^2 dydžio patalpose prietaisą galima naudoti kaip oro valymo įrenginį.

Prietaisas skirtas naudoti buityje, jo negalima naudoti komercinėms reikmėms. Prietaisą galima naudoti tik vidaus patalpose.

Naudojimas ne pagal paskirtį

GAISRO PAVOJUS!

- ⊙ Niekada ant prietaiso, virš jo arba priešais jį nedžiovinkite tekstilės gaminių ar kitų daiktų.
- ⊙ Transporto priemonėse prietaiso naudoti negalima.

3. Saugos nurodymai

Įspėjamieji nurodymai

Prireikus šioje naudojimo instrukcijoje vartojami toliau nurodyti įspėjamieji žodžiai:

PAVOJUS! Didelė rizika: nepaisant įspėjimo, kyla pavojus sveikatai arba gyvybei.

ĮSPĖJIMAS! Vidutinė rizika: nepaisant įspėjimo, galima susižaloti arba padaryti didelę materialinę žalą.

ATSARGIAI: Maža rizika: nepaisant įspėjimo, galima nesunkiai susižaloti arba padaryti materialinės žalos.

PASTABA: Dalykai ir ypatybės, į kuriuos reikėtų atsižvelgti naudojant prietaisą.

Saugaus naudojimo instrukcijos

⊙ Šį prietaisą gali naudoti prižiūrimi 8 metų ir vyresni vaikai.
⊙ Prietaisą ribotų fizinių, sensorinių ar protinių galimybių asmenys ar neturintys reikalingų žinių ir (arba) patirties asmenys gali naudoti tik tada, kai jie yra prižiūrimi arba buvo atitinkamai išmokyti, kaip saugiai naudotis prietaisu, ir žino su juo susijusius galimus pavojus.
⊙ Draudžiama vaikams žaisti su prietaisu.
⊙ Reguliariai keiskite filtrą.
⊙ Prietaiso nenaudokite:
  - prie pat kriauklės, vonios, dušo kabinos ar baseino arba kitų drėgnų patalpų.
  - jeigu jis prieš tai nukrito
  - jeigu akivaizdžiai matosi pažeidimo požymiai
⊙ Prietaisą naudokite ant horizontalaus ir stabilaus paviršiaus.
⊙ Jei pažeistas prietaiso maitinimo laidas, grėsmėms išvengti jį pakeisti privalo gamintojas, jo įgaliotojo klientų aptarnavimo skyriaus specialistas arba panašios kvalifikacijos asmuo.
⊙ Prieš valydami ar atlikdami bet kokią kitą techninę priežiūrą, atjunkite įrenginį nuo elektros tinklo.
⊙ Aplink prietaisą palikite bent 30 cm laisvos vietos.
⊙ Atkreipkite dėmesį į skyrių apie valymą.

⚠ *PAVOJUS vaikams!*

⊙ Pakuotė nėra vaikams skirtas žaislas. Neleiskite vaikams žaisti su plastikiniais maišeliais. Su jais žaisdami vaikai gali uždusti.
⊙ Laikykite prietaisą vaikams nepasiekiamoje vietoje.

⚠ *Naminiams ir ūkio gyvūnams kylantis ir jų keliamas PAVOJUS!*

⊙ Elektros prietaisai gali kelti pavojų naminiams ir ūkio gyvūnams. Gyvūnai taip pat gali sugadinti prietaisą. Todėl gyvūnai turi būti saugiu atstumu nuo elektros prietaisų.

⚠ *Drėgmės keliamas elektros smūgio PAVOJUS!*

⊙ Prietaisą, maitinimo laidą arba tinklo kištuką draudžiama nardinti į vandenį arba kitus skysčius.
⊙ Saugokite prietaisą nuo drėgmės, vandens lašų arba purslų: kyla elektros smūgio pavojus.
⊙ Jei į įrenginį patektų skysčio, iš karto ištraukite tinklo kištuką. Prieš pradėdami vėl naudoti prietaisą, jį patikrinkite.
⊙ Nelaikykite prietaiso drėgnomis rankomis.
⊙ Tačiau jeigu visgi prietaisas įkristų į vandenį, iš karto ištraukite tinklo kištuką ir tik tada ištraukite prietaisą. Šiuo atveju prietaiso daugiau nenaudokite–paveski-

te jį patikrinti specializuotose dirbtuvėse.

Elektros smūgio keliamas PAVOJUS!

- Nepradėkite naudoti prietaiso, jei matyti, kad prietaisas arba jo maitinimo laidas pažeistas arba jei prieš tai prietaisas buvo nukritęs.
- Tinklo kištuką junkite tik prie tvarkingai įrengto, lengvai prieinamo kištukinio lizdo, kurio įtampa atitinka specifikacijų lentelėje nurodytus parametrus. Elektros lizdas turi būti lengvai prieinamas ir prijungus tinklo kištuką.
- Pasirūpinkite, kad maitinimo laidas negalėtų būti pažeistas dėl aštrių kampų arba įkaitusių vietų.
- Naudodami prietaisą atkreipkite dėmesį į tai, kad maitinimo laidas nebūtų sugnybtas arba suspaustas.
- Net ir išjungtas prietaisas nėra visiškai atjungtas nuo elektros tinklo. Norėdami tai padaryti, ištraukite kištuką iš lizdo.
- Traukdami kištuką iš tinklo lizdo, traukite ne už laido, bet už kištuko.
- Ištraukite kištuką iš elektros lizdo:
  - atsiradus gedimui,
  - jei prietaiso nenaudojate,
  - prieš valydami prietaisą,
  - prieš keisdami filtrą
  - audros metu.
- Niekada nemėginkite kišti pirštų ar daiktų į prietaiso vidų per ventiliacijos groteles.
- Siekdami išvengti pavojų, neatlikite jokių prietaiso modifikacijų.
- Jei reikia ilginamojo laido, jis turi atitikti galiojančius saugos reikalavimus.

GAISRO PAVOJUS!

- Eksploatavimo metu prie prietaiso negali būti jokių degių daiktų (pvz., užuolaidų, popieriaus ir t. t.).
- Niekada ant prietaiso, virš jo arba priešais jį nedžiovinkite tekstilės gaminių ar kitų daiktų.
- Prietaisą galima statyti tik ant tvirto, lygaus, sauso ir nedegaus pagrindo.
- Statydami prietaisą, laikykitės mažiausiai 30 cm spindulio nuo kitų objektų arba sienos.
- Niekada nenaudokite prietaiso sprogioje aplinkoje arba netoli degių dujų arba skysčių.
- Stebėkite, kad oras visada galėtų laisvai įeiti ir išeiti. Kitu atveju prietaise gali susikaupti karštis.

ĮSPĖJIMAS dėl materialinės žalos!

- Niekada nestatykite prietaiso ant įkaitusių paviršių (pvz., ant kaitlentės), šalia šilumos šaltinių arba atviros liepsnos.
- Naudokite tik originalius priedus.
- Nenaudokite aštrių arba braižančių valymo priemonių.

4. Komplektacija

1 Oro valymo prietaisas
1 Žiedadulkių filtras (įstatytas) **10**
1 trumpas vadovas (pridedamas)
1 Naudojimo instrukcija (internetu)

Išpakavimas

1. Išimkite iš pakuotės visas dalis.
2. Patikrinkite, ar yra visos dalys, ar jos nepažeistos.

5. Prietaiso pastatymas

GAISRO PAVOJUS!

⊙ Prietaisą galima statyti tik ant tvirto, lygaus, sauso ir nedegaus pagrindo. Prietaisą draudžiama statyti pavyzdžiui, ant ilgo plauko kilimo.

⊙ Statydami prietaisą, laikykitės mažiausiai 30 cm spindulio nuo kitų objektų arba sienos.

⊙ Eksploatavimo metu prie prietaiso negali būti jokių degių daiktų (pvz., užuolaidų, popieriaus ir t. t.).

- Pasirinkite vietą, atitinkančią saugos reikalavimus.
- Vietą pasirinkite taip, kad prie išleidimo angos nebūtų žmonių, gyvūnų ar augalų.
- Įsitikinkite, kad prietaisas stovi stabiliai.

6. Valdymas

6.1 Prietaiso naudojimo pradžia ir išjungimas

1. Iš laido skyriaus ištraukite tiek prijungimo laido, kiek prireiks ir įkiškite elektros kištuką **7** į kištukinį lizdą, atitinkantį techninius duomenis.
   - LED **3** ir **5** trumpai šviečia.
2. Išjunkite prietaisą mygtuku **4**, įjunkite prietaisą, perjunkite galios pakopas ir prietaisą vėl išjunkite.
   - paspauskite 1 kartą: Išjunkite prietaisą. Parinkta žemiausia galios pakopa (**I**) ir LED **5** silpnai šviečia.
   - paspauskite 2 kartus: Parinkta vidurinioji galios pakopa (**II**) ir LED **5** šviečia šiek tiek ryškiau.
   - paspauskite 3 kartus: Parinkta aukščiausia galios pakopa (**III**) ir LED **5** šviečia ryškiai. Pakartotinai paspaudus, prietaisas vėl grąžinamas į žemiausią galios pakopą (**I**).
   - Laikykite nuspaudę mygtuką **4** maždaug 3 sekundes: Prietaisas išjungiamas ir LED lemputė **5** užgęsta.

6.2 Baterijų keitimas

Jeigu mirksi filtro LED lemputė **3** ir skamba garsinis signalas, reikia pakeisti žiedadulkių filtrą **10**.

Intervalai

Filtras	Kaip dažnai?	Ką reikia daryti?
Priešfiltris **6**	visi 2 – 4 savaitės	plovimas
Žiedadulkių filtras **10**	visi 6 mėnesiai	keitimas

1. Nuimkite priešfiltrį **6**. Geriausiai imkite jį už įgilintos rankenos **8** prietaiso šonuose.
2. **A pav.:** Iš oro valdymo prietaiso išimkite žiedadulkių filtrą **10** jį ištraukdami į viršų už kilpos ir išmeskite į buitines atliekas.
3. Dulkių siurbliu atsargiai nusiurbliuokite priešfiltrį **6**.
4. **B pav.:** Paspauskite filtro atstatos mygtuką **9** prietaiso viduje, kol trumpai mirksės filtro indikatoriaus LED lemputė **3**. Taip prietaisas nustato, kad buvo įstatytas naujas žiedadulkių filtras **10**.
5. Įstatykite naują žiedadulkių filtrą **10** ir vėl ant prietaiso uždėkite priešfiltr **6**.

7. Valymas

Kad prietaisas ilgai ir nepriekaištingai veiktų, jį reikia reguliariai valyti.

Elektros smūgio keliamas PAVOJUS!

- ⊙ Kaskart prieš valydami ištraukite tinklo kištuką **7**.
- ⊙ Niekada nenardinkite prietaiso į vandenį.
- ⊙ Pasirūpinkite, kad į prietaisą nepatektų vandens ar valiklio.

ĮSPĖJIMAS apie materialinę žalą!

- ⊙ Nenaudokite aštrių arba braižančių valymo priemonių.

Prietaisas

1. Priešfiltrį **6** galite nusiurbti dulkių siurbliu. Jeigu reikia, ši filtrą galite išplauti ir vandeniu.
2. Prietaisą iš išorės nuvalykite drėgna šluoste. Taip pat galite naudoti šiek tiek indų ploviklio.
3. Nuvalykite švariu vandeniu suvilgyta šluoste.
4. Prietaiso vidų visuomet valykite sausa šluoste.
5. Prietaisą vėl naudoti galima tik tada, kai jis bus visiškai sausas.

8. Laikymas

- Jei prietaiso ilgesnį laiko tarpą nenaudojate, ištraukite tinklo kištuką **7**.
- Įstumkite tinklo prijungimo laidą į laido skyrių.

9. Šalinimas



Šiam gaminiui taikoma Europos Sąjungos direktyva 2012/19/ES. Perbraukto atliekų konteinerio simbolis reiškia, kad Europos Sąjungoje gaminį reikia šalinti rūšiuojant atliekas. Tai taikoma gaminiui ir visoms šiuo simboliu pažymėtoms priedų dalims. Pažymėtų gaminių negalima šalinti kartu su įprastinėmis buitinėmis atliekomis – juos reikia atiduoti į punktus, kuriuose renkami perdirbti skirti elektros ir elektroniniai prietaisai.



Šis perdirbimo simbolis žymi, pavyzdžiui, elementą ar medžiagos dalį, kurios yra naudingos perdirbti. Perdirbant mažinamas žaliavų naudojimas ir tausojama aplinka.

Pakuotė

Jei norite išmesti pakuotę, laikykitės atitinkamų Jūsų šalyje galiojančių aplinkos apsaugos nuostatų.

10. Problemų sprendimas

Jei prietaisas neveikia taip, kaip norėtumėte, pirmiausia patikrinkite pagal kontrolinį sąrašą. Galbūt problema nedidelė, kurią galėsite pašalinti patys.

PAVOJUS dėl elektros smūgio!

⊙ Jokiu būdu nebandykite patys remontuoti prietaiso.

Klaida	Galimos priežastys / priemonės
Prietaisas neveikia.	• Ar įjungtas į elektros tinklą? • Patikrinkite įjungtį.
Atrodo, kad prietaiso efektyvumas mažėja.	• Pakeiskite žiedadulkių filtrą **10**.

11. Techniniai duomenys

Modelis:	LLK 19 A1
Tinklo įtampa:	220 – 240 V ~ 50 – 60 Hz
Galia:	19 W
Energijos sunaudojimas budėjimo režime: ≤ 0,5 W	

Naudojami simboliai

	Izoliacija nuo prisilietimo
	**G**eprüfte **S**icherheit (patikrintas saugumas): prietaisai turi atitikti viešai pripažintas technikos taisykles ir suderinti su gaminių saugumo įstatymu (Produktsicherheitsgesetz - ProdSG).
	Gaminį pažymėdamas „CE“ ženklus „HOYER Handel GmbH“ patvirtina, kad jis atitinka ES reikalavimus.
	Šis ženklas primena pakuotę pašalinti aplinką tausojančiu būdu.
	Perdirbimo simboliu (3 rodyklės) žymimos perdirbamos medžiagos. Medžiaga gali būti nurodyta pateikiant perdirbimo kodą viduryje (čia – 21) ir (arba) trumpinį (čia – PAP).
~	Kintamoji įtampa

Pasiliekame teisę atlikti techninius pakeitimus.

12. HOYER Handel GmbH garantija

Gerb. kliente,
šiam prietaisui suteikiama 3 metų garantija nuo pirkimo datos. Jei šis gaminys turėtų trūkumų, pardavėjo atžvilgiu galite naudotis įstatymuose nustatytomis teisėmis. Šių įstatymuose nustatytų teisių toliau nurodyta mūsų garantija neapriboja.

Garantijos sąlygos

Garantijos terminas prasideda nuo pirkimo datos. Gerai saugokite originalų pirkimo kvitą. Šio dokumento reikia kaip pirkimo įrodymo.
Jei per trejus metus nuo šio gaminio pirkimo datos paaiškėtų medžiagų arba gamybos trūkumų, šį gaminį – savo nuožiūra – nemokamai sutaisysime, pakeisime arba grąžinsime už jį sumokėtus pinigus. Ši garantija suteikiama per trejų metų laikotarpį pateikus trūkumų turintį prietaisą ir pirkimo kvitą (kasos kvitą), taip pat trumpai aprašius trūkumą ir, kada jis atsirado.
Jei garantija trūkumui taikoma, Jums grąžinsime sutaisytą arba atsiųsime naują gaminį. Sutaisius arba pakeitus gaminį, naujas garantinis laikotarpis neprasideda.

Garantijos laikas ir įstatymuose nustatytos teisės reikalauti pašalinti trūkumus

Suteikus garantiją, garantijos laikas nepratęsiamas. Tai taip pat taikoma pakeistoms ir sutaisytoms dalims. Apie galimus jau perkant buvusius pažeidimus ir trūkumus būtina pranešti iš karto, kai tik išpakuojamas gaminys. Pasibaigus garantijos laikui, už remontą reikia mokėti.

Garantijos apimtis

Prietaisas buvo pagamintas laikantis griežtų kokybės reikalavimų, o, prieš jį pristatant, jis buvo atidžiai patikrintas.
Garantija taikoma medžiagų arba gamybos trūkumams.

Garantija netaikoma dylančioms, įprastai besidėvinčioms dalims ir pažeistoms trapioms dalims, pvz., jungikliams, lemputėms ar kitoms iš stiklo pagamintoms dalims.

Ši garantija nustoja galioti, jei prietaisas buvo sugadintas, naudojamas ne pagal paskirtį arba buvo netinkamai atlikta jo techninė priežiūra. Norint naudoti gaminį pagal paskirtį, reikia tiksliai laikytis visų naudojimo instrukcijoje pateiktų nurodymų. Būtina vengti tų prietaiso naudojimo būdų ir veiksmų, kurių patariama vengti arba dėl kurių įspėjama naudojimo instrukcijoje.
Prietaisas skirtas naudoti ne komercinėms, bet privačioms reikmėms. Garantija nustoja galioti dėl netinkamo naudojimo arba naudojimo ne pagal paskirtį ir dėl veiksmų, kuriuos atliko ne mūsų įgaliotas aptarnavimo centras.

Naudojimasis garantija

Kad galėtumėme sparčiai išnagrinėti Jūsų klausimą, laikykitės šių nurodymų:

- kreipdamiesi visais klausimais būkite pasirengę nurodyti gaminio numerį **IAN: 489979_2501**, o kaip įrodymą pateikti kasos kvitą.
- Gaminio numerį rasite yra ant firmos lentelės, išgraviruotą, Jūsų naudojimo instrukcijos tituliniame puslapyje (apačioje kairėje) arba ant lipduko prietaiso galinėje ar apatinėje pusėje.
- Jei atsirastų funkcijų gedimų arba kitų trūkumų, pirmiausia susisiekite su toliau nurodytu aptarnavimo centru **telefonu** arba **el. paštu**.
- Tada gaminį, kuris, kaip manote, turi trūkumų, pridėję pirkimo įrodymą (kasos kvitą), taip pat nurodę trūkumą ir, kada jis atsirado, galite nemokamai išsiųsti Jums nurodytu aptarnavimo skyriaus adresu.

Iš svetainės www.lidl-service.com galite atsisiųsti šį ir daug kitų vadovų, vaizdo įrašų apie gaminius ir programinės įrangos.



Nuskenavę šį QR kodą, pateksite tiesiai į „Lidl“ paslaugų portalą (www.lidl-service.com), kuriame pateikę prekės nr. (IAN) **489979_2501**, galėsite atsidaryti reikiamą naudojimo instrukciją.

Aptarnavimo centras

(LT) Aptarnavimo centras Lietuvoje
Tel. 08 00 33144
El. paštas: hoyer@lidl.lt

IAN: 489979_2501

Tiekėjas

Atkreipkite dėmesį į tai, kad toliau nurodytas adresas **nėra aptarnavimo centro adresas**. Pirmiausia susisiekite su pirmiau nurodytu aptarnavimo centru.

HOYER Handel GmbH
Kühnehöfe 12
22761 Hamburg
VOKIETIJA

Inhalt

1. Übersicht 42
2. Bestimmungsgemäßer Gebrauch 43
3. Sicherheitshinweise 43
4. Lieferumfang 46
5. Gerät aufstellen 46
6. Bedienen 46
6.1 Gerät in Betrieb nehmen und ausschalten 46
6.2 Filter wechseln 47
7. Reinigen 47
8. Aufbewahren 47
9. Entsorgen 48
10. Problemlösung 48
11. Technische Daten 49
12. Garantie der HOYER Handel GmbH 49

1. Übersicht

1 Luftaustritt
2 Griffmulde auf der Rückseite des Gerätes zum Transportieren
3 Filter-LED, wenn die LED blinkt, muss der Pollenfilter getauscht werden.
4 Ein- /Ausschalter und Einstellen der Leistungsstufen **I**, **II**, **III**
5 LED leuchtet, wenn das Gerät eingeschaltet ist
6 Vorfilter vor dem Lufteintritt
7 Kabelfach mit Anschlussleitung und Netzstecker
8 Griffmulde zum Entfernen des Vorfilters
9 Filterreset-Taste
10 Pollenfilter

Herzlichen Dank für Ihr Vertrauen!

Wir gratulieren Ihnen zu Ihrem neuen Luftreiniger.

Für einen sicheren Umgang mit dem Gerät und um den ganzen Leistungsumfang kennenzulernen:

- **Lesen Sie vor der ersten Inbetriebnahme diese Bedienungsanleitung gründlich durch.**
- **Befolgen Sie vor allen Dingen die Sicherheitshinweise!**
- **Das Gerät darf nur so bedient werden, wie in dieser Bedienungsanleitung beschrieben.**
- **Bewahren Sie diese Bedienungsanleitung auf.**
- **Falls Sie das Gerät einmal weitergeben, legen Sie bitte diese Bedienungsanleitung dazu. Die Bedienungsanleitung ist Bestandteil des Produktes.**

Wir wünschen Ihnen viel Freude mit Ihrem neuen Luftreiniger!

Symbole am Gerät


Führen Sie einen Filterwechsel durch, wenn die LED blinkt.

2. Bestimmungsgemäßer Gebrauch

Das Gerät ist geeignet als Luftreinger für trockene Innenräume bis ca. 15 m^2.

Das Gerät ist für den privaten Haushalt konzipiert und darf nicht für gewerbliche Zwecke eingesetzt werden. Das Gerät darf nur in Innenräumen benutzt werden.

Vorhersehbarer Missbrauch


BRANDGEFAHR!

- ⊙ Benutzen Sie das Gerät niemals dazu, Textilien oder andere Dinge auf, über oder vor dem Gerät zu trocknen.
- ⊙ Das Gerät darf nicht in Fahrzeugen jeglicher Art verwendet werden.

3. Sicherheitshinweise

Warnhinweise

Falls erforderlich, werden folgende Warnhinweise in dieser Bedienungsanleitung verwendet:


GEFAHR! Hohes Risiko: Missachtung der Warnung kann Schaden für Leib und Leben verursachen.

WARNUNG! Mittleres Risiko: Missachtung der Warnung kann Verletzungen oder schwere Sachschäden verursachen.

VORSICHT: Geringes Risiko: Missachtung der Warnung kann leichte Verletzungen oder Sachschäden verursachen.

HINWEIS: Sachverhalte und Besonderheiten, die im Umgang mit dem Gerät beachtet werden sollten.

Anweisungen für den sicheren Betrieb

- ⊙ Dieses Gerät kann von Kindern ab 8 Jahren und darüber unter Aufsicht benutzt werden.
- ⊙ Dieses Gerät kann von Personen mit verringerten physischen, sensorischen oder mentalen Fähigkeiten oder Mangel an Erfahrung und Wissen benutzt werden, wenn sie beaufsichtigt oder bezüglich des sicheren Gebrauchs des Gerätes unterwiesen wurden und die daraus resultierenden Gefahren verstehen.
- ⊙ Kinder dürfen nicht mit dem Gerät spielen.
- ⊙ Wechseln Sie regelmäßig den Filter.
- ⊙ Benutzen Sie das Gerät nicht:
  - in unmittelbarer Nähe eines Spülbeckens, einer Badewanne, einer Dusche oder eines Schwimmbeckens oder anderen feuchten Räumen
  - wenn es zuvor fallen gelassen wurde
  - wenn es sichtbare Anzeichen von Beschädigungen aufweist
- ⊙ Benutzen Sie das Gerät auf einer waagerechten und stabilen Fläche.
- ⊙ Wenn die Netzanschlussleitung dieses Gerätes beschädigt wird, muss sie durch den Hersteller oder seinen Kundendienst oder eine ähnlich qualifizierte Person ersetzt werden, um Gefährdungen zu vermeiden.
- ⊙ Trennen Sie das Gerät vor der Reinigung oder anderen Wartungen vom Netz.
- ⊙ Der freie Bereich um das Gerät muss mindestens 30 cm betragen.
- ⊙ Beachten Sie das Kapitel Reinigung.

⚠ *GEFAHR für Kinder!*

- ⊙ Verpackungsmaterial ist kein Kinderspielzeug. Kinder dürfen nicht mit den Kunststoffbeuteln spielen. Es besteht Erstickungsgefahr.
- ⊙ Bewahren Sie das Gerät außerhalb der Reichweite von Kindern auf.

⚠ *GEFAHR für und durch Haus- und Nutztiere!*

- ⊙ Von Elektrogeräten können Gefahren für Haus- und Nutztiere ausgehen. Des Weiteren können Tiere auch einen Schaden am Gerät verursachen. Halten Sie deshalb Tiere grundsätzlich von Elektrogeräten fern.

⚠ *GEFAHR von Stromschlag durch Feuchtigkeit!*

- ⊙ Das Gerät, die Netzanschlussleitung und der Netzstecker dürfen nicht in Wasser oder andere Flüssigkeiten getaucht werden.

- Schützen Sie das Gerät vor Feuchtigkeit, Tropf- oder Spritzwasser: Es besteht die Gefahr eines elektrischen Schlages.
- Sollte Flüssigkeit in das Gerät gelangen, sofort den Netzstecker ziehen. Vor einer erneuten Inbetriebnahme das Gerät prüfen lassen.
- Bedienen Sie das Gerät nicht mit feuchten Händen.
- Sollte das Gerät doch einmal ins Wasser gefallen sein, ziehen Sie sofort den Netzstecker und nehmen Sie erst danach das Gerät heraus. Benutzen Sie das Gerät in diesem Fall nicht mehr, sondern lassen Sie es von einer Fachwerkstatt überprüfen.

GEFAHR durch Stromschlag!

- Nehmen Sie das Gerät nicht in Betrieb, wenn das Gerät oder die Netzanschlussleitung sichtbare Schäden aufweist oder wenn das Gerät zuvor fallen gelassen wurde.
- Schließen Sie den Netzstecker nur an eine ordnungsgemäß installierte, leicht zugängliche Steckdose an, deren Spannung der Angabe auf dem Typenschild entspricht. Die Steckdose muss auch nach dem Anschließen weiterhin leicht zugänglich sein.
- Achten Sie darauf, dass die Netzanschlussleitung nicht durch scharfe Kanten oder heiße Stellen beschädigt werden kann.
- Achten Sie beim Gebrauch des Gerätes darauf, dass die Netzanschlussleitung nicht eingeklemmt oder gequetscht wird.
- Das Gerät ist auch nach dem Ausschalten nicht vollständig vom Netz getrennt. Um dies zu tun, ziehen Sie den Netzstecker.
- Um den Netzstecker aus der Steckdose zu ziehen, immer am Stecker, nie am Kabel ziehen.
- Ziehen Sie den Netzstecker aus der Steckdose:
  - wenn eine Störung auftritt
  - wenn Sie das Gerät nicht benutzen
  - bevor Sie das Gerät reinigen
  - bevor Sie den Filter wechseln
  - bei Gewitter
- Versuchen Sie niemals, Finger oder Gegenstände durch die Lüftungsgitter in das Innere des Gerätes einzuführen.
- Um Gefährdungen zu vermeiden, nehmen Sie keine Veränderungen am Artikel vor.
- Bei Verwendung eines Verlängerungskabels muss dieses den gültigen Sicherheitsbestimmungen entsprechen.

BRANDGEFAHR!

- Während des Betriebes dürfen sich keine brennbaren Gegenstände (z. B. Vorhänge, Papier usw.) in unmittelbarer Umgebung des Gerätes befinden.
- Benutzen Sie das Gerät niemals dazu, Textilien oder andere Dinge auf, über oder vor dem Gerät zu trocknen.
- Das Gerät darf ausschließlich auf einem festen, ebenen, trockenen und nicht brennbaren Untergrund aufgestellt werden.
- Halten Sie beim Aufstellen des Gerätes ringsherum einen Mindestabstand von 30 cm zu anderen Gegenständen oder der Wand ein.
- Betreiben Sie das Gerät nie in explosionsgefährdeten Räumen oder in der Nähe von brennbaren Gasen oder Flüssigkeiten.
- Achten Sie immer darauf, dass die Luft frei ein- und austreten kann. Ansonsten kann es zu einem Hitzestau in dem Gerät kommen.

WARNUNG vor Sachschäden!

- ⊙ Stellen Sie das Gerät niemals auf heiße Oberflächen (z. B. Herdplatten) oder in die Nähe von Wärmequellen oder offenem Feuer.
- ⊙ Verwenden Sie nur das Originalzubehör.
- ⊙ Verwenden Sie keine scharfen oder kratzenden Reinigungsmittel.

4. Lieferumfang

1 Luftreiniger
1 Pollenfilter (eingesetzt) **10**
1 Kurzanleitung (beiliegend)
1 Bedienungsanleitung (online)

Auspacken

1. Entnehmen Sie alle Teile aus der Verpackung.
2. Prüfen Sie die Teile auf Vollständigkeit und darauf, ob alle Teile unversehrt sind.

5. Gerät aufstellen

BRANDGEFAHR!

- ⊙ Das Gerät darf ausschließlich auf einem festen, ebenen, trockenen und nicht brennbaren Untergrund aufgestellt werden. Das Gerät darf z. B. nicht auf einem hochflorigen Teppich aufgestellt werden.
- ⊙ Halten Sie beim Aufstellen des Gerätes ringsherum einen Mindestabstand von 30 cm zu anderen Gegenständen oder der Wand ein.
- ⊙ Während des Betriebes dürfen sich keine brennbaren Gegenstände (z. B. Vorhänge, Papier usw.) in unmittelbarer Umgebung des Gerätes befinden.

- Wählen Sie einen Standort, der den Sicherheitshinweisen entspricht.
- Wählen Sie den Standort so, dass sich keine Personen, Tiere oder Pflanzen direkt in der Auslassöffnung sitzen.
- Achten Sie auf einen sicheren Stand des Gerätes.

6. Bedienen

6.1 Gerät in Betrieb nehmen und ausschalten

1. Ziehen Sie soviel Anschlussleitung aus dem Kabelfach, wie Sie benötigen und stecken Sie den Netzstecker ***7*** in eine Steckdose, die den technischen Daten entspricht.
   - Die LEDs **3** und **5** leuchten kurz.
2. Mit der Taste **4**, schalten Sie das Gerät ein, wechseln die Leistungsstufen und schalten das Gerät wieder aus.
   - 1x drücken: Gerät einschalten. Die niedrigste Leistungsstufe (**I**) ist gewählt und die LED **5** leuchtet schwach.
   - 2x drücken: Die mittlere Leistungsstufe (**II**) ist gewählt und die LED **5** leuchtet etwas heller.
   - 3x drücken: Die höchste Leistungsstufe (**III**) ist gewählt und die LED **5** leuchtet hell. Durch wiederholtes Drücken kehrt das Gerät wieder zu der niedrigsten Leistungsstufe (**I**) zurück.
   - Taste **4** ca. 3 Sekunden gedrückt halten: Das Gerät wird ausgeschaltet und die LED **5** erlischt.

6.2 Filter wechseln

Wenn die Filter-LED **3** blinkt und ein akustisches Signal ertönt, muss der eingelegte Pollenfilter **10** ersetzt werden.

Intervalle

Filter	Wie oft?	Was ist zu tun?
Vorfilter **6**	alle 2 - 4 Wochen	reinigen
Pollenfilter **10**	alle 6 Monate	austauschen

1. Nehmen Sie den Vorfilter **6** ab. Am Besten greifen Sie ihn an der Griffmulde **8** seitlich am Gerät.
2. **Bild A:** Nehmen Sie den Pollenfilter **10** aus dem Luftreiniger indem Sie ihn oben an der Lasche herausziehen und entsorgen Sie ihn im Hausmüll.
3. Saugen Sie den Vorfilter **6** vorsichtig mit einem Staubsauger ab.
4. **Bild B:** Drücken Sie die Filterreset-Taste **9** im Inneren des Gerätes, bis die LED **3** für die Filteranzeige kurz blinkt. So weiß das Gerät, dass ein neuer Pollenfilter **10** eingesetzt wurde.
5. Setzen Sie den neuen Pollenfilter **10** ein und setzen den Vorfilter **6** wieder auf das Gerät.

7. Reinigen

Damit Sie lange Freude an Ihrem Gerät haben, sollten Sie es regelmäßig reinigen.

GEFAHR durch Stromschlag!

- ⊙ Ziehen Sie vor jeder Reinigung den Netzstecker **7**.
- ⊙ Tauchen Sie das Gerät nie in Wasser.
- ⊙ Lassen Sie kein Wasser oder Reinigungsmittel in das Gerät laufen.

WARNUNG vor Sachschäden!

- ⊙ Verwenden Sie keine scharfen oder kratzenden Reinigungsmittel.

Gerät

1. Der Vorfilter **6** kann mit einem Staubsauger abgesaugt werden. Falls erforderlich kann dieser Filter auch mit Wasser gereinigt werden.
2. Reinigen Sie das Gerät außen mit einem angefeuchteten Tuch. Sie können auch etwas Spülmittel nehmen.
3. Wischen Sie mit einem Tuch welches mit klarem Wasser angefeuchtet ist nach.
4. Wischen Sie das Gerät innen mit einem trockenen Tuch aus.
5. Benutzen Sie das Gerät erst wieder, wenn es vollständig getrocknet ist.

8. Aufbewahren

- Ziehen Sie den Netzstecker **7**, wenn Sie das Gerät längere Zeit nicht benutzen.
- Schieben Sie die Netzanschlussleitung in das Kabelfach.

9. Entsorgen



Dieses Produkt unterliegt der europäischen Richtlinie 2012/19/EU. Das Symbol der durchgestrichenen Abfalltonne auf Rädern bedeutet, dass das Produkt in der Europäischen Union einer getrennten Müllsammlung zugeführt werden muss. Dies gilt für das Produkt und alle mit diesem Symbol gekennzeichneten Zubehörteile. Gekennzeichnete Produkte dürfen nicht über den normalen Hausmüll entsorgt werden, sondern müssen an einer Annahmestelle für das Recycling von elektrischen und elektronischen Geräten abgegeben werden.



Dieses Recycling-Symbol markiert z. B. einen Gegenstand oder Materialteile als für die Rückgewinnung wertvoll. Recycling hilft, den Verbrauch von Rohstoffen zu reduzieren und die Umwelt zu entlasten. Informationen zur Entsorgung und der Lage des nächsten Recyclinghofes erhalten Sie z. B. bei Ihrer Stadtreinigung oder in den Gelben Seiten.

Verpackung

Wenn Sie die Verpackung entsorgen möchten, achten Sie auf die entsprechenden Umweltvorschriften in Ihrem Land.

Gerät entsorgen in Deutschland

In Deutschland sind Vertreiber von Elektro- und Elektronikgeräten sowie Vertreiber von Lebensmitteln zur Rücknahme verpflichtet. LIDL bietet Ihnen Rückgabemöglichkeiten direkt in den Filialen und Märkten an. Rückgabe und Entsorgung sind für Sie kostenfrei.

Beim Kauf eines Neugerätes haben Sie das Recht, ein entsprechendes Altgerät unentgeltlich zurückzugeben.

Zusätzlich haben Sie die Möglichkeit, unabhängig vom Kauf eines Neugerätes, unentgeltlich (bis zu drei) Altgeräte abzugeben, die in keiner Abmessung größer als 25 cm sind.

Bitte löschen Sie vor der Rückgabe alle personenbezogenen Daten.

Bitte entnehmen Sie vor der Rückgabe Batterien oder Akkumulatoren, die nicht vom Altgerät umschlossen sind, sowie Lampen, die zerstörungsfrei entnommen werden können und führen diese einer separaten Sammlung zu.

10. Problemlösung

Sollte Ihr Gerät einmal nicht wie gewünscht funktionieren, gehen Sie bitte erst diese Checkliste durch. Vielleicht ist es nur ein kleines Problem, das Sie selbst beheben können.

GEFAHR durch Stromschlag!

⊙ Versuchen Sie auf keinen Fall, das Gerät selbstständig zu reparieren.

Fehler	Mögliche Ursachen / Maßnahmen
Keine Funktion	• Ist die Stromversorgung sichergestellt? • Überprüfen Sie den Anschluss.
Die Wirkung des Gerätes scheint nachzulassen.	• Wechseln Sie den Pollenfilter **10**.

11. Technische Daten

Modell:	LLK 19 A1
Netzspannung:	220 - 240 V ~ 50 - 60 Hz
Leistung:	19 W
Leistungsaufnahme im Standby: ≤ 0,5 W	

Verwendete Symbole

	Schutzisolierung
	**G**eprüfte **S**icherheit: Geräte müssen den allgemein anerkannten Regeln der Technik genügen und gehen mit dem Produktsicherheitsgesetz (ProdSG) konform.
	Mit der CE-Kennzeichnung erklärt die HOYER Handel GmbH die EU-Konformität.
	Dieses Symbol erinnert daran, die Verpackung umweltfreundlich zu entsorgen.
	Mit dem Recyclingsymbol (3 Pfeile) sind wiederverwertbare Materialien gekennzeichnet. Das Material kann durch die Recycling-Nummer in der Mitte (hier: 21) und/oder ein Kürzel (hier: PAP) spezifiziert werden.
~	Wechselspannung

Technische Änderungen vorbehalten.

12. Garantie der HOYER Handel GmbH

Sehr geehrte Kundin, sehr geehrter Kunde, Sie erhalten auf dieses Gerät 3 Jahre Garantie ab Kaufdatum. Im Falle von Mängeln dieses Produkts stehen Ihnen gegen den Verkäufer des Produkts gesetzliche Rechte zu. Diese gesetzlichen Rechte werden durch unsere im Folgenden dargestellte Garantie nicht eingeschränkt.

Garantiebedingungen

Die Garantiefrist beginnt mit dem Kaufdatum. Bitte bewahren Sie den Original-Kassenbon gut auf. Diese Unterlage wird als Nachweis für den Kauf benötigt.
Tritt innerhalb von drei Jahren ab dem Kaufdatum dieses Produkts ein Material- oder Fabrikationsfehler auf, wird das Produkt von uns – nach unserer Wahl – für Sie kostenlos repariert oder ersetzt. Diese Garantieleistung setzt voraus, dass innerhalb der Dreijahresfrist das defekte Gerät und der Kaufbeleg (Kassenbon) vorgelegt und schriftlich kurz beschrieben wird, worin der Mangel besteht und wann er aufgetreten ist.
Wenn der Defekt von unserer Garantie gedeckt ist, erhalten Sie das reparierte oder ein neues Produkt zurück. Mit Reparatur oder Austausch des Produkts beginnt kein neuer Garantiezeitraum.

Garantiezeit und gesetzliche Mängelansprüche

Die Garantiezeit wird durch die Gewährleistung nicht verlängert. Dies gilt auch für ersetzte und reparierte Teile. Eventuell schon beim Kauf vorhandene Schäden und Mängel müssen sofort nach dem Auspacken gemeldet werden. Nach Ablauf der Garantiezeit anfallende Reparaturen sind kostenpflichtig.

Garantieumfang

Das Gerät wurde nach strengen Qualitätsrichtlinien sorgfältig produziert und vor Auslieferung gewissenhaft geprüft.
Die Garantieleistung gilt für Material- oder Fabrikationsfehler.

Von der Garantie ausgeschlossen sind Verschleißteile, die normaler Abnutzung ausgesetzt sind und Beschädigungen an zerbrechlichen Teilen, z. B. Schalter, Leuchtmittel oder andere Teile, die aus Glas gefertigt sind.

Diese Garantie verfällt, wenn das Produkt beschädigt, nicht sachgemäß benutzt oder gewartet wurde. Für eine sachgemäße Benutzung des Produkts sind alle in der Bedienungsanleitung aufgeführten Anweisungen genau einzuhalten. Verwendungszwecke und Handlungen, von denen in der Bedienungsanleitung abgeraten oder vor denen gewarnt wird, sind unbedingt zu vermeiden. Das Produkt ist lediglich für den privaten und nicht für den gewerblichen Gebrauch bestimmt. Bei missbräuchlicher und unsachgemäßer Behandlung, Gewaltanwendung und bei Eingriffen, die nicht von unserem autorisierten Service-Center vorgenommen wurden, erlischt die Garantie.

Abwicklung im Garantiefall

Um eine schnelle Bearbeitung Ihres Anliegens zu gewährleisten, folgen Sie bitte den folgenden Hinweisen:

- Bitte halten Sie für alle Anfragen die Artikelnummer **IAN: 489979_2501** und den Kassenbon als Nachweis für den Kauf bereit.
- Die Artikelnummer finden Sie auf dem Typenschild, einer Gravur, auf dem Titelblatt Ihrer Anleitung (unten links) oder als Aufkleber auf der Rück- oder Unterseite des Gerätes.
- Sollten Funktionsfehler oder sonstige Mängel auftreten, kontaktieren Sie zunächst das nachfolgend benannte Service-Center **telefonisch** oder per **E-Mail**.
- Ein als defekt erfasstes Produkt können Sie dann unter Beifügung des Kaufbelegs (Kassenbon) und der Angabe, worin der Mangel besteht und wann er aufgetreten ist, für Sie portofrei an die Ihnen mitgeteilte Service-Anschrift übersenden.

Auf www.lidl-service.com können Sie diese und viele weitere Handbücher, Produktvideos und Installationssoftware herunterladen.



Mit diesem QR-Code gelangen Sie direkt auf die Lidl-Service-Seite (www.lidl-service.com) und können mittels der Eingabe der Artikelnummer (IAN) **489979_2501** Ihre Bedienungsanleitung öffnen.



Service-Center

(DE) Service Deutschland
Tel.: 0800 5435 111
E-Mail: hoyer@lidl.de

(AT) Service Österreich
Tel.: 0800 447 744
E-Mail: hoyer@lidl.at

(CH) Service Schweiz
Tel.: 0800 56 44 33
E-Mail: hoyer@lidl.ch

IAN: 489979_2501



Lieferant

Bitte beachten Sie, dass die folgende Anschrift **keine Serviceanschrift** ist. Kontaktieren Sie zunächst das genannte Service-Center.

HOYER Handel GmbH
Kühnehöfe 12
22761 Hamburg
DEUTSCHLAND