LIVARNO





LED RECHARGEABLE OUTDOOR LIGHT

(GB)
LED RECHARGEABLE OUTDOOR LIGHT
Assembly, operating and safety instructions

(SE)
BATTERIDRIVEN LED-VÄGGLAMPA FÖR UTOMHUSBRUK
Monterings-, bruks- och säkerhetsanvisningar

(PL)
LAMPA LED
Wskazówki montażu, obsługi i bezpieczeństwa

(EE)
AKUGA LED-VALGUSTI VÄLISSEINALE
Montaaži-, käsitsemis- ja ohutusjuhised

(DE)
LED-AKKU-AUSSENWANDLEUCHTE
Montage-, Bedienungs- und Sicherheitshinweise

(FI)
AKKUKÄYTTÖINEN LED-SEINÄVALAISIN ULKOKÄYTTÖÖN
Asennus-, käyttö- ja turvallisuusohjeet

(DK)
GENOPLADELIG LED-VÆGLAMPE TIL UDENDØRS BRUG
Monterings-, betjenings- og sikkerhedshenvisninger

(LT)
SIENINIS AKUMULIATORINIS LED LAUKO ŠVIESTUVAS
Nurodymai dėl montavimo, naudojimo ir saugumo

(LV)
AR AKUMULATORU DARBINĀMS LED ĀRA SIENAS APGAISMOJUMS
Montāžas, lietošanas un drošības norādījumi

IAN 514560_2510

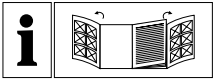

GB	Assembly, operating and safety instructions	Page	5
FI	Asennus-, käyttö- ja turvallisuusohjeet	Sivu	16
SE	Monterings-, bruks- och säkerhetsanvisningar	Sidan	26
DK	Monterings-, betjenings- og sikkerhedshenvisninger	Side	37
PL	Wskazówki montażu, obsługi i bezpieczeństwa	Strona	48
LT	Nurodymai dėl montavimo, naudojimo ir saugumo	Puslapis	60
EE	Montaaži-, käsitsemis- ja ohutusjuhised	Lehekülg	71
LV	Montāžas, lietošanas un drošības norādījumi	Lpp.	81
DE	Montage-, Bedienungs- und Sicherheitshinweise	Seite	92

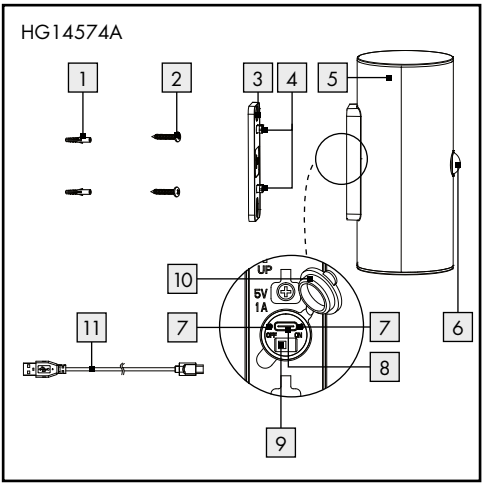
HG14574A
1
2
3
4
5
6
7
7
8
9
10
11
UP
5V
1A
OFF
ON

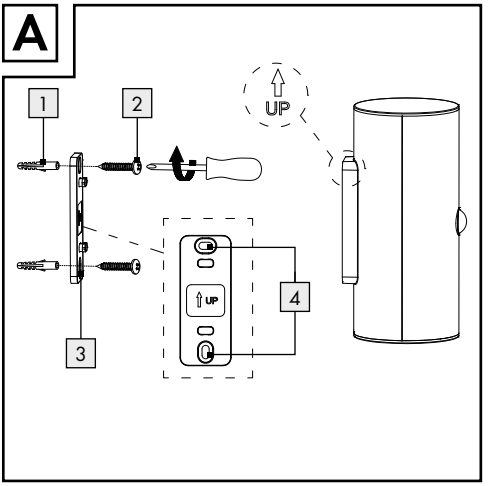
A
1
2
3
4
UP
UP

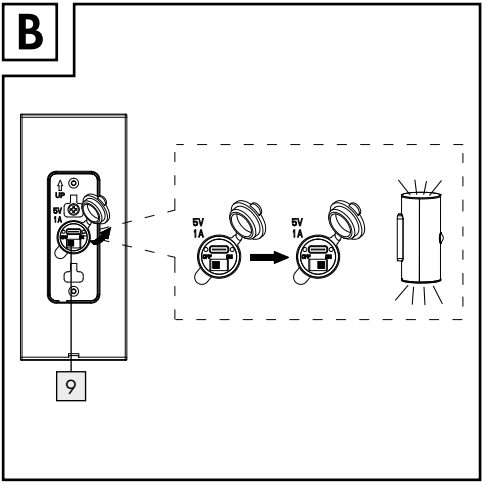
B
UP
5V
1A
9
5V
1A
5V
1A

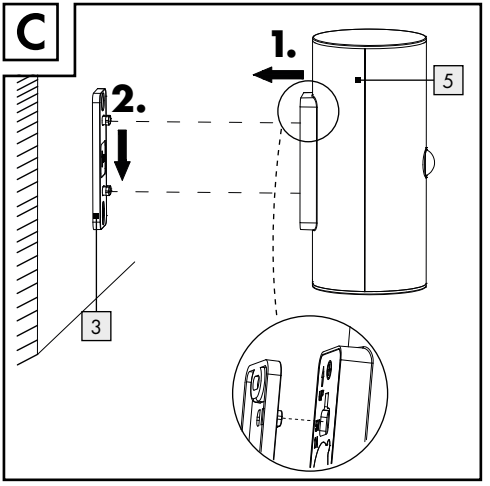
C
1.
2.
3
5

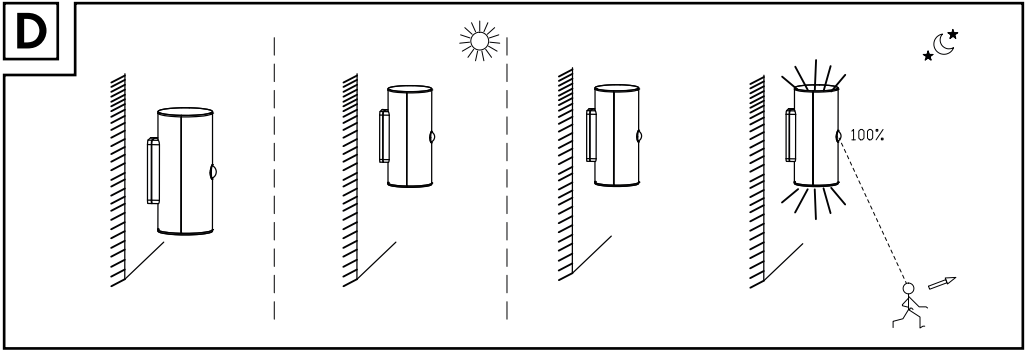
D
100%

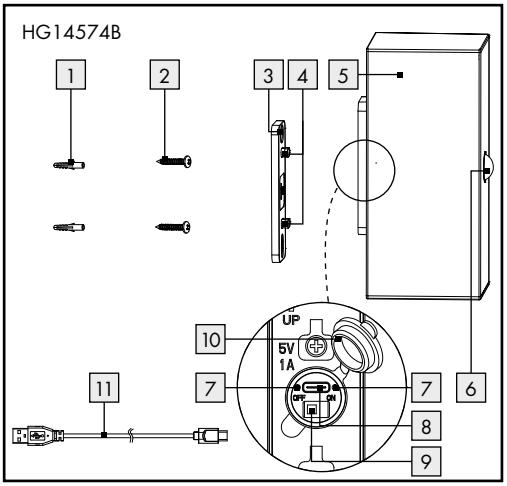
HG14574B
1
2
3
4
5
6
7
7
8
9
10
11
UP
5V
1A
OFF
ON

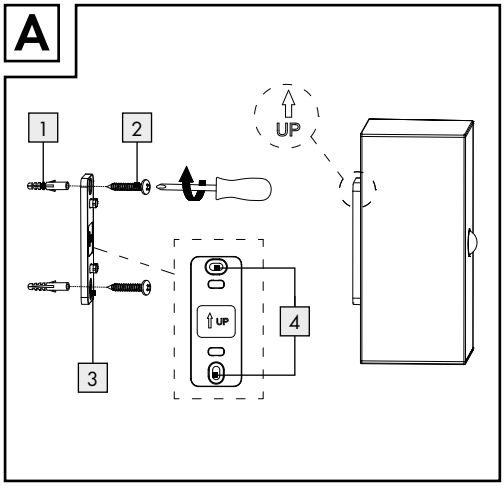
A
1
2
3
4
UP
UP

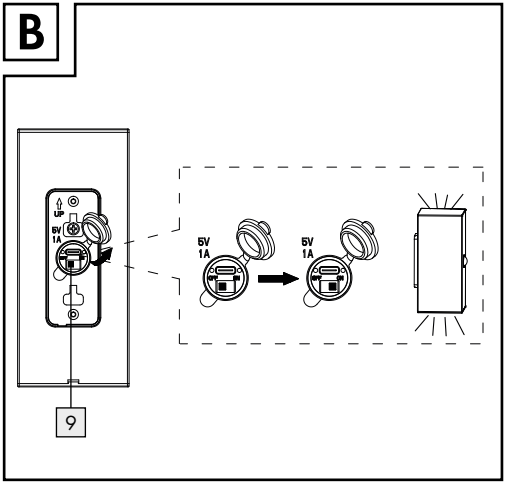
B
9
5V
1A
5V
1A

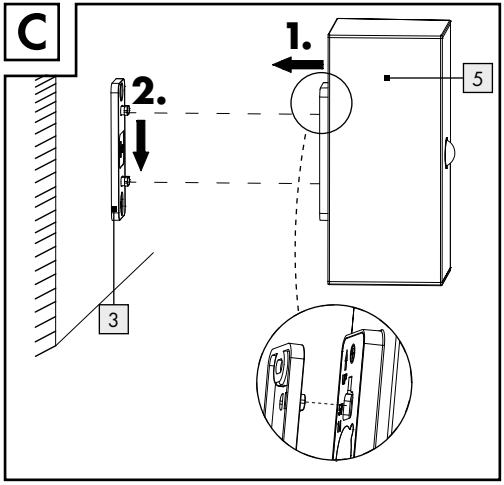
C
1.
2.
3
5

List of pictograms used ..... Page 6

Intended use ..... Page 7

Parts description ..... Page 7

Technical data ..... Page 8

Scope of delivery ..... Page 8

General safety instructions ..... Page 8
Safety instructions for batteries/rechargeable batteries ..... Page 10

Before use ..... Page 10
Charging the rechargeable battery ..... Page 11

Installation ..... Page 11

Use ..... Page 12

Cleaning and care ..... Page 12

Storage ..... Page 13

Disposal ..... Page 13

Warranty ..... Page 14
Warranty claim procedure ..... Page 15
Service ..... Page 15

List of pictograms used	
	Read instructions before use
	**DANGER!** This symbol in combination with the signal word “DANGER” marks a high-risk hazard that if not prevented could result in death or serious injury.
	**WARNING!** This symbol in combination with the signal word “WARNING” marks a medium-risk hazard that if not prevented could result in death or serious injury.
	**CAUTION!** This symbol in combination with the signal word “CAUTION” marks a low-risk hazard that if not prevented could result in minor or moderate injury.
	**ATTENTION!** This symbol with the signal word “ATTENTION” indicates a possible property damage.
	**NOTE:** This symbol in combination with “NOTE” provides additional useful information.
	**WARNING! EXPLOSION HAZARD!** A warning with this symbol and the words “WARNING! EXPLOSION HAZARD” indicates the potential threat of explosion. Failure to observe this warning may result in serious or fatal injuries and potential property damage. Follow the instructions in this warning to prevent serious injuries, a danger to life or property damage!
	This mandatory sign indicates to wear suitable protective gloves! Follow the instructions of this warning to avoid hand injuries caused by objects or contact with hot or chemical materials.
	Protection class III
ta	Maximum rated ambient temperature

List of pictograms used	
	Direct current/voltage
	Splashproof
	USB connection symbol
	CE mark indicates conformity with relevant EU directives applicable for this product.
	Safety information Instructions for use

LED Rechargeable Outdoor Light

● Intended use

The product is intended to illuminate outdoor areas without electrical connection. The product is intended for private use only and is not suitable for commercial use or for use in other applications.

- Not suitable for ordinary lighting in household room illumination.

● Parts description

1 Dowel (Ø 6 mm)
2 Screw (Ø 4 x 30 mm)
3 Mounting plate
4 Mounting hole
5 LED wall light
6 Twilight and IR motion sensor
7 Charging indicator
8 USB input socket (Type C)
9 ON/OFF switch
10 Protective cap
11 USB cable

Technical data

Operating voltage:	3.7 V⎓
Rechargeable battery:	2 x Lithium-ion battery, 3.7 V⎓, 2200 mAh, 8.14 Wh, 18650-2200F (1IMR19/66) (non-replaceable by user; replaceable only by qualified person)
LEDs:	14 (2 x 7) warm white LEDs (3000 K) (LEDs not replaceable)
Total power:	7 W
Motion sensor:	range: 5 m detection angle: 100 °
Projected area:	max. 136.5 cm^2
Degrees of protection:	IP44 (splash-proof)
Product dimensions (W x D x H):	HG14574A: 70 x 76 x 155 mm HG14574B: 67 x 76 x 155 mm
Product weight:	260 g
Operating temperature:	0 °C to 35 °C
Storage temperature:	-10 °C to +45 °C
Operating humidity:	40 to 75 % RH

Scope of delivery

Check immediately after unpacking that the parts are complete and that the product is in proper condition.

1 LED Rechargeable Outdoor Light
1 USB cable (0.5 m)
2 Screws (Ø 4 x 30 mm)
2 Wall plugs (Ø 6 mm)
1 Instructions for assembly and use

General safety instructions

Before using the product, please familiarise yourself with all of the safety information and instructions for use! When passing this product on to others, please also include all the documents!

- This product can be used by children aged from 8 years and above and persons with reduced physical, sensory or mental capabilities or lack of experience and knowledge if they have been given supervision or instruction concerning use of the product in a safe way and understand the hazards involved. Children shall not play with the product. Cleaning and

user maintenance shall not be made by children without supervision.

- Never leave children unsupervised with the packaging material. The packaging material represents a danger of suffocation. Children frequently underestimate the dangers.
- Keep children out of the area you are working in. A large number of screws and other small parts are included with delivery. These may prove life-threatening if swallowed or inhaled.
- Do not use this product if you notice any damage!
- The LEDs are not replaceable.
- If the LEDs fail at the end of their useful lives, the entire product must be replaced.
- Only connect the product to a properly installed USB socket. The voltage must comply with information given in the section “Technical data”.
- The product should never be charged at a PC or notebook, because due to the high power consumption, the PC or notebook could be damaged.
- Do not carry out any modifications or repairs to the product yourself.
- Never immerse the product in water or other liquids!
- Dispose of the product when the product and the USB cable 11 are damaged.
- Ensure the USB cable 11 cannot become damaged by sharp edges or hot objects. Unwind the USB cable 11 completely before use.
- Protect the product from extreme heat and cold.
- The rechargeable battery is not replaceable by the user. Replaceable only by a qualified person.
- Please be aware that while the adapter is plugged in, it uses a small amount of power, even when the product is not switched on. To take the adapter out of operation, unplug it from the socket.
- A mains adapter is not included.
- The USB cable 11 provided is only suitable for use with the product.
- Do not look directly into the light of the product and do not direct the beam of the product into other people’s eyes. This can impair the eyesight.
- This product may emit dangerous optical radiation. Do not look directly into the light of the product. This may be harmful to your eyes.

Safety instructions for batteries/rechargeable batteries

- **DANGER TO LIFE!** Keep batteries/rechargeable batteries out of reach of children. If accidentally swallowed seek immediate medical attention.
- Swallowing may lead to burns, perforation of soft tissue, and death. Severe burns can occur within 2 hours of ingestion.
-  **DANGER OF EXPLOSION!** Never recharge non-rechargeable batteries. Do not short-circuit batteries/rechargeable batteries and/or open them. Overheating, fire or bursting can be the result.
- Never throw batteries/rechargeable batteries into fire or water.
- Do not exert mechanical loads to batteries/rechargeable batteries.

Risk of leakage of batteries/rechargeable batteries

- Avoid extreme environmental conditions and temperatures, which could affect batteries/rechargeable batteries, e.g. radiators/direct sunlight.
- If batteries/rechargeable batteries have leaked, avoid contact with skin, eyes and mucous membranes with the chemicals! Flush immediately the affected areas with fresh water and seek medical attention!
-  **WEAR PROTECTIVE GLOVES!** Leaked or damaged batteries/rechargeable batteries can cause burns on contact with the skin. Wear suitable protective gloves at all times if such an event occurs.
- This product has a built-in rechargeable battery which cannot be replaced by the user. The removal or replacement of the rechargeable battery may only be carried out by the manufacturer or his customer service or by a similarly qualified person in order to avoid hazards. When disposing of the product, it should be noted that this product contains a rechargeable battery.

Before use

Note: Remove all packaging materials from the product.

Charging the rechargeable battery (see Fig. A)

⚠ **ATTENTION!** The product should never be charged at a PC or notebook, because due to the high power consumption, the PC or notebook could be damaged.

ⓘ **NOTE:** The product must be connected to an AC adapter. The technical data of these devices (not included in the scope of delivery) must be observed.

ⓘ **NOTE:** In order to use the product without an USB cable 11, you need to recharge the rechargeable battery before use. The charging process takes approximately 5 hours. The rechargeable battery is firmly integrated into the product.

ⓘ **NOTE:** Fully charge the product before first use.

1. Open the protective cap 10 and connect the USB cable 11 with the USB connector of a power adapter.
2. Connect the type-C-USB connector on the USB cable 11 to the USB input socket 8 on the product.
3. Plug the power adapter into a socket.
4. The charging time is approximately 5 hours when the battery is drained.
5. Disconnect the USB cable 11 from the product to prevent the batteries from discharging themselves.
6. Close the protective cap 10 before you start to use the product again. Otherwise, water could enter the product when it is used outdoors.

ⓘ **NOTE:** The built-in charging controller of the product prevents the rechargeable battery from overcharging.

ⓘ **NOTE:** The product is not charging under 0 °C and over 35 °C according to the battery protection.

ⓘ **NOTE:** Fully charge the battery before storage. If you want to store the product for longer than 3 months, fully charge the battery every 3 months.

ⓘ **NOTE:** Recommend using the product within 3 months after purchase.

Installation

- Make sure that you will not drill into electrical, gas or water lines inside the wall. Use a power drill to drill holes into brick walls. Always observe all safety instructions in the power drill manual. Death or injury due to electric shock may otherwise result.

Please remember when selecting the location for mounting the product:

ⓘ **NOTE:** Depending on the mounting height (ideally between 1.80 m – 2.50 m) the twilight and IR motion sensor [6] has a detection range of 5 m with a detection angle of 100 ° horizontally and 100 ° vertically.

ⓘ **NOTE:** Be sure the twilight and IR motion sensor [6] is not illuminated by street lighting at night. This can influence its functioning.

1. Use the mounting plate [3] as a template to mark the positions for the drill holes. Ensure the orientation of the holes matches the diagram (see Fig. B).
2. Drill two holes with a diameter of 6 mm and a depth of 30 mm. Insert the dowels [1] into the drilled holes.
3. Secure the mounting plate [3] by driving the screws [2] through the designated holes and into the dowels [1]. Make sure the mounting plate [3] is firmly fixed. If necessary, adjust the screws for a tight and secure fit.
4. Position the LED wall light [5] onto the mounting plate [3] and fasten it securely to the wall (see Fig. C).

● Use

1. Remove the LED wall light [5] from the mounting plate [3].
2. Open the protective cap [10] and slide the ON/OFF switch [9] to the ON position.
3. Close the protective cap [10].

ⓘ **NOTE:** Pay attention to the protective cap [10]. Degree of protection IP44 can only be guaranteed if the protective cap [10] is properly seated.

4. Position the LED wall light [5] onto the mounting plate [3] and fasten it securely to the wall.

The product is now ready for use.

ⓘ **NOTE:** The product will light up automatically for 20 seconds when motion is detected by the twilight and IR motion sensor [6] at dusk (see Fig. D).

● Cleaning and care

ⓘ **NOTE:** The product requires no maintenance.

ⓘ **NOTE:** The LEDs cannot be replaced.

- Before cleaning, switch off the product and disconnect the USB cable [11] from the USB

socket. Also, close the protective cap 10 on the USB input socket 8.

- Never immerse the product in water or other liquids.
- Never use caustic cleaners.
- Regularly clean the product with a dry, lint-free cloth.
- Use a slightly moist cloth to remove any stubborn dirt.

Storage

- Store the product in a dry, dust-free location, protected from direct sunlight.
- If the product is not used for a long time, the built-in battery should be fully charged to prolong its operating life.
- Regularly charge the built-in battery, if you do not use the product for a longer period of time. This is necessary to preserve the rechargeable battery.

Disposal

Packaging:
The packaging is made of environmentally friendly materials, which may be disposed of through your local recycling facilities.



Observe the marking of the packaging materials for waste separation, which are marked with abbreviations (a) and numbers (b) with following meaning: 1–7: plastics/ 20–22: paper and fibreboard/80–98: composite materials.

Product:



Contact your municipality for information on how to dispose of your worn-out product.



The adjacent symbol of a crossed out dustbin on wheels indicates this product is subject to directive 2012/19/EU. This directive states at the end of the life this product must not be disposed of through regular household refuse but must be returned to special collection sites, recycling depots or waste management companies.

This disposal is free of charge to you.
Protect the environment and dispose of properly.

Batteries/accumulators:



Environmental damage through incorrect disposal of the batteries/accumulators!

Defective or exhausted batteries/rechargeable batteries must be recycled in accordance with DIRECTIVE 2023/1542. Return batteries/rechargeable batteries to the appropriate local collection facilities.

The symbol showing the crossed-out bin on batteries or rechargeable batteries means that such batteries must not be disposed of in domestic waste. Remove the batteries/battery pack from the product before disposing of them/it. They may contain toxic heavy metals and are subject to hazardous waste regulations.

The chemical symbols of the heavy metals are: Cd = cadmium, Hg = mercury, Pb = lead.

The built-in rechargeable battery cannot be removed for disposal. Return the product completely to a collection site for used electronics.

Warranty

The product has been manufactured to strict quality guidelines and meticulously examined before delivery. In the event of material or manufacturing defects you have legal rights against the retailer of this product. Your legal rights are not limited in any way by our warranty detailed below.

The warranty for this product is 3 years from the date of purchase. The warranty period begins on the date of purchase. Keep the original sales receipt in a safe location as this document is required as proof of purchase.

Any damage or defects already present at the time of purchase must be reported without delay after unpacking the product.

Should the product show any fault in materials or manufacture within 3 years from the date of purchase, we will repair or replace it – at our choice – free of charge to you. The warranty period is not extended as a result of a claim being granted. This also applies to replaced and repaired parts.

This warranty becomes void if the product has been damaged, or used or maintained improperly.

The warranty covers material or manufacturing defects. This warranty does not cover product parts subject to normal wear and tear, thus considered consumables (e.g. batteries, tubes, cartridges), nor damage to fragile parts, e.g. switches or glass parts.

For this product, the rechargeable battery is also covered by its warranty period.

Warranty claim procedure

To ensure quick processing of your case, please observe the following instructions:

Please have the till receipt and the item number (IAN 514560_2510) available as proof of purchase.
You will find the item number on the rating plate, an engraving on the front page of the instructions for use (bottom left), or as a sticker on the rear or bottom of the product.
If functional or other defects occur, please contact the service department listed either by telephone or by e-mail.
You can return a defective product to us free of charge to the service address that will be provided to you. Ensure that you enclose the proof of purchase (till receipt) and information about what the defect is and when it occurred.

Service

GB **Service Great Britain**
Tel.: 0800 404 7657
E-Mail: owim@lidl.co.uk

CE IP44

Luettelo käytetyistä merkeistä ..... Sivu 17

Tarkoituksenmukainen käyttö ..... Sivu 18

Osien kuvaus ..... Sivu 18

Tekniset tiedot ..... Sivu 19

Toimituksen sisältö ..... Sivu 19

Yleiset turvallisuusohjeet ..... Sivu 19
Paristoja/akkuja koskevat turvallisuuohjeet ..... Sivu 20

Ennen käyttöönottoa ..... Sivu 21
Akun lataaminen ..... Sivu 21

Asennus ..... Sivu 22

Käyttöönotto ..... Sivu 23

Puhdistus ja hoito ..... Sivu 23

Säilytys ..... Sivu 23

Hävittäminen ..... Sivu 23

Takuu ..... Sivu 24
Toimiminen takuutapauksessa ..... Sivu 25
Huoltopalvelu ..... Sivu 25

Luettelo käytetyistä merkeistä	
	Lue käyttöohje ennen käyttöä
	**VAARA!** Tämä merkki, joka on varustettu "VAARA"-huomiosanalla, tarkoittaa erittäin riskialtista vaaratilannetta, joka johtaa vakavaan loukkaantumiseen tai kuolemaan, jos sitä ei vältetä.
	**VAROITUS!** Tämä merkki, joka on varustettu "VAROITUS"-huomiosanalla, tarkoittaa melkoisen riskialtista vaaratilannetta, joka voi johtaa vakavaan loukkaantumiseen tai kuolemaan, jos sitä ei vältetä.
	**VARO!** Tämä merkki, joka on varustettu "VARO"-huomiosanalla, tarkoittaa matalan riskin vaaratilannetta, joka voi johtaa lieviin tai kohtalaisiin vammoihin, jos sitä ei vältetä.
	**HUOMIO!** Tämä merkki, joka on varustettu "HUOMIO"-huomiosanalla, varoittaa mahdollisesta ainevahingosta.
	**HUOMAUTUS:** Tämä merkki, joka on varustettu "HUOMAUTUS"-sanalla, antaa tarpeellisia lisätietoja.
	**VAROITUS! RÄJÄHDYSVAARA!** Tällä merkillä ja sanalla varustettu "VAROITUS! RÄJÄHDYSVAARA!"-varoitus huomauttaa mahdollisesta räjähdysvaarasta. Tämän varoituksen laiminlyöminen voi johtaa vakavaan vammaan tai kuolemaan ja mahdollisiin ainevahinkoihin. Noudata tämän varoituksen ohjeita vakavan vamman, hengenvaaran tai ainevahinkojen välttämiseksi!
	Tämä merkki viittaa sopivien suojakäsineiden käyttöön! Noudata tätä varoitusta välttääksesi käsien loukkaantumisen esineiden vuoksi tai kontaktin kuumiin tai kemiallisiin aineisiin.
	Suojausluokka III
ta	Ympäristön enimmäislämpötila

Luettelo käytetyistä merkeistä	
	Tasavirta/-jännite
	Roiskevesisuojattu
	USB-liitäntä
	CE-merkinnällä vahvistetaan yhdenmukaisuus tuotteeseen sovellettavien EU-direktiivien kanssa.
	Turvallisuusohjeet Käyttöohjeet

Akkukäyttöinen led-seinävalaisin ulkokäyttöön

Tarkoituksenmukainen käyttö

Tuote on tarkoitettu ulkotilojen valaisuun, joissa ei ole virtaliitäntää. Tuote on tarkoitettu yksityiskäyttöön. Se ei sovellu ammattimaiseen käyttöön tai muuhun käyttötarkoitukseen.

- Tuote ei sovellu kodin normaaliin huonevalaistukseen.

Osien kuvaus

1 Tulppa (Ø 6 mm)
2 Ruuvi (Ø 4 x 30 mm)
3 Asennuslevy
4 Kiinnitysreikä
5 LED-seinävalaisin
6 Hämärä- ja infrapunaliiketunnistin
7 Latausnäyttö
8 USB-tuloliitin (tyyppi C)
9 Virtakytkin (ON/OFF)
10 Suojus
11 USB-johto

Tekniset tiedot

Käyttöjännite:	3,7 V⎓
Akku:	2 x litiumioniakku, 3,7 V⎓, 2200 mAh, 8,14 Wh, 18650-2200F (1IMR19/66) (ei käyttäjän vaihdettavissa; vain tehtävään pätevä henkilö saa vaihtaa)
LEDit:	14 (2 x 7) lämpimän valkoista LEDiä (3000 K) (LEDejä ei voi vaihtaa uusiin)
Kokonaisteho:	7 W
Liiketunnistin:	kantama: 5 m tunnistuskulma: 100 °
Projisoitu pinta-ala:	maks. 136,5 cm^2
IP-luokitus:	IP44 (roiskevesisuojattu)
Tuotteen mitat (L x S x K):	HG14574A: 70 x 76 x 155 mm HG14574B: 67 x 76 x 155 mm
Tuotteen paino:	260 g
Käyttölämpötila:	0 °C – 35 °C
Säilytyslämpötila:	-10 °C – +45 °C
Käyttökosteus:	40 – 75 % suhteellinen ilmankosteus (RH)

Toimituksen sisältö

Tarkista aina välittömästi pakkauksen avaamisen jälkeen toimituksen täydellisyys sekä tuotteen moitteeton kunto.

1 akkukäyttöinen led-seinävalaisin ulkokäyttöön
1 USB-johto (0,5 m)
2 ruuvia (Ø 4 x 30 mm)
2 tulppaa (Ø 6 mm)
1 asennus- ja käyttöohje

Yleiset turvallisuusohjeet

Tutustu ennen tuotteen käyttöä huolellisesti kaikkiin käyttö- ja turvallisuusohjeisiin! Liitä kaikki ohjeet tuotteen mukaan, jos annat sen muiden henkilöiden käyttöön!

- Tuotetta voivat käyttää 8 vuotta täyttäneet lapset sekä henkilöt, jotka ovat fyysisiltä tai psyykkisiltä kyvyiltään tai aisteiltaan rajoittuneita tai joilla ei ole kokemusta tai tietoa tuotteen käytöstä, jos he käyttävät tuotetta valvonnan alaisina tai heitä on opastettu tuotteen turvallisessa käytössä ja he ovat tietoisia tuotteeseen liittyvistä vaaroista. Lapset eivät saa leikkiä tuotteella. Lapset eivät saa puhdistaa tai huoltaa tuotetta ilman valvontaa.

- Älä koskaan jätä lapsia pakkausmateriaalien läheisyyteen ilman valvontaa. Pakkausmateriaaliin liittyy tukehtumisvaara. Lapset aliarvioivat usein uhkaavat vaarat.
- Pidä lapset etäällä asennuspaikasta. Toimitus sisältää useita ruuveja ja muita pieniä osia. Nämä voivat johtaa hengenvaaraan nieltäessä tai sisäänhengitettäessä.
- Älä käytä tuotetta, jos havaitset siinä jotain vikaa!
- LEDit eivät ole vaihdettavissa.
- Kun LEDit ovat tulleet elinkaarensa päähän, koko tuote täytyy vaihtaa uuteen.
- Kytke tuote vain asianmukaisesti asennettuun USB-liitäntään. Jännitteen on vastattava luvussa "Tekniset tiedot" ilmoitettuja arvoja.
- Tuotetta ei saa koskaan ladata tietokoneesta tai kannettavasta, sillä korkea virrankulutus voi vaurioittaa niitä.
- Älä tee mitään muutoksia tuotteeseen äläkä yritä itse korjata sitä.
- Älä koskaan upota tuotetta veteen tai muihin nesteisiin!
- Hävitä tuote, jos itse tuote tai USB-johto 11 on vaurioitunut.
- Huolehdi siitä, etteivät terävät reunat tai kuumat esineet vaurioita USB-johtoa 11. Kelaa USB-johto 11 ennen käyttöä kokonaan auki.
- Suojaa tuote kuumuudelta ja pakkaselta.
- Käyttäjä ei voi vaihtaa akkua. Vain tehtävään pätevä henkilö saa vaihtaa sen.
- Huomioi, että kytketty sovitin kuluttaa hieman virtaa, vaikka tuotetta ei olisi kytketty päälle. Sovitin poistetaan käytöstä irrottamalla se pistorasiasta.
- Verkkolaite ei sisälly toimitukseen.
- Toimitukseen sisältyvä USB-johto 11 soveltuu käytettäväksi vain tuotteen kanssa.
- Älä katso suoraan tuotteen valoon äläkä kohdista tuotteen valonsädettä muiden henkilöiden silmiin. Se voi heikentää näkökykyä.
- Tuotteesta voi lähteä vaarallista optista säteilyä. Älä katso suoraan tuotteen valoon. Se voi vaurioittaa silmiä.



Paristoja/akkuja koskevat turvallisuuohjeet

- **HENGENVAARA!** Pidä paristot/akut lasten ulottumattomissa. Pariston/akun nielaisseen henkilön on välittömästi otettava yhteyttä lääkäriin!
- Nieluun joutuminen voi johtaa palovammoihin, pehmytkudoksen puhkeamiseen ja kuolemaan. Vakavat palovammat voivat ilmaantua 2 tunnin sisällä nielemisestä.

-  **RÄJÄHDYSVAARA!** Älä koskaan lataa paristoja, jotka eivät ole uudelleenladattavia. Älä oikosulje paristoja/akkuja äläkä avaa niitä. Siitä voi seurata ylikuumeneminen, tulipalo tai räjähdys.
- Älä koskaan heitä paristoja/akkuja tuleen tai veteen.
- Älä altista paristoja/akkuja mekaaniselle kuormitukselle.

Paristojen/akkujen vuotamisesta johtuva vaara

- Vältä äärimmäisiä olosuhteita ja lämpötiloja, jotka voivat vaikuttaa paristoihin/akkuihin esim. lämpöpatterit tai suora auringonvalo.
- Jos paristot/akut ovat vuotaneet, vältä kemikaalien kosketusta ihoon, silmiin ja limakalvoihin! Huuhtele altistuneet kohdat välittömästi pelkällä vedellä ja ota yhteyttä lääkäriin!
-  **KÄYTÄ SUOJAKÄSINEITÄ!** Vuotaneet tai vaurioituneet paristot/akut voivat syövyttää ihoa. Käytä siksi ehdottomasti aina sopivia suojakäsineitä.
- Tässä tuotteessa on kiinteä akku, jota käyttäjä ei voi vaihtaa uuteen. Akun saa poistaa tai vaihtaa vain valmistaja, tämän huoltopalvelu tai muu pätevä henkilö, jotta vaaratilanteet voidaan välttää. Tuotetta hävitettäessä tulee muistaa, että siinä on kiinteä akku.

Ennen käyttöönottoa

Huomautus: poista tuotteesta kaikki pakkausmateriaalit.

Akun lataaminen (kuva A)

⚠ **HUOMIO!** Tuotetta ei saa koskaan ladata tietokoneesta tai kannettavasta, sillä korkea virrankulutus voi vaurioittaa niitä.

ⓘ **HUOMAUTUS:** Tuote on liitettävä verkkolaitteeseen. Näiden laitteiden (eivät sisälly toimitukseen) teknisiä tietoja on noudatettava.

ⓘ **HUOMAUTUS:** Jotta tuotetta voidaan käyttää ilman USB-johtoa [11], akku on ladattava ennen käyttöä. Lataus kestää noin 5 tuntia. Akku on asennettu kiinteästi tuotteeseen.

ⓘ **HUOMAUTUS:** lataa tuote täyteen ennen ensimmäistä käyttöä.

1. Avaa suojus [10] ja liitä USB-johto [11] verkkolaitteen USB-liitäntään.
2. Liitä USB-johdon [11] USB-C-pistoke tuotteen USB-tuloliittimeen [8].
3. Kytke verkkolaite pistorasiaan.
4. Latausaika on noin 5 tuntia, kun akku on täysin tyhjä.
5. Irrota USB-johto [11] tuotteesta välttääksesi akun purkautumisen.

6. Sulje suojus 10 ennen kuin käytät tuotetta uudelleen. Muutoin ulkona käytettäessä tuotteeseen voisi päästä vettä.

ⓘ **HUOMAUTUS:** valaisimen sisäänrakennettu lataussäädin estää akun ylilataamisen.

ⓘ **HUOMAUTUS:** akkusuojan vuoksi tuotetta ei voi ladata alle 0 °C:n ja yli 35 °C:n lämpötiloissa.

ⓘ **HUOMAUTUS:** Lataa akku täyteen ennen säilytykseen laittoa. Jos aiot säilyttää tuotetta yli 3 kuukautta, lataa akku täyteen 3 kuukauden välein.

ⓘ **HUOMAUTUS:** on suositeltavaa käyttää tuotetta 3 kuukauden sisällä sen hankkimisesta.

● Asennus

- Varmista, ettet seinää poratessasi osu sähkö-, kaasu- tai vesijohtoihin. Käytä porakonetta reikien poraamiseen tiiliseinään. Muista noudattaa kaikkia porakoneen käyttöohjeissa olevia turvallisuusohjeita. Muutoin seurauksena voi olla sähköiskun aiheuttama kuolema tai loukkaantuminen.

Huomioi seuraavat asiat tuotteen asennuspaikan valinnassa:

ⓘ **HUOMAUTUS:** hämärä- ja infrapunaliiketunnistimen 6 tunnistusalue on 5 m tunnistuskulman ollessa 100 ° vaakasuoraan ja 100 ° pystysuoraan asennuskorkeudesta riippuen (optimaalinen korkeus on 1,80–2,50 m).

ⓘ **HUOMAUTUS:** Varmista, etteivät katuvalot valaise hämärä- ja infrapunaliiketunnistinta 6 yöllä. Tämä voi vaikuttaa sen toimintaan.

1. Käytä asennuslevyä 3 sapluunana, jolla merkitset poranreikien kohdat. Varmista, että reikien suunta vastaa kuvaa (kuva B).
2. Poraa kaksi reikää, joiden halkaisija on 6 mm ja syvyys 30 mm. Aseta tulpat 1 porattuihin reikiin.
3. Kiinnitä asennuslevy 3 kiertämällä ruuvit 2 reikien läpi tulppien 1 sisään. Varmista, että asennuslevy 3 on kiinnitetty tukevasti. Kiristä ruuveja tarvittaessa tukevan kiinnityksen varmistamiseksi.
4. Aseta LED-seinävalaisin 5 asennuslevylle 3 ja kiinnitä se tukevasti seinään (kuva C).

Käyttöönotto

1. Irrota LED-seinävalaisin 5 asennuslevystä 3.
2. Avaa suojus 10 ja aseta virtakytkin 9 ON-asentoon.
3. Sulje suojus 10.

HUOMAUTUS: tarkista suojus 10. IP44-luoktus voidaan taata vain, kun suojus 10 on suljettu oikein.

4. Aseta LED-seinävalaisin 5 asennuslevylle 3 ja kiinnitä se tukevasti seinään.

Tuote on nyt käyttövalmis.

HUOMAUTUS: tuote syttyy automaattisesti 20 sekunniksi, kun hämärä- ja infrapunaliiketunnistin 6 tunnistaa liikkeen pimeän tultua (kuva D).

Puhdistus ja hoito

HUOMAUTUS: tuotetta ei tarvitse huoltaa.
HUOMAUTUS: LEDejä ei voi vaihtaa.

- Kytke tuote pois päältä ja irrota USB-johto 11 USB-liitännästä ennen puhdistusta.
- Sulje lisäksi aina USB-tuloliittimen 8 suojus 10.
- Älä koskaan upota tuotetta veteen tai muihin nesteisiin.
- Älä koskaan käytä syövyttäviä puhdistusaineita.
- Puhdista tuote säännöllisesti kuivalla, nukattomalla liinalla.
- Käytä puhdistukseen hieman kostutettua liinaa, jos tuote on tavallista likaisempi.

Säilytys

- Säilytä tuotetta kuivassa pölyttömässä paikassa, suoralta auringonsäteilyltä suojattuna.
- Jos tuotetta ei käytetä pitkään aikaan, kiinteä akku on ladattava täyteen sen käyttöiän pidentämiseksi.
- Lataa kiinteä akku säännöllisesti, jos et käytä tuotetta pitkään aikaan. Tämä on välttämätöntä akun säästämiseksi.

Hävittäminen

Pakkaus:
Pakkaus on valmistettu ympäristöystävällisistä materiaaleista, jotka voidaan viedä paikalliseen kierrätyspisteeseen.



Noudata pakkausmateriaalien jätteiden lajittelua koskevia merkintöjä. Ne koostuvat lyhenteistä (a) sekä numeroista

(b) ja tarkoittavat seuraavaa: 1–7: muovit/ 20–22: paperi ja pahvi/80–98: komposiitit.

Tuote:



Lisätietoja käytöstä poistetun tuotteen hävitysmahdollisuuksista saat kunnan- tai kaupungintalolta.



Rastilla ylivedetyn jäteastian merkki tarkoittaa, että tähän laitteeseen sovelletaan direktiiviä 2012/19/EU. Tämän direktiivin mukaan elinkaarensa päähän tullutta laitetta ei saa heittää normaaliin talousjätteeseen, vaan se on toimitettava erilliseen keräyspaikkaan tai jätteenkäsittelystä vastaavaan laitokseen.

Tämä hävitystapa on maksuton.
Säästä ympäristöä hävittämällä tuotteet asianmukaisesti.

Paristojen/akkujen:



Paristojen/akkujen virheellisestä hävittämisestä aiheutuu ympäristövahinko!

Vialliset tai käytetyt paristot/akut täytyy kierrättää ASETUKSEN 2023/1542 mukaan. Palauta paristot/akut paikallisiin keräyspisteisiin.

Yliviivatun jäteastian merkki paristoissa tai akuissa tarkoittaa, että paristoja ja akkuja ei saa hävittää talousjätteen mukana. Poista paristot/akut tuotteesta ennen hävittämistä. Ne voivat sisältää myrkyllisiä raskasmetalleja, minkä vuoksi ne kuuluvat ongelmajätekäsittelyyn.

Raskasmetallien kemialliset merkit ovat seuraavat: Cd = kadmium, Hg = elohopea, Pb = lyijy.

Kiinteää akkua ei voi poistaa laitetta hävitettäessä. Toimita tuote elektroniikka- ja sähkölaiteromun keräyspisteeseen.

Takuu

Tuote on valmistettu huolellisesti tiukkojen laatudirektiivien mukaan ja tarkistettu huolella ennen toimitusta. Materiaali- tai valmistusvirheiden tapauksessa kuluttajalla on laillisia oikeuksia tuotteen myyjää kohtaan. Alla oleva takuu ei rajoita kuluttajan lakisääteisiä oikeuksia millään tavalla.

Tämän tuotteen takuu on 3 vuotta ostopäivästä lukien. Takuuaika alkaa ostopäivästä. Säilytä alkuperäinen ostokuitti turvallisessa paikassa, koska tätä asiakirjaa vaaditaan ostotositteena.

Mahdollisista ostohetkellä esiintyneistä vaurioista tai vioista on ilmoitettava välittömästi tuotteen pakkauksesta purkamisen jälkeen.

Jos 3 vuoden sisällä tuotteen ostopäivästä alkaen tuotteesta löytyy materiaali- tai valmistusvirhe, korjaamme tuotteen ilmaiseksi harkintamme mukaan. Takuuaikaa ei pidennetä myönnetyn takuuvaatimuksen vuoksi. Tämä koskee myös vaihdettuja ja korjattuja osia.

Takuun voimassaolo lakkaa, jos tuote on vioittunut, sitä on käytetty tai huollettu tarkoituksenvastaisesti.

Takuu kattaa materiaali- ja valmistusvirheet. Takuu ei kata tuotteen osia, jotka kuluvat normaalisti (esim. paristot, akut, letkut, väripatruunat) ja joita voidaan sen vuoksi pitää kuluvina osina eikä myöskään rikkoutuvia osia esim. kytkimiä, akkuja tai lasista valmistettuja osia.

Tämän tuotteen takuuaika koskee myös akkua.

Toimiminen takuutapauksessa

Jotta asiasi nopea käsittely voidaan taata, pyydämme sinua toimimaan seuraavien ohjeiden mukaisesti:

Säilytä kassakuitti ja tuotenumero (IAN 514560_2510) todisteena tekemästäsi ostoksesta. Tuotenumero löytyy tyyppikilvestä, kaiverruksesta, käyttöohjeen etusivulta (vasen alareuna) tai tuotteen takaosassa tai pohjassa olevasta tarrasta.
Jos havaitset tuotteessa toimintahäiriöitä tai muita vikoja, ota ensin yhteyttä puhelimitse tai sähköpostitse alla mainittuun huoltopalveluun.
Sen jälkeen voit lähettää tuotteen maksutta huoltopalvelun osoitteeseen. Liitä tuotteen mukaan ostokuitti ja selvitys havaitusta viasta ja sen havaitsemisajankohdasta.

Huoltopalvelu

(FI) **Huoltopalvelu Suomi**
Puhelin: 09 42453024
E-Mail: owim@lidl.fi

CE IP44

Teckenförklaring till använda piktogram ..... Sidan 27

Avsedd användning ..... Sidan 28

Beskrivning av delarna ..... Sidan 28

Tekniska data ..... Sidan 29

Leveransomfattning ..... Sidan 29

Allmän säkerhetsinformation ..... Sidan 29
Säkerhetsinformation om batterier/batteripack ..... Sidan 30

Före första idrifttagningen ..... Sidan 31
Laddning av batteri ..... Sidan 31

Montering ..... Sidan 32

Idrifttagning ..... Sidan 33

Rengöring och skötsel ..... Sidan 33

Förvaring ..... Sidan 33

Avfallshantering ..... Sidan 34

Garanti ..... Sidan 35
Handläggning av garantianspråk ..... Sidan 35
Service ..... Sidan 36

Teckenförklaring till använda piktogram	
	Läs bruksanvisningen före användning
	**FARA!** Denna symbol med signalordet "FARA" indikerar en fara med hög risk, som om den inte undviks leder till allvarliga personskador eller dödsfall.
	**VARNING!** Denna symbol med signalordet "VARNING" indikerar en fara med mellanstor risk, som kan leda till allvarliga personskador eller dödsfall om den inte undviks.
	**SE UPP!** Denna symbol med signalordet "SE UPP" indikerar en fara med liten risk, som om den inte undviks kan leda till lätta eller mindre allvarliga personskador.
	**OBS!** Den här symbolen med signalordet "OBS" visar att en materiell skada är möjlig.
	**HÄNVISNING:** Denna symbol med signalordet "HÄNVISNING" tillhandahåller ytterligare nyttig information.
	**VARNING! EXPLOSIONSRISK!** En varning, som har försetts med detta tecken och orden "VARNING! EXPLOSIONSRISK!" hänvisar till fara på grund av möjliga explosioner. Iakttas inte en sådan varning, kan detta leda till allvarliga personskador eller dödsfall och möjliga materiella skador. Iaktta anvisningarna som följer med denna varning, för att undvika allvarliga personskador, livsfara eller materiella skador!
	Detta påbudstecken hänvisar till att lämpliga skyddshandskar måste användas! Följ anvisningarna i denna varningsinformation för att undvika handskador genom föremål eller kontakt med varma eller kemiska ämnen.
	Skyddsklass III
ta	Maximal omgivningstemperatur

Teckenförklaring till använda piktogram	
	Likström /-spänning
	Stänkvattenskyddad
	USB-anslutning
	CE-märket bekräftar överensstämmelse med de EU-direktiv som gäller för produkten.
	Säkerhetsinformation Hanteringsanvisningar

Batteridriven LED-vägglampa för utomhusbruk

● Avsedd användning

Produkten är avsedd som belysning utomhus, på platser som saknar elanslutning. Produkten är endast avsedd för privat användning och inte för yrkesmässigt bruk eller för andra användningsändamål.

- Denna produkt är inte lämplig att användas som belysning i hushållet.

● Beskrivning av delarna

1 Plugg (Ø 6 mm)
2 Skruv (Ø 4 x 30 mm)
3 Monteringsplatta
4 Monteringshål
5 LED-vägglampa
6 Skymnings- och IR-rörelsevakt
7 Laddningsindikator
8 USB-ingångsuttag (typ C)
9 TILL-/FRÅN-knapp (ON/OFF)
10 Skyddslock
11 USB-kabel

Tekniska data

Driftsspänning:	3,7 V ⎓
Batteri:	2 x litiumjonbatterier, 3,7 V⎓, 2.200 mAh, 8,14 Wh, 18650-2200F (1IMR19/66) (ej utbytbart av användaren; byte endast tillåtet om det utförs av en kvalificerad fackperson)
Lysdioder:	14 (2 x 7) varmvita lysdioder (3.000 K) (lysdioder är inte utbytbara)
Total effekt:	7 W
Rörelsevakt:	räckvidd: 5 m detektionsvinkel: 100 °
Projicerad yta:	max. 136,5 cm^2
Kapslingsklass:	IP44 (stänkvattenskyddad)
Produktmått (B x D x H):	HG14574A: 70 x 76 x 155 mm HG14574B: 67 x 76 x 155 mm
Produktvikt:	260 g
Drifttemperatur:	0 °C till 35 °C
Lagertemperatur:	-10 °C till +45 °C
Driftfuktighet:	40 till 75 % relativ luftfuktighet (RH)

Leveransomfattning

Kontrollera omedelbart efter uppackningen att alla delar finns med i leveransen och att produkten är i felfritt skick.

1 batteridriven LED-vägglampa för utomhusbruk
1 USB-kabel (0,5 m)
2 skruvar (Ø 4 x 30 mm)
2 pluggar (Ø 6 mm)
1 monterings- och bruksanvisning

Allmän säkerhetsinformation

Gör dig förtrogen med produktens bruksanvisning och säkerhetsinformation innan du använder den för första gången! Lämna även över alla handlingar om du överlåter produkten till tredje part!

- Denna produkt kan användas av barn från och med 8 år samt av personer med nedsatt fysisk, motorisk eller mental förmåga eller med bristande erfarenhet och kunskap, om de hålls under uppsikt eller instruerats om en säker användning av produkten och om de förstått de risker som användningen kan medföra. Barn får inte leka med produkten. Rengöring och

användarunderhåll får inte utföras av barn utan uppsikt.

- Lämna aldrig barn med förpackningsmaterial utan uppsikt. Kvävningsrisk föreligger vid hantering av förpackningsmaterialet. Barn underskattar ofta farorna som lurar.
- Håll alltid barn på avstånd under pågående montering. Till leveransomfattningen hör en mängd skruvar och andra smådelar. Dessa kan vara livsfarliga om man sväljer eller inhalerar dem.
- Använd aldrig produkten om den är skadad på något sätt!
- Lysdioderna är inte utbytbara.
- Om lysdioderna slutar att fungera på slutet av sin livslängd, måste hela produkten ersättas.
- Anslut produkten endast till ett korrekt installerat USB-uttag. Spänningen måste motsvara uppgifterna i kapitlet "Tekniska data".
- Produkten får aldrig laddas på en dator eller bärbar dator, eftersom det kan skada den på grund av den höga strömförbrukningen.
- Utför själv inga ändringar eller reparationer på produkten.
- Doppa aldrig produkten i vatten eller andra vätskor!
- Lämna produkten till avfallshantering, om produkten och USB-kabeln 11 är skadade.
- Se till att USB-kabeln 11 inte kan skadas av skarpa kanter eller varma föremål. Rulla upp USB-kabeln 11 helt före användning.
- Skydda produkten mot extrem värme och kyla.
- Batteriet kan inte bytas ut av användaren. Endast utbytbart av en kvalificerad person.
- Beakta att adaptern förbrukar en liten mängd ström när den sitter i även när produkten inte är påslagen. Ta ut adaptern ur vägguttaget om du vill ta den ur drift.
- En nätadapter ingår ej i leveransomfattningen.
- Den medföljande USB-kabeln 11 är endast avsedd att användas tillsammans med produkten.
- Titta inte direkt in i produktens ljus och rikta inte produktens ljusstråle mot andras ögon. Detta kan påverka synen.
- Farliga optiska strålningar kan utgå från den här produkten. Titta inte direkt in i produktens ljus. Detta kan skada dina ögon.



Säkerhetsinformation om batterier/batteripack

- **LIVSFARA!** Håll batterier/batteripack utom räckhåll för barn. Uppsök omedelbart läkare om någon råkar svälja ett batteri!

- Sväljning kan leda till brännskador, perforering av mjuk vävnad och död. Allvarliga brännskador kan uppträda inom 2 timmar efter sväljning.
-  **EXPLOSIONSRISK!** Ladda aldrig icke-laddbara batterier. Kortslut aldrig batterier/batteripack och/eller öppna dem ej. Följden kan bli överhettning, brandfara eller spruckna batterier.
- Kasta aldrig batterier/batteripack i öppen eld eller vatten.
- Utsätt inte batterier/batteripack för mekanisk belastning.

Risk för läckande batterier/batteripack

- Undvik extrema förhållanden och temperaturer som kan påverka batterier/batteripack, t.ex. på värmeelement/i direkt solljus.
- Om batterier/batteripack runnit ut undvik att kemikalierna kommer i kontakt med hud, ögon och slemhinnor! Spola omedelbart av de drabbade ställena med rent vatten och uppsök läkare omgående!
-  **ANVÄND SKYDDSHANDSKAR!** Läckande eller skadade batterier/batteripack kan vid beröring förorsaka frätskador på huden. Använd därför i detta fall lämpliga skyddshandskar.
- Denna produkt har ett inbyggt batteri, som användaren inte kan byta ut själv. För att undvika risker får demontering eller utbyte av batteriet endast utföras av tillverkaren eller dennes kundtjänst eller av en person med liknande kvalifikation. Vid avfallshantering måste man hänvisa till att produkten innehåller ett batteri.

Före första idrifttagningen

Hänvisning: Ta bort allt förpackningsmaterial från produkten.

Laddning av batteri (se bild A)

⚠ **OBS!** Produkten får aldrig laddas på en dator eller bärbar dator, eftersom den kan skadas på grund av den höga strömförbrukningen.

ⓘ **HÄNVISNING:** Produkten måste anslutas till en nätadapter. Den tekniska datan för denna enhet (ingår ej i leveransen) måste beaktas.

ⓘ **HÄNVISNING:** För att kunna använda produkten utan USB-kabeln 11, måste du ladda upp batteriet före användning. Laddningen tar ca 5 timmar. Batteriet är integrerat i produkten.

ⓘ **HÄNVISNING:** Ladda produkten fullständigt före första användningen.

1. Öppna skyddslocket 10 och anslut USB-kabeln 11 till nätadapterns USB-anslutning.

2. Anslut USB-kabelns [11] USB-typ-C-kontakt till produktens USB-ingångsuttag [8].
3. Sätt i nätadaptern i ett vägguttag.
4. Laddningstiden är ca 5 timmar, om batteriet är tomt.
5. Ta bort USB-kabeln [11] från produkten, för att undvika att batteriet laddas ur.
6. Stäng skyddslocket [10], innan du använder produkten igen. Annars kan vatten tränga in i produkten, om du använder den utomhus.

ⓘ **HÄNVISNING:** Den inbyggda laddningsregulatorn i produkten förhindrar att batteriet överladdas.

ⓘ **HÄNVISNING:** Enligt batteriskyddet kan produkten inte laddas vid temperaturer under 0 °C och över 35 °C.

ⓘ **HÄNVISNING:** Ladda batteriet fullständigt före förvaring. Om du lagrar produkten längre än 3 månader, ladda batteriet fullständigt minst var tredje månad.

ⓘ **HÄNVISNING:** Det rekommenderas att använda produkten inom 3 månader efter köpet.

● Montering

- Förvissa dig om att du inte stöter på ström-, gas- eller vattenledningar när du borrar i väggen. Använd en borrmaskin för att borra hål i en tegelvägg. Beakta all säkerhetsinformation i borrmaskinens bruksanvisning. I annat fall föreligger livsfara eller risk för personskador på grund av elektriska stötar.

Vid valet av produktens installationsplats bör följande saker beaktas:

ⓘ **HÄNVISNING:** Skymnings- och IR-rörelsevakt [6] har beroende på monteringshöjden (perfekt är en höjd på 1,80 m – 2,50 m), ett detektionsområde på 5 m, vid en detektionsvinkel på 100° horisontellt och 100° vertikalt.

ⓘ **HÄNVISNING:** Se till att skymnings- och IR-rörelsevakten [6] inte utsätts för ljuset från gatubelysningen på natten. Detta kan påverka dess funktion.

1. Använd monteringsplattan [3] som mall för att markera borrhålen. Se till att hålens inriktning stämmer överens med bilden (se bild B).
2. Borra två hål med en diameter på 6 mm och ett djup på 30 mm. Sätt in pluggarna [1] i de borrade hålen.
3. Fäst monteringsplattan [3] genom att skruva in skruvarna [2] genom de avsedda hålen i pluggarna [1]. Förvissa dig om att monteringsplattan [3] sitter fast. Dra vid behov åt alla skruvar en gång till för att garantera ett säkert fäste.

4. Placera LED-vägglampan 5 på monteringsplattan 3 och sätt fast den ordentligt på väggen (se bild C).

Idrifttagning

1. Ta bort LED-vägglampan 5 från monteringsplattan 3.
2. Öppna skyddslocket 10 och för TILL-/FRÅN-strömbrytaren 9 till läget ON.
3. Stäng skyddslocket 10.

ⓘ **HÄNVISNING:** Beakta skyddslocket 10. Kapslingsklass IP44 kan endast garanteras om skyddslocket 10 har monterats korrekt.

4. Placera LED-vägglampan 5 på monteringsplattan 3 och sätt fast den ordentligt på väggen.

Produkten är nu klar för drift.

ⓘ **HÄNVISNING:** Produkten tänds automatiskt i 20 sekunder när skymnings- och IR-rörelsevakten 6 detekterar rörelse efter mörkrets inbrott (se bild D).

Rengöring och skötsel

ⓘ **HÄNVISNING:** Produkten är underhållsfri.

ⓘ **HÄNVISNING:** Lysdioderna kan inte bytas ut.

- Stäng av produkten före rengöring och dra ut USB-kabeln 11 ur USB-uttaget.
- Stäng skyddslocket 10 på USB-ingångsuttaget 8.
- Doppa aldrig produkten i vatten eller andra vätskor.
- Använd under inga omständigheter frätande rengöringsmedel.
- Rengör produkten regelbundet med en torr, luddfri duk.
- Använd en lätt fuktad duk för att ta bort envis smuts.

Förvaring

- Förvara produkten på en torr, dammfri plats utan direkt solljus.
- Om produkten inte används under en längre tid bör det inbyggda batteriet vara fulladdat för att förlänga dess livslängd.
- Ladda det inbyggda batteriet regelbundet, om produkten inte ska användas under en längre tid. Detta är nödvändigt, för att skona batteriet.

Avfallshantering

Förpackning:
Förpackningen består av miljövänliga material, som kan lämnas på lokala återvinningsstationer.



Beakta märkningen på förpackningsmaterialet för rätt källsortering vid avfallshantering. Dessa har markerats med förkortningar (a) och siffror (b) med följande betydelse: 1–7: plaster/20–22: papper och kartong/ 80–98: kompositmaterial.

Produkt:



Information om möjligheterna för avfallshantering av den uttjänta produkten erhåller du hos kommunen.



Symbolen med den överstrukna soptunnan visar att denna enhet omfattas av direktiv 2012/19/EU. Detta direktiv anger att du inte får kasta denna utrustning i det normala hushållsavfallet när den kasseras utan att den måste lämnas till särskilda insamlingsställen, återvinningscentraler eller specialföretag för avfallshantering.

Denna avsfallshantering kostar dig ingenting.
Var rädd om miljön och säkerställ en korrekt avfallshantering.

Batterier/ackumulatorer:



Miljöskada till följd av felaktig kassering av batterier/ ackumulatorer!

Defekta eller använda batterier måste lämnas till avfallshantering i enlighet med FÖRORDNING 2023/1542. Lämna in batterier/ackumulatorer via de lokala insamlingsställena som tillhandahålls.

Den överkorsade soptunnan på batterier eller batteripack betyder att du inte får kasta batterier och batteripack i hushållsavfallet. Ta alltid ut batterierna ur produkten före avfallshantering. Dessa kan innehålla giftiga tungmetaller och ska behandlas som farligt avfall.

De kemiska symbolerna för tungmetaller är följande: Cd = Kadmium, Hg = Kvicksilver, Pb = Bly.

Det inbyggda batteriet kan inte demonteras för att lämnas till avfallshantering. Lämna produkten komplett till en återvinningsstation för gammal elektronisk utrustning.

Garanti

Produkten har tillverkats enligt stränga kvalitetskrav och kontrollerats noggrant före leverans. I händelse av materialfel eller tillverkningsfel har du lagstadgade rättigheter mot säljaren av produkten. Dina lagstadgade rättigheter begränsas inte på något sätt av vår garanti som anges nedan.

Garantin för den här produkten är 3 år från och med inköpsdatum. Garantitiden börjar från och med inköpsdagen. Förvara originalkvittot på en säker plats eftersom detta dokument krävs som inköpsbevis.

Alla skador eller brister som redan finns vid tidpunkten för köpet måste rapporteras omedelbart efter uppackning av produkten.

Om det uppstår ett materialfel eller ett tillverkningsfel på denna produkt inom 3 år efter köpet, kommer vi, efter eget gottfinnande, att antingen reparera eller byta ut produkten åt dig utan kostnad. Garantiperioden förlängs inte av ett beviljat garantianspråk. Det gäller även för utbytta eller reparerade delar.

Denna garanti är ogiltig om produkten har skadats eller använts eller underhållits felaktigt.

Garantin täcker material- och tillverkningsfel. Denna garanti täcker inte produktdelar som är föremål för normalt slitage och som därför anses vara slitdelar (t.ex. batterier, batteripack, slangar, bläckpatroner) och inte heller skador på ömtåliga delar, t.ex. strömbrytare eller delar av glas.

För denna produkt gäller garantitiden även för batteriet.

Handläggning av garantianspråk

För att vi ska kunna handlägga ditt ärende snabbare, ber vi dig beakta följande anvisningar:

Ha alltid kassakvitto och artikelnummer i beredskap (IAN 514560_2510) för att bevisa köpet. Artikelnumret står på typskylten, finns ingraverat, har tryckts på din handlednings första sida (nere till vänster) eller finns som etikett på baksidan eller undersidan.
Om funktionsfel eller andra brister uppstår bör du först vända dig till nedanstående serviceavdelning via telefon eller e-post.
När en produkt har registrerats som defekt kan du skicka in den portofritt till den serviceadress du meddelats om du bifogar inköpskvittot (kassakvitto) och en beskrivning av felet och var det uppstått.

Service

(SE) **Service Sverige**
Tel.: 0770 930 739
E-Mail: owim@lidl.se

(FI) **Service Finland**
Tel.: 09 42453024
E-Mail: owim@lidl.fi

CE IP44

Forklaring af de anvendte piktogrammer ..... Side 38

Formålsbestemt anvendelse ..... Side 39

Beskrivelse af de enkelte dele ..... Side 39

Tekniske data ..... Side 40

Leverede dele ..... Side 40

Generelle sikkerhedsanvisninger ..... Side 40
Sikkerhedshenvisninger for batterier/akkuer ..... Side 41

Inden første ibrugtagning ..... Side 42
Opladning af genopladeligt batteri ..... Side 42

Montering ..... Side 43

Ibrugtagning ..... Side 44

Rengøring og pleje ..... Side 44

Opbevaring ..... Side 44

Bortskaffelse ..... Side 45

Garanti ..... Side 46
Afvikling af garantisager ..... Side 46
Service ..... Side 47

Forklaring af de anvendte piktogrammer	
	Læs betjeningsvejledningen før brug
	**FARE!** Dette symbol med signalordet "FARE" betegner en fare med højt risikoniveau, som, hvis den ikke afværges, medfører alvorlig personskade eller døden.
	**ADVARSEL!** Dette symbol med signalordet "ADVARSEL" betegner en fare med middel risikoniveau, som, hvis den ikke afværges, kan medføre alvorlig personskade eller døden.
	**FORSIGTIG!** Dette symbol med signalordet "FORSIGTIG" henviser til en fare med et lavt risikoniveau, som, hvis den ikke afværges, kan medføre lettere eller moderat tilskadekomst.
	**OBS!** Dette symbol med signalordet "OBS" henviser til, at der er fare for materielle skader.
	**BEMÆRK:** Dette symbol med signalordet "BEMÆRK" henviser til yderligere nyttig information.
	**ADVARSEL! EKSPLOSIONSFARE!** En advarsel, som er forsynet med dette symbol og ordlyden "ADVARSEL! EKSPLOSIONSFARE!", henviser til en mulig eksplosionsfare. Tilsidesættelse af en sådan advarsel kan medføre alvorlig tilskadekomst eller døden og eventuelt materielle skader. Følg anvisningerne i denne advarsel for at undgå alvorlig personskade, livsfare eller risiko for materielle skader!
	Dette påbudssymbol henviser til, at egnede beskyttelseshandsker skal benyttes! Overhold disse advarselsanvisninger for at undgå håndskader forårsaget af genstande eller kontakt med meget varme eller kemiske materialer.
	Beskyttelsesklasse III
ta	Maksimal omgivelsestemperatur

Forklaring af de anvendte piktogrammer	
	Jævnstrøm/-spænding
	Stænkvandsbeskyttet
	USB-tilslutning
	CE-mærket bekræfter overensstemmelsen med de for produktet relevante EU-direktiver.
	Sikkerhedsanvisninger Handlingsanvisninger

Genopladelig LED-væglampe til udendørs brug

● Formålsbestemt anvendelse

Produktet er beregnet til belysning af udendørs områder, som ikke råder over en strømtilslutning. Produktet er kun bestemt til den private brug og ikke til den erhvervsmæssige indsats eller til andre indsatsområder.

- Dette produkt er ikke egnet som rumbelysning i hjemmet.

● Beskrivelse af de enkelte dele

1 Dyvel (Ø 6 mm)
2 Skrue (Ø 4 x 30 mm)
3 Montageplade
4 Fastgørelseshul
5 LED-væglampe
6 Skumrings- og IR-bevægelsessensor
7 Ladeindikator
8 USB-indgangsstik (type C)
9 TÆND/SLUK-kontakt (ON/OFF)
10 Beskyttelseshætte
11 USB-ledning

Tekniske data

Driftsspænding:	3,7 V ⎓
Batteri:	2 x Litium-ion-batteri, 3,7 V⎓, 2.200 mAh, 8,14 Wh, 18650-2200F (1IMR19/66) (kan ikke udskiftes af brugeren; må kun udskiftes af en kvalificeret, faglært person)
LED'er:	14 (2 x 7) varmt hvide LED'er (3.000 K) (LED'erne kan ikke udskiftes)
Samlet effekt:	7 W
Bevægelsessensor:	Rækkevidde: 5 m Registreringsvinkel: 100 °
Projiceret areal:	maks. 136,5 cm^2
Beskyttelsesart:	IP44 (stænkvandsbeskyttet)
Produktmål (B x D x H):	HG14574A: 70 x 76 x 155 mm HG14574B: 67 x 76 x 155 mm
Produktvægt:	260 g
Driftstemperatur:	0 °C til 35 °C
Opbevarings-temperatur:	-10 °C til +45 °C
Driftsfugtighed:	40 til 75 % relativ luftfugtighed (RH)

Leverede dele

Kontroller altid umiddelbart efter udpakningen, at der ikke mangler noget, og at produktet er i fejlfri stand.

1 genopladelig LED-væglampe til udendørs brug
1 USB-ledning (0,5 m)
2 skruer (Ø 4 x 30 mm)
2 dyvler (Ø 6 mm)
1 vejledning vedr. samling og brug

Generelle sikkerhedsanvisninger

Gør dig fortrolig med alle betjenings- og sikkerhedsanvisninger, inden du tager produktet i brug første gang! Udlevér også alle dokumenter, hvis du overdrager produktet til tredjemand!

- Dette produkt kan benyttes af børn fra 8 år samt af personer med nedsatte fysiske, sensoriske eller mentale evner eller af personer med manglende erfaring og viden, såfremt de er under opsyn eller er blevet instrueret i, hvordan produktet anvendes på en sikker måde og har forstået, hvilke farer der udgår fra produktet. Børn må ikke lege med produktet. Rengøring

og brugervedligeholdelse må ikke foretages af børn uden opsyn.

- Børn må aldrig efterlades uden opsyn med emballagen. Emballagen udgør en fare for kvælning. Børn undervurderer ofte farerne.
- Hold børn på afstand af arbejdsområdet under monteringen. Til leveringen hører et stort antal skruer og andre smådele. Disse kan være livsfarlige, hvis de sluges eller inhaleres.
- Benyt ikke produktet, hvis du konstaterer nogen som helst former for beskadigelser!
- LED'erne kan ikke udskiftes.
- Hvis LED'erne svigter i slutningen af deres levetid, skal hele produktet skiftes ud.
- Slut kun produktet til en forskriftmæssigt installeret USB-port. Spændingen skal svare til angivelserne i afsnittet "Tekniske data".
- Produktet må aldrig oplades via en PC eller en bærbar computer, da PC'en eller den bærbare computer kan blive beskadiget på grund af det høje strømforbrug.
- Foretag ikke nogen ændringer eller reparationer af produktet på egen hånd.
- Nedsænk aldrig produktet i vand eller andre væsker!
- Bortskaf produktet, hvis produktet eller USB-ledningen 11 er beskadigede.
- Vær opmærksom på, at USB-ledningen 11 ikke beskadiges af skarpe kanter eller varme genstande. Rul USB-ledningen 11 helt ud inden brug.
- Beskyt produktet mod ekstrem varme og kulde.
- Det genopladelige batteri kan ikke udskiftes af brugeren. Det må kun udskiftes af en kvalificeret person.
- Vær opmærksom på, at adapteren, så længe den er tilsluttet, forbruger en lille smule strøm, også når produktet ikke er tilsluttet. For at tage adapteren ud af drift skal du fjerne den fra stikdåsen.
- En strømadapter er ikke indeholdt i leveringen.
- Den medfølgende USB-ledning 11 er udelukkende egnet til anvendelse sammen med dette produkt.
- Se ikke direkte ind i lyset fra produktet, og ret ikke produktets lysstråle mod andre personers øjne. Det kan forårsage nedsat syn.
- Dette produkt kan afgive farlig optisk stråling. Se ikke direkte ind i lyset fra produktet. Det kan skade dine øjne.

Sikkerhedshenvisninger for batterier/akkuer

- **LIVSFARE!** Hold batterier/akkuer udenfor børns rækkevidde. Opsøg i tilfælde af slugning straks lægehjælp!

- Indtagelse kan forårsage forbrændinger, perforering af blødt væv og døden. Alvorlige forbrændinger kan forekomme inden for 2 timer efter indtagelse.
-  **EKSPLOSIONSFARE!** Genoplad aldrig ikkeopladelige batterier igen. Kortslut ikke batterier/akkuer og/eller åben disse ikke. Der kan opstå overophedning, brandfare eller eksplosion.
- Smid batterier/akkuer aldrig i ild eller vand.
- Udsæt batterier/akkuer ikke for mekanisk belastning.

Risiko for udsivning fra batteriene/ akkuerne

- Undgå ekstreme betingelser og temperaturer, som kan påvirke batterier/akkuer, f.eks. varmelegemer/direkte sollys.
- Hvis batterier/akkuer er lækket, skal du undgå at få kemikalierne på huden, i øjnene og i slimhinderne! Skyl de berørte steder med det samme med klart vand og opsøg en læge!
-  **BÆR BESKYTTELSESHANDSKER!** Udløbne eller beskadigede batterier/akkuer kan forårsage ætsninger ved berøring med huden. Bær i dette tilfælde derfor egnede beskyttelseshandsker.
- Dette produkt har et indbygget genopladeligt batteri, som ikke kan udskiftes af brugeren. Udbygningen eller udskiftningen af det genopladelige batteri, må kun foretages af producenten eller dennes kundeservice eller en lignende kvalificeret person, for at undgå farer. Ved bortskaffelse skal der gøres opmærksom på, at dette produkt indeholder et genopladeligt batteri.

Inden første ibrugtagning

Bemærk: Fjern al emballage fra produktet.

Opladning af genopladeligt batteri (se fig. A)

⚠ **OBS!** Produktet må aldrig oplades via en PC eller en bærbar computer, da de kan blive beskadigede på grund af det høje strømforbrug.

ⓘ **BEMÆRK:** Produktet skal tilsluttes en strømadapter. De tekniske data for disse enheder (medfølger ikke) skal overholdes.

ⓘ **BEMÆRK:** For at anvende produktet uden USB-ledning [11] skal batteriet oplades først. Opladningen varer ca. 5 timer. Batteriet er fast indbygget i produktet.

ⓘ **BEMÆRK:** Oplad produktet helt, før det tages i brug første gang.

1. Åbn beskyttelseshætten [10], og forbid USB-ledningen [11] med USB-tilslutningen på en strømforsyning.
2. Forbind USB-type-C-stikket på USB-ledningen [11] med USB-indgangsstikket [8] på produktet.
3. Sæt strømforsyningen i en stikkontakt.
4. Opladningstiden er ca. 5 timer, hvis batteriet er helt afladet.
5. Tag USB-ledningen [11] ud af produktet for at undgå, at batterierne aflades.
6. Luk beskyttelseshætten [10], inden du tager produktet i brug igen. Ellers kan vand trænge ind i produktet, hvis det anvendes udendøre.

ⓘ **BEMÆRK:** Produktets indbyggede laderegulator forhindrer overopladning af det genopladelige batteri.

ⓘ **BEMÆRK:** For at beskytte batteriet kan produktet ikke oplades ved temperaturer under 0 °C og over 35 °C.

ⓘ **HINWEIS:** Oplad batteriet helt inden opbevaring. Hvis du ønsker at opbevare produktet i mere end 3 måneder, skal batteriet lades fuldstændigt op hver 3. måned.

ⓘ **BEMÆRK:** Det anbefales at tage produktet i brug inden for 3 måneder efter købet.

● Montering

- Forvis dig om, at du ikke støder på strøm-, gas- eller vandledninger, når du borer i væggen. Benyt en boremaskine til at bore hullerne i en murstensvæg. Følg altid alle sikkerhedsanvisningerne i boremaskinens betjeningsvejledning. Ellers er der livsfare eller fare for personskade på grund af elektrisk stød.

Vær opmærksom på følgende ved valg af monteringssted for produktet:

ⓘ **BEMÆRK:** Skumrings- og IR-bevægelsessensoren [6] har afhængigt af monteringshøjden (en højde på 1,80 m – 2,50 m er ideelt) et registreringsområde på 5 m ved en registreringsvinkel på 100 ° vandret og 100 ° lodret.

ⓘ **BEMÆRK:** Sørg for, at skumrings- og IR-bevægelsessensoren [6] ikke bliver belyst af gadebelysningen om natten. Dette kan påvirke funktionen.

1. Anvend montagepladen [3] som skabelon til at markere borehullernes placering. Sørg for, at hullerne stemmer overens med figuren (se fig. B).
2. Bor to huller med en diameter på 6 mm og en dybde på 30 mm. Sæt dyvler [1] i de borede huller.

3. Fastgør montagepladen [3] ved at skrue skruerne [2] igennem de dertil beregnede huller i dyvlerne [1]. Tjek, at montagepladen [3] sidder fast. Efterspænd om nødvendigt skruerne for at sikre, at den sidder fast og sikkert.
4. Sæt LED-væglampen [5] på montagepladen [3], og fastgør den sikkert på væggen (se fig. C).

Ibrugtagning

1. Fjern LED-væglampen [5] fra montagepladen [3].
2. Åbn beskyttelseshætten [10], og skub TÆND/SLUK-kontakten [9] til positionen ON.
3. Luk beskyttelseshætten [10].

ⓘ **BEMÆRK:** Vær opmærksom på beskyttelseshætten [10]. Beskyttelsesart IP44 kan kun garanteres, når beskyttelseshætten [10] er anbragt rigtigt.

4. Sæt LED-væglampen [5] på montagepladen [3], og fastgør den sikkert på væggen.

Produktet er nu klar til brug.

ⓘ **BEMÆRK:** Produktet lyser automatisk i 20 sekunder, når skumrings- og IR-bevægelsessensoren [6] registrerer en bevægelse efter mørkets frembrud (se fig. D).

Rengøring og pleje

ⓘ **BEMÆRK:** Produktet er vedligeholdelsesfrit.
ⓘ **BEMÆRK:** LED'erne kan ikke udskiftes.

- Sluk produktet, og træk USB-ledningen [11] ud af USB-porten før rengøringen.
- Luk også altid beskyttelseshætten [10] til USB-indgangsstikket [8].
- Sænk aldrig produktet ned i vand eller andre væsker.
- Anvend aldrig ætsende rengøringsmidler.
- Rengør produktet regelmæssigt med en tør og fnugfri klud.
- Brug en let fugtet klud til fjernelse af vanskeligt snavs.

Opbevaring

- Opbevar produktet på et tørt, støvfrit sted, beskyttet mod direkte solindfald.
- Hvis produktet ikke skal benyttes i længere tid, skal det indbyggede batteri lades helt op, så det holder længere.
- Oplad det integrerede batteri jævnligt, hvis du ikke benytter produktet i længere tid. Dette er nødvendigt for at skåne batteriet.

Bortskaffelse

Emballage:
Emballagen består af miljøvenlige materialer, som du kan bortskaffe på de lokale genbrugsstationer.



Bemærk forpakningsmaterialernes mærkning til affaldssorteringen, disse er mærket med forkortelser (a) og numre (b) med følgende betydning: 1–7: kunststoffer/ 20–22: papir og pap/80–98: kompositmaterialer.

Produkt:



Muligheder til bortskaffelse af det udtjente produkt kan du få hos din kommune.



Det viste symbol af en gennemstreget affaldsbeholder på hjul viser, at dette produkt er underlagt retningslinjen 2012/19/EU. Denne retningslinje betyder, at produktet ikke må bortskaffes sammen med det normale husholdningsaffald i slutningen af dets levetid, men skal afleveres i de specifikke opsamlingssteder på genbrugsstationerne.

Bortskaffelsen er omkostningsfrit.
Skån miljøet og bortskaf korrekt.

Batterier/akkumulatorer:



Miljøskader ved forkert bortskaffelse af batterier/ akkumulatorer!

Defekte eller brugte batterier/genopladelige batterier skal iflg. DIREKTIV 2023/1542 bortskaffes. Aflever batterier/genopladelige batterier via de lokale indsamlingssteder.

Symbolet med den overstregede skraldespand på batterier eller genopladelige batterier betyder, at du ikke må bortskaffe batterier og genopladelige batterier sammen med husholdningsaffaldet. Fjern batterierne/de genopladelige batterier fra produktet ved bortskaffelse. De kan indeholde giftige tungmetaller og er omfattet af behandlingen af særaffald.

De kemiske symboler for tungmetaller er følgende: Cd = kadmium, Hg = kviksølv, Pb = bly.

Det indbyggede genopladelige batteri kan ikke bygges ud til bortskaffelse. Aflevér produktet samlet i opsamlingsstedet for brugt elektronik.

Garanti

Produktet er blevet fremstillet efter strenge kvalitetsstandarder og kontrolleret nøje før udlevering. I tilfælde af materiale- eller produktionsfejl kan du i medfør af loven gøre krav gældende over for sælgeren af produktet. Dine lovmæssige rettigheder begrænses på ingen måde af den af os nedennævnte garanti.

Garantien på dette produkt gælder i 3 år regnet fra købsdatoen. Garantien gælder fra købsdatoen. Opbevar den originale kvittering et sikkert sted, da dette dokument forlanges forlagt som dokumentation for købet.

Alle skader eller mangler, der allerede forefindes på tidspunktet for købet, skal straks meddeles efter udpakningen af produktet.

Hvis der inden for 3 år regnet fra købsdatoen viser sig en materiale- eller produktionsfejl på produktet, reparerer eller udskifter vi det – efter vores valg – gratis for dig. Garantiperioden forlænges ikke som følge af et imødekommet krav om garanti. Dette gælder også for udskiftede og reparerede dele.

Denne garanti bortfalder, hvis produktet er blevet beskadiget eller anvendt og vedligeholdt forkert.

Garantien dækker materiale- og produktionsfejl. Denne garanti dækker hverken produktdele, der er udsat for normal slitage og derfor er at betragte som sliddele (f.eks. batterier, akkumulatorer, slanger, farvepatroner), eller skader på skrøbelige dele, f.eks. kontakter eller dele af glas.

Ved dette produkt gælder garantiperioden også for batteriet.

Afvikling af garantisager

For at kunne garantere en hurtig sagsbehandling af deres forespørgsel, bedes De følge følgende anvisninger:

Opbevar kassebon og artikelnummer (IAN 514560_2510) som købsdokumentation, så disse kan fremlægges på forespørgsel.
Artikelnumrene er angivet på typeskiltet, ved en indgravering, på forsiden af vejledningen (nederst til venstre) eller på et mærkat på bag- eller undersiden.
Hvis der forekommer funktionsfejl eller andre mangler, skal De først kontakte nedenstående serviceafdeling telefonisk eller via e-mail.
Et produkt, der er registreret som defekt, kan De derefter sende portofrit til den meddelte serviceadresse ved vedlæggelse af købsbeviset (kassebon)

og angivelsen af, hvori manglen består, og hvornår den er opstået.

Service

(DK) **Service Danmark**
Tel.: 32 710005
E-Mail: owim@lidl.dk

CE IP44

Legenda zastosowanych piktogramów ..... Strona 49

Zastosowanie zgodne z przeznaczeniem ..... Strona 50

Opis części ..... Strona 51

Dane techniczne ..... Strona 51

Zawartość ..... Strona 51

Ogólne wskazówki bezpieczeństwa ..... Strona 52
Wskazówki bezpieczeństwa dla baterii/akumulatorów ..... Strona 53

Przed pierwszym uruchomieniem ..... Strona 54
Ładowanie akumulatora ..... Strona 54

Montaż ..... Strona 55

Uruchomienie ..... Strona 55

Czyszczenie i pielęgnacja ..... Strona 56

Przechowywanie ..... Strona 56

Utylizacja ..... Strona 56

Gwarancja ..... Strona 58
Sposób postępowania w przypadku naprawy gwarancyjnej ..... Strona 59
Serwis ..... Strona 59

Legenda zastosowanych piktogramów	
	Przed użyciem przeczytać instrukcję obsługi
	**NIEBEZPIECZEŃSTWO!** Symbol ten z hasłem sygnalizacyjnym „NIEBEZPIECZEŃSTWO“ oznacza zagrożenie o wysokim stopniu ryzyka, które, jeśli się go nie uniknie, prowadzi do ciężkich urazów lub śmierci.
	**OSTRZEŻENIE!** Symbol ten z hasłem sygnalizacyjnym „OSTRZEŻENIE“ oznacza zagrożenie o średnim stopniu ryzyka, które, jeśli się go nie uniknie, może prowadzić do ciężkich urazów lub śmierci.
	**OSTROŻNIE!** Symbol ten z hasłem sygnalizacyjnym „OSTROŻNIE“ oznacza zagrożenie o niskim stopniu ryzyka, które, jeśli się go nie uniknie, może prowadzić do nieznacznych lub lekkich urazów.
	**UWAGA!** Symbol ten z hasłem sygnalizacyjnym „UWAGA“ wskazuje na możliwe uszkodzenie mienia.
	**WSKAZÓWKA:** Symbol ten z hasłem sygnalizacyjnym „WSKAZÓWKA“ podaje inne przydatne informacje.
	**OSTRZEŻENIE! NIEBEZPIECZEŃSTWO WYBUCHU!** Ostrzeżenie, które oznaczone jest tym symbolem i słowami „OSTRZEŻENIE! NIEBEZPIECZEŃSTWO WYBUCHU!“ wskazuje na możliwe niebezpieczeństwo wybuchu. Nieprzestrzeganie takiego ostrzeżenia może skutkować poważnymi obrażeniami ciała lub śmiercią i możliwymi szkodami rzeczowymi. Należy przestrzegać zaleceń w tym ostrzeżeniu, aby uniknąć ciężkich obrażeń, zagrożenia życia lub ryzyka szkód rzeczowych!
	Ten symbol nakazu wskazuje na noszenie odpowiednich rękawic ochronnych! Należy przestrzegać zaleceń tego ostrzeżenia, aby uniknąć obrażeń dłoni spowodowanych przez przedmioty lub kontakt z gorącymi lub chemicznymi substancjami.

Legenda zastosowanych piktogramów	
	Klasa ochrony III
ta	Maksymalna temperatura otoczenia
	Prąd stały/napięcie stałe
	Ochrona przed pryskającą wodą
	Złącze USB
CE	Znak CE potwierdza zgodność z dyrektywami UE mającymi zastosowanie do tego produktu.
	Wskazówki bezpieczeństwa Instrukcje postępowania

Lampa LED

● Zastosowanie zgodne z przeznaczeniem

Produkt przeznaczony jest do oświetlania obszaru na zewnątrz, w miejscach nieposiadających własnego przyłącza elektrycznego. Produkt jest przeznaczony wyłącznie do prywatnego zastosowania, a nie do użytku komercyjnego lub innych rodzajów zastosowań.

- Produkt ten nie nadaje się również jako oświetlenie pomieszczeń w gospodarstwie domowym.

Opis części

1 Kołek (Ø 6 mm)
2 Śruba (Ø 4 x 30 mm)
3 Płyta montażowa
4 Otwór do zamocowania
5 Lampa ścienna LED
6 Czujnik zmierzchu i ruchu na podczerwień
7 Wskaźnik ładowania
8 Port wejściowy USB (typu C)
9 Przełącznik WŁĄCZ/WYŁĄCZ (ON/OFF)
10 Kapturek ochronny
11 Kabel USB

Dane techniczne

Napięcie robocze:	3,7 V⎓
Akumulator:	2 x akumulator litowo-jonowy, 3,7 V⎓, 2200 mAh, 8,14 Wh, 18650-2200F (1IMR19/66) (nie można wymieniać samodzielnie; wymiana może być wykonywana wyłącznie przez wykwalifikowany personel)
Diody LED:	14 (2 x 7) diod LED o barwie ciepłej bieli (3000 K) (diody LED nie są wymienne)
Moc całkowita:	7 W
Czujnik ruchu:	zasięg: 5 m kąt wykrywanie: 100 °
Obejmowana powierzchnia:	maks. 136,5 cm^2
Stopień ochrony:	IP44 (zabezpieczenie przed tryskającą wodą)
Wymiary produktu (szer. x gł. x wys.):	HG14574A: 70 x 76 x 155 mm HG14574B: 67 x 76 x 155 mm
Waga produktu:	260 g
Temperatura robocza:	od 0 °C do 35 °C
Temperatura przechowywania:	od -10 °C do +45 °C
Wilgotność robocza:	40 do 75 % względnej wilgotności powietrza (RH)

Zawartość

Niezwłocznie po rozpakowaniu należy sprawdzić zawartość pod kątem kompletności i nienagannego stanu produktu.

1 lampa LED
1 kabel USB (0,5 m)
2 śruby (Ø 4 x 30 mm)
2 kołki (Ø 6 mm)
1 instrukcja montażu i obsługi

Ogólne wskazówki bezpieczeństwa

Przed pierwszym użyciem produktu należy zapoznać się ze wszystkimi wskazówkami dotyczącymi obsługi i bezpieczeństwa! W przypadku przekazania produktu innej osobie należy dołączyć do niego całą dokumentację!

- Niniejszy produkt może być używany przez dzieci od lat 8 oraz przez osoby z obniżonymi zdolnościami fizycznymi, sensorycznymi lub mentalnymi lub brakiem doświadczenia i wiedzy, jeśli pozostają pod nadzorem lub zostały pouczone w kwestii bezpiecznego użycia produktu i rozumieją wynikające z niego zagrożenia. Dzieci nie mogą bawić się produktem. Czyszczenie i konserwacja nie mogą być wykonywane przez dzieci bez nadzoru.
- Nigdy nie należy pozostawiać dzieci bez nadzoru z materiałem opakowaniowym. Istnieje zagrożenie uduszeniem spowodowane przez materiał opakowaniowy. Dzieci często nie dostrzegają niebezpieczeństwa.
- Podczas montażu należy pilnować, aby w pobliżu miejsca pracy nie było dzieci. W komplecie znajduje się wiele śrub oraz małych części składowych. Mogą one stanowić zagrożenie życia w razie ich połknięcia lub przedostania się do dróg oddechowych.
- Nie używać produktu w razie stwierdzenia jakichkolwiek uszkodzeń!
- Wymiana diod LED jest niemożliwa.
- Jeśli diody LED przestaną działać z powodu zużycia, należy wymienić cały produkt.
- Produkt należy podłączać wyłącznie do prawidłowo zainstalowanego gniazda USB. Wartość napięcia musi odpowiadać danym podanym w rozdziale „Dane techniczne“.
- Produktu nie wolno ładować za pomocą komputera stacjonarnego lub notebooka, ponieważ może to spowodować jego uszkodzenie z powodu wysokiego zużycia energii.
- Nie należy samodzielnie dokonywać żadnych zmian ani napraw produktu.
- Nigdy nie należy zanurzać produktu w wodzie lub innych cieczach!
- Produkt należy zutylizować, jeśli produkt i kabel USB [11] są uszkodzone.
- Należy uważać na to, aby nie uszkodzić kabla USB [11] ostrymi krawędziami lub gorącymi przedmiotami. Przed użyciem należy całkowicie rozwinąć kabel USB [11].
- Chronić produkt przed ekstremalnym gorącem i zimnem.
- Akumulator nie może być wymieniany przez użytkownika. Wymiana może być przeprowadzona wyłącznie przez wykwalifikowaną osobę.

- Należy pamiętać, że adapter, dopóki jest podłączony, zużywa niewielką ilość energii, nawet jeśli produkt nie jest włączony. Aby wyłączyć adapter, należy wyciągnąć go z gniazdka.
- Zasilacz nie jest zawarty w zestawie.
- Dołączony kabel USB 11 nadaje się tylko do zastosowania z tym produktem.
- Nie patrz bezpośrednio w światło produktu i nie kieruj wiązki światła produktu w oczy innych osób. Może to negatywnie wpłynąć na wzrok.
- Ten produkt może emitować niebezpieczne promieniowanie optyczne. Nie patrzeć bezpośrednio w światło produktu. Może to spowodować uszkodzenie oczu.

Wskazówki bezpieczeństwa dla baterii/akumulatorów

- **ZAGROŻENIE ŻYCIA!** Baterie/akumulatory należy trzymać poza zasięgiem dzieci. W przypadku połknięcia należy natychmiast udać się do lekarza!
- Połknięcie może prowadzić do oparzeń, perforacji tkanki miękkiej i śmierci. Ciężkie poparzenia mogą wystąpić w ciągu 2 godzin po połknięciu.
- **NIEBEZPIECZEŃSTWO WYBUCHU!** Baterii jednorazowego użytku nie wolno ładować ponownie. Baterii/akumulatorów nie należy zwierać i/lub otwierać. Może to doprowadzić do przegrzania, pożaru lub wybuchu.
- Nigdy nie należy wrzucać baterii/akumulatorów do ognia lub wody.
- Nigdy nie należy narażać baterii/akumulatorów na obciążenia mechaniczne.

Ryzyko wycieku kwasu z baterii/akumulatorów

- Należy unikać ekstremalnych warunków i temperatur, które mogą oddziaływać na baterie/akumulatory, np. kaloryferów/bezpośredniego działania promieniowania słonecznego.
- Jeśli wycieknią baterie/akumulatory, należy unikać kontaktu skóry, oczu i błon śluzowych z chemikaliami! Dotknięte miejsca natychmiast przepłukać czystą wodą i udać się do lekarza!
- **ZAKŁADAĆ RĘKAWICE OCHRONNE!** Wylane lub uszkodzone baterie/akumulatory po dotknięciu skóry mogą spowodować poparzenia chemiczne. Dlatego należy w takim przypadku nakładać odpowiednie rękawice ochronne.
- Produkt posiada wbudowany akumulator, który nie może być wymieniony przez użytkownika.

Rozmontowanie lub wymiana akumulatora mogą być dokonane wyłącznie przez producenta lub w jego punkcie obsługi klienta lub przez osobę o podobnych kwalifikacjach, aby zapobiec zagrożeniom. Przy utylizacji należy zwrócić uwagę na to, że produkt zawiera akumulator.

Przed pierwszym uruchomieniem

Wskazówka: należy całkowicie usunąć materiał opakowania z produktu.

Ładowanie akumulatora (patrz rys. A)

⚠ **UWAGA!** Produktu nie wolno ładować za pomocą komputera stacjonarnego lub notebooka, ponieważ może to spowodować ich uszkodzenie z powodu wysokiego zużycia energii.

ⓘ **WSKAZÓWKA:** produkt musi być podłączony do zasilacza. Dane techniczne tych urządzeń (niezawartych w zestawie) muszą być przestrzegane.

ⓘ **WSKAZÓWKA:** aby móc używać produktu bez kabla USB [11], przed użyciem należy naładować akumulator. Proces ładowania trwa ok. 5 godzin. Akumulator jest na stałe zintegrowany w produkcie.

ⓘ **WSKAZÓWKA:** przed pierwszym użyciem należy całkowicie naładować produkt.

1. Otworzyć kapturek ochronny [10] i podłączyć kabel USB [11] do portu USB zasilacza.
2. Połączyć wtyczkę USB typ C kabla USB [11] z portem wejściowym USB [8] na produkcie.
3. Zasilacz włożyć do gniazdka.
4. Czas ładowania wynosi około 5 godzin, jeśli akumulator jest całkowicie rozładowany.
5. Odłączyć kabel USB [11] od produktu, aby zapobiec rozładowaniu baterii.
6. Przed ponownym zastosowaniem produktu zamknąć kapturek ochronny [10]. W przeciwnym razie podczas użytkowania na zewnątrz do produktu może dostać się woda.

ⓘ **WSKAZÓWKA:** wbudowany kontroler ładowania produktu zapobiega przeładowaniu akumulatora.

ⓘ **WSKAZÓWKA:** produktu nie można ładować zgodnie z ochroną baterii w temperaturach poniżej 0°C i powyżej 35°C.

ⓘ **WSKAZÓWKA:** przed przechowaniem całkowicie naładować akumulator. Jeśli produkt ma być przechowywany przez okres

dłuższy niż 3 miesiące, należy co 3 miesiące w pełni naładować akumulator.

ⓘ **WSKAZÓWKA:** zaleca się użycie produktu w ciągu 3 miesięcy od zakupu.

● Montaż

- Przed przystąpieniem do wiercenia otworu w ścianie należy się upewnić, czy nie natrafi się na przewody elektryczne, gazowe lub wodne. W celu wywiercenia otworów w ścianie ceglanej należy użyć wiertarki. Należy koniecznie przestrzegać wszystkich wskazówek bezpieczeństwa zawartych w instrukcji wiertarki. W przeciwnym wypadku istnieje ryzyko śmierci lub odniesienia obrażeń wskutek porażenia prądem.

Przy wyborze miejsca montażu produktu należy zwrócić uwagę na następujące czynniki:

ⓘ **WSKAZÓWKA:** czujnik zmierzchu i ruchu na podczerwień [6] ma, w zależności od wysokości montażu (idealna wysokość to 1,80 m – 2,50 m), zasięg wykrywania wynoszący 5 m przy kącie wykrywania 100° w poziomie i 100° w pionie.

ⓘ **WSKAZÓWKA:** należy upewnić się, że czujnik zmierzchu i ruchu na podczerwień [6] nie jest oświetlany w nocy przez oświetlenie uliczne. Może to niekorzystnie wpływać na jego działanie.

1. Proszę użyć płyty montażowej [3] jako szablonu, aby zaznaczyć pozycje otworów. Proszę upewnić się, że rozmieszczenie otworów jest zgodne z rysunkiem (patrz rys. B).
2. Wywiercić dwa otwory o średnicy 6 mm i głębokości 30 mm. Włożyć kołki [1] w wywiercone otwory.
3. Przymocować płytę montażową [3], wkręcając śruby [2] przez przeznaczone do tego otwory w kołkach [1]. Proszę upewnić się, że płyta montażowa [3] jest dobrze zamocowana. W razie potrzeby dokręćcie śruby, aby zapewnić stabilne i bezpieczne zamocowanie.
4. Proszę umieścić lampę ścienną LED [5] na płycie montażowej [3] i zamocować ją bezpiecznie do ściany (patrz rys. C).

● Uruchomienie

1. Proszę zdjąć lampę ścienną LED [5] z płyty montażowej [3].
2. Otworzyć kapturek ochronny [10] i przesunąć przełącznik WŁĄCZ/WYŁĄCZ [9] do pozycji ON.
3. Zamknąć kapturek ochronny [10].

ⓘ **WSKAZÓWKA:** zwrócić uwagę na kapturek ochronny ochronną 10. Stopień ochrony IP44 można zapewnić tylko wtedy, gdy osłona ochronna 10 jest prawidłowo zamontowana.

4. Proszę umieścić lampę ścienną LED 5 na płycie montażowej 3 i zamocować ją bezpiecznie do ściany.

Produkt jest gotowy do zastosowania.

ⓘ **WSKAZÓWKA:** produkt automatycznie świeci się przez 20 sekund, gdy czujnik zmierzchu i ruchu na podczerwień 6 wykryje ruch po zapadnięciu zmroku (patrz rys. D).

● Czyszczenie i pielęgnacja

ⓘ **WSKAZÓWKA:** produkt nie wymaga konserwacji.

ⓘ **WSKAZÓWKA:** diod LED nie można wymieniać.

- Przed czyszczeniem należy wyłączyć produkt i odłączyć kabel USB 11 od gniazda USB.
- Ponadto należy zawsze zakładać kapturek ochronny 10 na gniazdo wejściowe USB 8.
- Nigdy nie należy zanurzać produktu w wodzie lub innych cieczach.
- Nigdy nie używać żrących środków czyszczących.
- Produkt należy regularnie czyścić suchą, niestrzępiącą się szmatką.
- Do usuwania uporczywych zabrudzeń należy używać lekko wilgotnej szmatki.

● Przechowywanie

- Produkt należy przechowywać w suchym, wolnym od kurzu miejscu, chronionym przed bezpośrednim działaniem promieni słonecznych.
- Jeśli produkt nie będzie używany przez dłuższy czas, wbudowany akumulator powinien być całkowicie naładowany, aby przedłużyć jego żywotność.
- Regularnie ładować wbudowany akumulator, jeśli nie używa się produktu przez dłuższy czas. Jest to niezbędne do oszczędzania akumulatora.

● Utylizacja

Opakowanie:
Opakowanie wykonane jest z materiałów przyjaznych dla środowiska, które można przekazać do

utylizacji w lokalnym punkcie przetwarzania surowców wtórnych.



Przy segregowaniu odpadów prosimy zwrócić uwagę na oznakowanie materiałów opakowaniowych, oznaczone są one skrótami (a) i numerami (b) o następującym znaczeniu: 1–7: Tworzywa sztuczne/20–22: Papier i tektura/80–98: Materiały kompozytowe.

Produkt:



Informacji na temat możliwości utylizacji wyeksploatowanego produktu udziela urząd gminy lub miasta.



Znajdujący się obok symbol przekreślonego pojemnika na śmieci na kołach pokazuje, że produkt podlega dyrektywie 2012/19/UE. Dyrektywa ta mówi, że produkt na koniec swojego czasu użytkowania nie może być usuwany ze zwykłymi odpadami domowymi, lecz musi zostać oddany do specjalnie utworzonych skupów, punktów zbiorczych lub zakładów utylizacji.

Elektroodpady nie mogą być wyrzucane do pojemników do selektywnej zbiórki odpadów komunalnych. Można je oddać w specjalnie wyznaczonych miejscach np. Punkt Selektywnej Zbiórki Odpadów Komunalnych lub/bądź w punktach handlowych oferujących w sprzedaży sprzęt elektroniczny.

Należy postępować zgodnie z obowiązującymi w Polsce przepisami dotyczącymi selektywnej zbiórki urządzeń elektrycznych i elektronicznych. Zużyty sprzęt może mieć szkodliwy wpływ na środowisko i zdrowie ludzi z uwagi na potencjalną zawartość niebezpiecznych substancji, mieszanin oraz części składowych. Gospodarstwo domowe spełnia ważną rolę w przyczynianiu się do ponownego użycia i odzysku surowców wtórnych, w tym recyklingu zużytego sprzętu. Na tym etapie kształtuje się postawy, które wpływają na zachowanie wspólnego dobra jakim jest czyste środowisko naturalne.

Ta utylizacja jest bezpłatna.
Należy chronić środowisko i usuwać odpady w odpowiedni sposób.

Baterii/akumulatorów:



Szkody środowiskowe spowodowane nieprawidłową utylizacją baterii i akumulatorów!

Wadliwe lub zużyte baterie/akumulatory należy utylizować zgodnie z ROZPORZĄDZENIEM 2023/1542. Proszę zwrócić baterie/akumulatory za pośrednictwem lokalnych punktów zbiórki.

Symbol przekreślonego kontenera na śmieci na bateriach lub akumulatorach oznacza, że baterii i akumulatorów nie wolno wyrzucać z odpadami domowymi. Przed utylizacją należy wyjąć baterie/akumulatory z produktu. Mogą one zawierać szkodliwe metale ciężkie i należy je traktować jak odpady specjalne.

Symbole chemiczne metali ciężkich są następujące: Cd = kadm, Hg = rtęć, Pb = ołów.

Wbudowany akumulator nie może być rozmontowywany w celu utylizacji. Produkt należy przekazać w całości w punkcie zbiórki zużytej elektroniki.

Gwarancja

Produkt został wyprodukowany zgodnie z surowymi wytycznymi dotyczącymi jakości i dokładnie przetestowane przed dostawą. W przypadku wad materiałowych lub produkcyjnych przysługują Państwu prawa ustawowe wobec sprzedawcy produktu. Państwa prawa ustawowe nie są w żaden sposób ograniczone przez naszą gwarancję przedstawioną poniżej.

Gwarancja na ten produkt wynosi 3 lata od daty zakupu. Okres gwarancji rozpoczyna się od daty zakupu. Proszę przechowywać oryginalny rachunek w bezpiecznym miejscu, ponieważ ten dokument jest wymagany jako dowód zakupu.

Wszelkie uszkodzenia lub wady obecne już w momencie zakupu należy zgłosić niezwłocznie po rozpakowaniu produktu.

Jeżeli w ciągu 3 lat od daty zakupu produkt wykaże wady materiałowe lub produkcyjne, to – według naszego uznania – bezpłatnie go naprawimy lub wymienimy. Okres gwarancji nie ulega przedłużeniu o przyznane roszczenie gwarancyjne. Dotyczy to również wymienionych i naprawionych części.

Niniejsza gwarancja traci ważność, jeśli produkt został uszkodzony, był niewłaściwie użytkowany lub konserwowany.

Gwarancja obejmuje wady materiałowe i produkcyjne. Niniejsza gwarancja nie obejmuje części produktu, które podlegają normalnemu zużyciu i dlatego są uważane za części zużywalne (np. baterie, akumulatory, węże, wkłady atramentowe), ani nie obejmuje uszkodzeń części delikatnych, np. przełączników lub części wykonanych ze szkła.

Zgodnie z Kodeksem Cywilnym art. 581 §1 wraz z wymianą urządzenia lub ważnej części czas gwarancji rozpoczyna się na nowo.

W przypadku tego produktu czas gwarancji obowiązuje również dla akumulatora.

Sposób postępowania w przypadku naprawy gwarancyjnej

Aby zapewnić szybkie rozpatrzenie Państwa wniosku, prosimy stosować się do następujących wskazówek:

Przed skontaktowaniem się z działem serwisowym należy przygotować paragon i numer artykułu (IAN 514560_2510) jako dowód zakupu.
Numery artykułów można znaleźć na tabliczce znamionowe, na grawerunku, na stronie tytułowej jego instrukcji (na dole po lewej stronie) lub jako naklejkę na stronie odwrotnej lub spodniej.
W razie wystąpienia błędów w działaniu lub innych wad, należy skontaktować się najpierw z wymienionym poniżej działem serwisowym telefonicznie lub pocztą elektroniczną.
Produkt uznany za uszkodzony można następnie z dołączeniem dowodu zakupu (paragonu) i podaniem, na czym polega wada i kiedy wystąpiła, przesłać bezpłatnie na podany Państwu adres serwisu.

Serwis

(PL) **Serwis Polska**
Tel.: 223974996
E-Mail: owim@lidl.pl

CE IP44

Naudojamų piktogramų reikšmės ..... Puslapis 61

Naudojimas pagal paskirtį ..... Puslapis 62

Dalių aprašas ..... Puslapis 62

Techniniai duomenys ..... Puslapis 63

Tiekiamas rinkinys ..... Puslapis 63

Bendrieji saugos nurodymai ..... Puslapis 63
Baterijų/akumuliatorių naudojimo saugos nurodymai ..... Puslapis 65

Prieš naudojant pirmą kartą ..... Puslapis 65
Akumuliatoriaus įkrovimas ..... Puslapis 65

Surinkimas ..... Puslapis 66

Naudojimo pradžia ..... Puslapis 67

Valymas ir priežiūra ..... Puslapis 67

Laikymas nenaudojant ..... Puslapis 68

Išmetimas ..... Puslapis 68

Garantija ..... Puslapis 69
Veiksmai norint pasinaudoti garantija ..... Puslapis 69
Klientų aptarnavimas ..... Puslapis 70

Naudojamų piktogramų reikšmės	
	Prieš naudodami perskaitykite naudojimo instrukciją
	PAVOJUS! Šis simbolis su signaliniu žodžiu „PAVOJUS“ nurodo didelės rizikos pavojų, kurio neišvengus ištiks mirtis arba sunkiai susižalosite.
	**ĮSPĖJIMAS!** Šis simbolis su signaliniu žodžiu „ĮSPĖJIMAS“ nurodo vidutinės rizikos pavojų, kurio neišvengus gali ištikti mirtis arba galite sunkiai susižaloti.
	**ATSARGIAI!** Šis simbolis su signaliniu žodžiu „ATSARGIAI“ nurodo nedidelės rizikos pavojų, kurio neišvengus galite lengvai arba vidutiniškai susižaloti.
	DĖMESIO! Šis simbolis su signaliniu žodžiu „DĖMESIO“ įspėja apie galimos materialinės žalos pavojų.
	**NURODYMAS:** šis simbolis su signaliniu žodžiu „NURODYMAS“ ženklina papildomą naudingą informaciją.
	ĮSPĖJIMAS! SPROGIMO PAVOJUS! Įspėjimas su šiuo ženklu ir žodžiais „ĮSPĖJIMAS! SPROGIMO PAVOJUS!“ nurodo galimą sprogimo pavojų. Nepaisant tokio įspėjamojo nurodymo galima sunkiai susižaloti arba mirti, taip pat galima patirti materialinę žalą. Vadovaukitės šio įspėjimo nurodymais, kad išvengtumėte sunkių sužalojimų, mirtino arba materialinės žalos pavojaus!
	Šiuo įpareigojamuoju ženklu nurodoma mūvėti tinkamas apsaugines pirštines! Vadovaukitės šio įspėjimo nurodymais, kad daiktais nesusižalotumėte rankų ar neprisiliestumėte jomis prie karštų arba cheminių medžiagų.
	III apsaugos klasė
ta	Maksimali aplinkos temperatūra

Naudojamų piktogramų reikšmės	
	Nuolatinė srovė/nuolatinė įtampa
	Apsaugotas nuo vandens purslų
	USB įjungtis
	CE ženklas patvirtina, kad produktas atitinka jam taikomas ES direktyvas.
	Saugos nurodymai Veiksmų nurodymai

Sieninis akumuliatorinis LED lauko šviestuvas

● Naudojimas pagal paskirtį

Produktas skirtas lauko zonoms be elektros įvado apšviesti. Produktas skirtas tik privačioms reikmėms, jo negalima naudoti komerciniais ar kitokiais tikslais.

- Šis produktas netinka namų patalpoms apšviesti.

● Dalių aprašas

1 Kaištis (Ø 6 mm)
2 Varžtas (Ø 4 x 30 mm)
3 Surinkimo plokštė
4 Tvirtinimo skylė
5 LED sieninis šviestuvas
6 Prieblandos ir infraraudonųjų spindulių judesio jutiklis
7 Įkrovimo indikatorius
8 USB įėjimo lizdas (C tipo)
9 ĮJUNGIMO/IŠJUNGIMO (ON/OFF) jungiklis
10 Apsauginis gaubtelis

11 USB laidas

Techniniai duomenys

Veikimo įtampa:	3,7 V ⎓
Akumuliatorius:	2 x ličio jonų akumuliatoriai, 3,7 V⎓, 2200 mAh, 8,14 Wh, 18650-2200F (1IMR19/66) (naudotojas negali pakeisti; pakeisti gali tik kvalifikuoti specialistai)
LED:	14 (2 x 7) šiltos baltos spalvos LED (3000 K) (LED nekeičiami)
Bendroji galia:	7 W
Judesio jutiklis:	veikimo nuotolis: 5 m aptikimo kampas: 100 °
Projekcijos plotas:	maks. 136,5 cm^2
Apsaugos laipsnis:	IP44 (apsaugotas nuo vandens purslų)
Produkto matmenys (P x G x A):	HG14574A: 70 x 76 x 155 mm HG14574B: 67 x 76 x 155 mm
Produkto svoris:	260 g
Naudojimo temperatūra:	nuo 0 °C iki 35 °C
Laikymo temperatūra:	nuo -10 °C iki +45 °C
Drėgnis naudojant:	nuo 40 iki 75 % santykinis oro drėgnis (SD)

Tiekiamas rinkinys

Išpakavę visada nedelsdami patikrinkite, ar pristatytas visas rinkinys ir ar produkto būklė nepriekaištinga.

1 sieninis akumuliatorinis LED lauko šviestuvas
1 USB laidas (0,5 m)
2 varžtai (Ø 4 x 30 mm)
2 kaiščiai (Ø 6 mm)
1 surinkimo ir naudojimo instrukcija

Bendrieji saugos nurodymai

Prieš pirmą kartą naudodami produktą susipažinkite su visais naudojimo ir saugos nurodymais! Perduodami produktą kitiems asmenims, kartu perduokite visus jo dokumentus!

- 8 metų amžiaus ir vyresni vaikai bei asmenys, kurių fiziniai, jutiminiai ar protiniai gebėjimai silpnesni arba kurie turi mažiau patirties ir

žinių, šį produktą gali naudoti tik prižiūrimi arba jei buvo išmokyti saugiai naudoti produktą ir supranta jo keliamus pavojus. Vaikams su produktu žaisti draudžiama. Neprižiūrimiems vaikams draudžiama valyti produktą ir atlikti naudotojo atliekamus techninės priežiūros darbus.

- Niekada nepalikite neprižiūrimų vaikų su pakuotės medžiagomis. Pakuotės medžiagos kelia pavojų uždusti. Vaikai dažnai neįvertina pavojų.
- Surinkdami pasirūpinkite, kad arti darbo vietos nebūtų vaikų. Tiekiamame rinkinyje yra daug varžtų ir kitų smulkių dalių. Tokias dalis prarijus ar įkvėpus, gyvybei gali kilti pavojus.
- Nenaudokite produkto, jei aptikote kokių nors jo pažeidimų!
- Šviesos diodai yra nekeičiami.
- Kai pasibaigus šviesos diodų naudojimo trukmei jie nustoja šviesti, reikia pakeisti visą produktą.
- Produktą įunkite tik į tinkamai įrengtą USB lizdą. Įtampa turi atitikti skirsnyje „Techniniai duomenys“ pateiktus duomenis.
- Produkto niekada nekraukite prijungę prie kompiuterio ar nešiojamojo kompiuterio, nes dėl didelės naudojamosios srovės jis gali sugesti.
- Nekeiskite produkto ir patys jo netaisykite.
- Produkto niekada nenardinkite į vandenį ar kitus skysčius!
- Pažeidus produktą arba USB laidą 11, produktą reikia išmesti.
- Pasirūpinkite, kad USB laido 11 negalėtų apgadinti aštrios briaunos ar karšti daiktai. Prieš naudodami visiškai išvyniokite USB laidą 11.
- Saugokite produktą nuo pernelyg didelio karščio ir šalčio.
- Naudotojas negali pakeisti akumuliatoriaus. Pakeisti gali tik kvalifikuotas asmuo.
- Atminkite, kad kol adapteris įjungtas į elektros tinklą, jis naudoja šiek tiek elektros energijos, net jei produktas neįjungtas. Norėdami atjungti adapterį, ištraukite jį iš elektros lizdo.
- Tinklo adapterio tiekiamame rinkinyje nėra.
- Kartu tiekiamą USB laidą 11 galima naudoti tik su šiuo produktu.
- Nežiūrėkite tiesiai į produkto šviesą ir nenukreipkite produkto šviesos srauto į kitų žmonių akis. Tai gali pakenkti regėjimui.
- Šis produktas gali skleisti pavojingą optinę spinduliuotę. Nežiūrėkite tiesiai į produkto skleidžiamą šviesą. Tai gali pakenkti jūsų akims.

Baterijų/akumuliatorių naudojimo saugos nurodymai

- **PAVOJUS GYVYBEI!** Baterijas/akumuliatorius laikykite vaikams nepasiekiamoje vietoje. Prarijus nedelsdami kreipkitės į gydytoją!
- Prarijimas gali sukelti nudegimus, minkštųjų audinių perforaciją ir mirtį. Sunkūs nudegimai gali pasireikšti per 2 valandas po prarijimo.
- **SPROGIMO PAVOJUS!** Niekada nemėginkite įkrauti neįkraunamųjų baterijų. Nejunkite baterijų/akumuliatorių trumpuoju jungimu ir (ar) neardykite jų. Taip elgiantis, baterijos/akumuliatoriai gali perkaisti, sprogti arba sukelti gaisrą.
- Niekada nemeskite baterijų/akumuliatorių į ugnį ar vandenį.
- Pasirūpinkite, kad baterijos/akumuliatoriai nebūtų veikiami mechaniškai.

Baterijų/akumuliatorių skysčio ištekėjimo pavojus

- Venkite kraštutinių sąlygų ir temperatūrų, galinčių paveikti baterijas/akumuliatorius, pvz., nedėkite jų ant radiatorių ir saugokite nuo tiesioginių saulės spindulių.
- Įvykus baterijų/akumuliatorių cheminio skysčio nuotėkiui, venkite jų sąlyčio su oda, akimis ir gleivine! Jei sąlyčio nepavyko išvengti, atitinkamas kūno vietas tuoj pat nuplaukite švariu vandeniu ir nedelsdami kreipkitės į gydytoją!
- **MŪVĖKITE APSAUGINES PIRŠTINES!** Prisilietus prie ištekėjusių arba pažeistų baterijų/akumuliatorių, cheminės medžiagos gali nudeginti odą. Tokiu atveju būtinai mūvėkite tinkamas apsaugines pirštines.
- Šiame produkte yra įtaisytas akumuliatorius, kurio naudotojas pakeisti negali. Kad būtų išvengta pavojų, akumuliatorių išimti ar pakeisti gali tik gamintojas arba gamintojo klientų aptarnavimo tarnyba ar panašios kvalifikacijos asmuo. Išmetant būtina nurodyti, kad šiame produkte yra akumuliatorius.

Prieš naudojant pirmą kartą

Nurodymas: pašalinkite visas pakuotės medžiagas nuo produkto.

Akumuliatoriaus įkrovimas (žr. A pav.)

⚠ **DĖMESIO!** Produkto niekada nekraukite prijungę prie kompiuterio ar nešiojamojo

kompiuterio, nes dėl didelės naudojamosios srovės įie gali sugesti.

ⓘ **NURODYMAS:** produktą reikia prijungti prie maitinimo bloko. Atkreipkite dėmesį į šių įrenginių (tiekiamame rinkinyje nėra) techninius duomenis.

ⓘ **NURODYMAS:** jei produktą norite naudoti be USB laido 11, prieš naudodami turite įkrauti akumuliatorių. Įkrovimas trunka apie 5 valandas. Akumuliatorius stacionariai įtaisytas produkte.

ⓘ **NURODYMAS:** prieš pirmą kartą naudodami, produktą visiškai įkraukite.

1. Atidarykite apsauginį gaubtelį 10 ir USB laidą 11 prijunkite prie maitinimo bloko USB jungties.
2. USB laido 11 C tipo USB kištuką įkiškite į produkto USB įėjimo lizdą 8.
3. Maitinimo bloką įjunkite į elektros lizdą.
4. Jei akumuliatorius visiškai išsikrovęs, įkrovimas trunka apie 5 valandas.
5. Kad baterijos neišsikrautų, atjunkite USB laidą 11 nuo produkto.
6. Prieš vėl naudodami produktą, uždarykite apsauginį gaubtelį 10. Antraip naudojant lauke, į produktą gali įsiskverbti vandens.

ⓘ **NURODYMAS:** produkte įtaisytas įkrovimo reguliatorius saugo akumuliatorių nuo perkrovos.

ⓘ **NURODYMAS:** kai temperatūra žemesnė nei 0 °C ir aukštesnė nei 35 °C, saugant akumuliatorių produktas neįkraunamas.

ⓘ **NURODYMAS:** prieš padėdami laikyti, visiškai įkraukite akumuliatorių. Jei produktą norite laikyti ilgiau nei 3 mėnesius, kas 3 mėnesius visiškai įkraukite akumuliatorių.

ⓘ **NURODYMAS:** rekomenduojame produktą pradėti naudoti per 3 mėnesius nuo pirkimo datos.

● Surinkimas

- Prieš gręždami sieną įsitikinkite, ar nepažeisite elektros laidų, dujų arba vandentiekio vamzdžių. Skyles mūro sienoje išgręžkite gręžtuvu. Būtinai laikykitės visų gręžtuvo naudojimo instrukcijoje pateiktų saugos nurodymų. Kitaip elektros smūgis gali užmušti arba sužaloti.

Pasirinkdami produkto surinkimo vietą atsižvelkite į šią informaciją:

ⓘ **NURODYMAS:** priklausomai nuo surinkimo aukščio (tinkamiausias yra 1,80 m – 2,50 m aukštis), prieblandos ir infraraudonųjų spindulių įjudesio jutiklio 6 veikimo nuotolis yra 5 m, o aptikimo kampas – 100 ° horizontaliai ir 100 ° vertikaliai.

ⓘ **NURODYMAS:** pasirūpinkite, kad naktį prieblandos ir infraraudonųjų spindulių judesio jutiklio [6] neapšviestų gatvės žibintai. Kitaip jis gali tinkamai neveikti.

1. Surinkimo plokštę [3] naudokite kaip šabloną gręžiamų skylių vietoms pažymėti. Stebėkite, kad skylės būtų išdėstytos kaip pavaizduota paveikslėlyje (žr. B pav.).
2. Išgręžkite dvi 6 mm skersmens ir 30 mm gylio skyles. Į išgręžtas skyles įdėkite kaiščius [1].
3. Pritvirtinkite surinkimo plokštę [3], pro tam skirtas skyles į kaiščius [1] įsukdami varžtus [2]. Įsitikinkite, kad surinkimo plokštė [3] tvirtai laikosi. Prireikus papildomai priveržkite varžtus, kad plokštė tvirtai ir saugiai laikytųsi.
4. LED sieninį šviestuvą [5] uždėkite ant surinkimo plokštės [3] ir gerai pritvirtinkite prie sienos (žr. C pav.).

● Naudojimo pradžia

1. Nuimkite LED sieninį šviestuvą [5] nuo surinkimo plokštės [3].
2. Atidarykite apsauginį gaubtelį [10] ir ĮJUNGIMO/IŠJUNGIMO įjungiklį [9] pastumkite į padėtį ON.
3. Uždarykite apsauginį gaubtelį [10].

ⓘ **NURODYMAS:** atkreipkite dėmesį į apsauginį gaubtelį [10]. IP44 apsaugos laipsnis užtikrinamas tik tinkamai uždėjus apsauginį gaubtelį [10].

4. LED sieninį šviestuvą [5] uždėkite ant surinkimo plokštės [3] ir gerai pritvirtinkite prie sienos.

Dabar produktas yra parengtas naudoti.

ⓘ **NURODYMAS:** kai sutemus prieblandos ir infraraudonųjų spindulių judesio jutiklis [6] atpažįsta judesį, produkto šviesa automatiškai 20 sekundžių įsijungia (žr. D pav.).

● Valymas ir priežiūra

ⓘ **NURODYMAS:** produktui techninės priežiūros nereikia.

ⓘ **NURODYMAS:** šviesos diodai yra nekeičiami.

- Prieš valydami išjunkite produktą ir ištraukite USB laidą [11] iš USB lizdo.
- Taip pat visada uždarykite USB įėjimo lizdo [8] apsauginį gaubtelį [10].
- Produkto niekada nenardinkite į vandenį ar kitus skysčius.
- Niekada nenaudokite ėsdinamųjų valiklių.
- Produktą reguliariai nuvalykite sausa, nesipūkuojančia šluoste.

- Tvirčiau prikibusius nešvarumus nuvalykite šiek tiek sudrėkinta šluoste.

Laikymas nenaudojant

- Produktą laikykite sausoje, nedulkėtoje ir nuo tiesioginių saulės spindulių apsaugotoje vietoje.
- Jei produkto ilgesnį laiką nenaudosite, turėtumėte visiškai įkrauti įtaisytą akumuliatorių, kad pailgėtų jo naudojimo trukmė.
- Jei produkto ilgesnį laiką nenaudosite, reguliariai įkraukite įtaisytą akumuliatorių. Tai būtina norint išsaugoti akumuliatoriaus galią.

Išmetimas

Pakuotė:
Pakuotė pagaminta iš aplinkai nekenksmingų medžiagų, kurias galite išmesti įprastose grąžinamojo perdirbimo vietose.



Rūšiuodami atliekas, atkreipkite dėmesį į pakuočių ženklinimą, kurį sudaro santrumpos (a) ir skaičiai (b), reiškiantys: 1–7: plastikai/20–22: popierius ir kartonas/ 80–98: kombinuotosios pakuotės.

Produktas:



Daugiau informacijos apie nebetinkamo naudoti produkto išmetimą gali suteikti savivaldybės ar miesto administracija.



Pavaizduotas perbraukto šiukšlių konteinerio su ratukais simbolis reiškia, kad šiam produktui taikoma Direktyva 2012/19/ES. Ši direktyva nurodo, kad pasibaigus eksploatavimo laikui šio produkto negalima išmesti kartu su įprastomis buitinėmis atliekomis, todėl jį reikia atiduoti į atliekų surinkimo punktus, antrinių žaliavų priėmimo punktus arba atliekų tvarkymo įmones.

Tokios atliekos priimamos nemokamai.
Saugokite aplinką ir tinkamai šalinkite atliekas.

Baterijas/akumuliatorius:



Netinkamai išmetę baterijas ar akumuliatorius galite pakenkti aplinkai!

Bojātas vai izlietotas baterijas/akumulatori jāutilizē saskaņā ar REGULU 2023/1542. Nododiet baterijas/akumulatorus pieejamās vietējās nodošanas iestādēs.

Pārsvītrotās atkritumu tvertnes simbols uz baterijām vai akumulatoriem nozīmē, ka baterijas un

akumulatorus nedrīkst izmest sadzīves atkritumos. Pirms utilizācijas izņemiet no izstrādājuma baterijas/akumulatoru bloku. Tie var saturēt indīgus smagos metālus un ir jāpārstrādā kā bīstamie atkritumi.

Smagajiem metāliem ir šādi simboli: Cd = kadmijs, Hg = dzīvsudrabs, Pb = svins.

Išmetant produktą, įtaisyto akumuliatoriaus išimti negalima. Atiduokite nebetinkamą naudoti produktą į elektroninės įrangos atliekų priėmimo punktą.

Garantija

Gaminys buvo pagamintas laikantis griežtų kruopštumo principų ir prieš pristatant buvo atidžiai patikrintas. Esant medžiagų ar gamybos defektams, jūs turite įstatymines teises gaminio pardavėjo atžvilgiu. Ši garantija jokiais būdais neapriboja įstatymais nustatytų jūsų teisių.

Šiam produktui suteikiama 3 metų garantija nuo pirkimo datos. Garantijos teikimo laikotarpis skaičiuojamas nuo pirkimo datos. Pirkimo kvito originalą laikykite saugioje vietoje, nes šis dokumentas reikalingas kaip pirkimo įrodymas.

Išpakavus gaminį, būtina nedelsiant pranešti apie bet kokius pažeidimus ar defektus, kurie jau buvo pirkimo metu.

Jei per 3 metus nuo šio produkto pirkimo datos išryškės medžiagų ar gamybos trūkumų, produktą savo nuožiūra nemokamai pataisysime arba pakeisime. Patvirtinus garantinį reikalavimą garantinis laikotarpis nepratęsiamas. Ta pati sąlyga taikoma ir pakeistoms bei pataisytoms dalims.

Garantija netaikoma, jei šis produktas apgadinamas, netinkamai naudojamas ar netinkamai prižiūrimas.

Garantija taikoma medžiagų ir gamybos trūkumams. Ši garantija netaikoma gaminio dalims, kurios paprastai susidėvi ir todėl yra laikomos susidėvinčiomis dalimis (pvz., baterijos, akumuliatoriai, žarnos, rašalo kasetės), taip pat netaikoma trapioms dalims, pvz., jungikliams arba dalims iš stiklo.

Šiam produktui garantinis laikotarpis taikomas ir akumuliatoriui.

Veiksmai norint pasinaudoti garantija

Kad galėtume greitai apdoroti jūsų prašymą, vadovaukitės toliau pateikiamais nurodymais:

Kreipdamiesi kokiu nors klausimu dėl produkto, kaip pirkimo dokumentą turėkite kasos čekį ir žinokite gaminio numerį (IAN 514560_2510).
Gaminio numerį rasite produkto duomenų lentelėje, išgraviruotą, ant naudojimo instrukcijos viršelio (apačioje kairėje) arba užklijuotą produkto užpakalinėje pusėje ar apačioje.
Jei išryškėtų produkto veikimo ar kitokių trūkumų, pirmiausia telefonu arba elektroniniu paštu kreipkitės į toliau nurodytą klientų aptarnavimo skyrių. Tada sugedusiu pripažintą produktą, pridėję pirkimo dokumentą (kasos čekį) ir nurodę trūkumą bei jo atsiradimo laiką, nemokamai galėsite išsiųsti nurodytu techninės priežiūros tarnybos adresu.

Klientų aptarnavimas

(LT) **Klientų aptarnavimo tarnyba**
Lietuva
Tel.: 0800 33144
El. paštas: owim@lidl.lt

CE IP44

Kasutatud piktogrammide tähendused ..... Lehekülg 72

Sihtotstarbekohane kasutamine ..... Lehekülg 73

Osade kirjeldus ..... Lehekülg 73

Tehnilised andmed ..... Lehekülg 74

Tarnekomplekt ..... Lehekülg 74

Üldised ohutusjuhised ..... Lehekülg 74
Patareide/akude ohutuse alased juhised ..... Lehekülg 75

Enne esmast kasutusele võtmist ..... Lehekülg 76
Aku laadimine ..... Lehekülg 76

Paigaldamine ..... Lehekülg 77

Kasutuselevõtmine ..... Lehekülg 78

Puhastamine ja hooldus ..... Lehekülg 78

Hoiulepanek ..... Lehekülg 78

Jäätmekäitlus ..... Lehekülg 78

Garantii ..... Lehekülg 79
Garantii käsitlemine ..... Lehekülg 80
Teenindus ..... Lehekülg 80

Kasutatud piktogrammide tähendused	
	Enne kasutamist lugege läbi kasutusjuhend
	**OHT!** See sümbol koos tunnussõnaga „OHT“ tähistab kõrge riskitasemega ohtu ning kui seda ära ei hoita, võivad tagajärgedeks olla rasked vigastused või surm.
	**HOIATUS!** See sümbol koos märgusõnaga „HOIATUS“ viitab keskmise riskitasemega ohule, mis võib põhjustada tõsiseid vigastusi või surma, kui seda ei väldita.
	**ETTEVAATUST!** See sümbol koos märgusõnaga „ETTEVAATUST“ tähistab madala riskitasemega ohtu, mis võib põhjustada kergeid või mõõdukaid vigastusi, kui seda ei väldita.
	**TÄHELEPANU!** See sümbol koos tunnussõnaga „TÄHELEPANU“ viitab võimalike varakahjustuste ohule.
	**MÄRKUS:** selle sümboli ja tunnussõna „MÄRKUS“ juures pakutakse täiendavat kasulikku informatsiooni.
	**HOIATUS! PLAHVATUSOHT!** Hoiatus, mis algab selle märgiga ja sõnaga „HOIATUS! PLAHVATUSOHT!“, viitab võimalikule plahvatusohule. Sellise hoiatuse eiramine võib põhjustada tõsiseid vigastusi või surma ning võimalikku varakahju. Järgige selle hoiatuse juures antud juhiseid, et vältida tõsiseid vigastusi, surma või varakahju!
	See kohustusmärk näitab, et tuleb kanda sobivaid kaitsekindaid! Järgige selle hoiatuse juhiseid, et vältida käte vigastamist kokkupuutel esemetega, kuumade või keemiliste materjalidega.
	Kaitseklass III
ta	Ümbritseva keskkonna maksimaalne temperatuur

Kasutatud piktogrammide tähendused	
	Alalisvool/-pinge
	Kaitstud veepritsmete eest
	USB ühendus
	CE-märgis kinnitab vastavust toote kohta kohaldatavatele ELi direktiividele.
	Ohutusjuhised Tegevusjuhised

Akuga LED-valgusti välisseinale

● Sihtotstarbekohane kasutamine

Toode on ette nähtud välipiirkondade valgustamiseks, millel puudub vooluühendus. Toode on ette nähtud ainult eraviisiliseks kasutuseks ja mitte kommertskasutuseks ega teiste kasutusvaldkondade jaoks.

- See toode ei sobi ruumi valgustamiseks kodumajapidamises.

● Osade kirjeldus

1 tüübel (Ø 6 mm)
2 kruvi (Ø 4 x 30 mm)
3 montaažiplaat
4 kinnitusava
5 LED-seinavalgusti
6 hämara- ja infrapuna-liikumisandur
7 laadimisnäidik
8 USB sisendpesa (tüüp C)
9 SISSE/VÄLJA lüliti (ON/OFF)
10 kaitsekate
11 USB kaabel

Tehnilised andmed

Tööpinge:	3,7 V⎓
Aku:	2 x liitiumioonaku, 3,7 V⎓, 2200 mAh, 8,14 Wh, 18650-2200F (1IMR19/66) (kasutaja ei saa seda välja vahetada, seda võib teha ainult kvalifitseeritud isik)
LEDid:	14 (2 x 7) sooja valget LEDi (3000 K) (LEDid ei ole väljavahetatavad)
Koguvõimsus:	7 W
Liikumisandur:	ulatus: 5 m tuvastusnurk: 100 °
Projektsiooni pind:	max. 136,5 cm^2
Kaitseaste:	IP44 (kaitstud pritsiva vee eest)
Toote mõõtmed (L x S x K):	HG14574A: 70 x 76 x 155 mm HG14574B: 67 x 76 x 155 mm
Toote kaal:	260 g
Töötemperatuur:	0 °C kuni 35 °C
Temperatuur hoiukohas:	-10 °C kuni +45 °C
Õhuniiskus töö ajal:	40 kuni 75 % suhtelist õhuniiskust (RH)

Tarnekomplekt

Kontrollige alati vahetult pärast lahtipakkimist, et tarnekomplekt oleks täielik ning et toode oleks laitmatus seisukorras.

1 akuga LED-valgusti välisseinale
1 USB kaabel (0,5 m)
2 kruvi (Ø 4 x 30 mm)
2 tüübel (Ø 6 mm)
1 montaaži- ja kasutusjuhend

Üldised ohutusjuhised

Enne toote esimest kasutamist tutvuge kõigi kasutus- ja ohutusjuhistega! Toote edasiandmise korral teistele andke ühtlasi kaasa ka kogu dokumentatsioon!

- Seda toodet võivad kasutada lapsed alates 8 aasta vanusest ning vähenenud füüsiliste, sensoorsete või vaimsete võimetega isikud ning puuduvate kogemuste ja teadmistega isikud, kui neil on järelevaataja, või kui neid on toote turvalise kasutamise osas juhendatud ning nad mõistavad sellest tulenevaid ohtusid. Lapsed ei tohi tootega mängida. Puhastamist ega kasutaja poolset hooldust ei tohi lapsed ilma järelevalveta teha.

- Ärge kunagi jätke lapsi ilma järelevalveta pakkematerjali juurde. Pakkematerjali tõttu tekib lämbumisoht. Lapsed alahindavad sageli ohtusid.
- Hoidke lapsed montaaži ajal tööpiirkonnast eemal. Tarnekomplekti kuulub suur hulk kruvisid ja teisi väikedetaile. Need võivad allaneelamise või sissehingamise korral olla eluohtlikud.
- Ärge kasutage toodet, kui olete sellel tuvastanud mingeid kahjustusi!
- LED lambid ei ole väljavahetatavad.
- Kui LEDid peaksid oma kasutusea lõpus välja langema, siis peab asendama kogu toote.
- Ühendage toode ainult nõuetekohaselt paigaldatud USB pesasse. Pinge peab olema vastavuses andmetega lõigus „Tehnilised andmed“.
- Toodet ei tohi kunagi laadida arvuti või süle-arvuti abil, kuna see võib neid suure energiatarbimise tõttu kahjustada.
- Ärge võtke toote juures ette muudatusi ega parandustöid.
- Ärge kunagi kastke toodet vette ega muudesse vedelikesse!
- Andke toode jäätmekäitlusse, kui toode ja USB kaabel [11] on kahjustada saanud.
- Jälgige, et USB kaabel [11] ei saaks teravate servade või kuumade esemete tõttu kahjustada. Kerige USB kaabel [11] enne kasutamist täielikult lahti.
- Kaitske toodet äärmise kuumuse ja külma eest.
- Kasutaja ei saa akut välja vahetada. Seda tohib välja vahetada ainult kvalifitseeritud isik.
- Pange tähele, et adapter tarbib ühendatud olekus vähesel määral voolu, isegi kui toode pole sisse lülitatud. Adapteri kasutusest eemaldamiseks võtke see seinakontaktist välja.
- Toiteplokk ei sisaldu tarnekomplektis.
- Kaasasolev USB kaabel [11] sobib kasutamiseks ainult selle tootega.
- Ärge vaadake otse toote valgusti sisse ja ärge suunake toote valgusvihku teistele inimestele silma. See võib mõjutada nägemist.
- See toode võib eraldada ohtlikku optilist kiirgust. Ärge vaadake otse toote valguse sisse. See võib teie silmi kahjustada.



Patareide/akude ohutuse alased juhised

- **ELUOHTLIK!** Hoidke patareid/akud lastele kättesaamatus kohas. Allaneelamise korral pöörduge koheselt arsti poole!
- Allaneelamine võib põhjustada põletusi, pehmete kudede perforatsiooni ja surma. Rasked põletused võivad ilmneda 2 tundi pärast allaneelamist.
-  **PLAHVATUSE OHT!** Ärge kunagi laadige mittelaetavaid patareisid. Ärge viige patareisid/akusid

lühisesse ja/või avage neid. Tagajärjeks võib olla ülekuumenemine, tuleoht või lõhki plahvatamine.
- Ärge kunagi visake patareisid/akusid tulle ega vette.
- Ärge rakendage patareidele/akudele mehaanilist koormust.

Patareide/akude lekke oht
- Vältige patareidele/akudele mõjuda võivaid äärmuslikke tingimusi ja temperatuure, nt küttekehi/otsest päikesekiirgust.
- Kui patareid/akud on lekkinud, vältige kemikaalide kokkupuudet nahaga, silmadega ja limaskestaga! Loputage kokkupuutunud kohad koheselt puhta veega ja pöörduge arsti poole!
-  **KANDKE KAITSEKINDAID!** Lekkivad või kahjustada saanud patareid/akud võivad nahaga kokkupuutumisel põhjustada söövitust. Seetõttu kandke sobivaid kaitsekindaid.
- See toode sisaldab sisseehitatud akut, mida kasutaja ei välja vahetada ei saa. Ohtude vältimiseks tohib akut välja võtta või välja vahetada üksnes tootja või tema klienditeenindus või muu sarnase kvalifikatsiooniga spetsialist. Jäätmekäitlusel peab meeles pidama, et see toode sisaldab akut.

Enne esmast kasutusele võtmist

Märkus: eemaldage tootelt kogu pakkematerjal.

Aku laadimine (vt joon. A)

⚠ **TÄHELEPANU!** Toodet ei tohi kunagi laadida arvuti või sülearvuti abil, kuna see võib neid suure energiatarbimise tõttu kahjustada.

ⓘ **MÄRKUS:** toode peab olema ühendatud toiteploki külge. Seejuures peab järgima nende seadmete (ei sisaldu tarnekomplektis) tehnilisi andmeid.

ⓘ **MÄRKUS:** toote kasutamiseks ilma USB kaablita [11] tuleb enne kasutamist aku täis laadida. Laadimine võtab aega umbes 5 tundi. Aku on püsivalt toote sisse ehitatud.

ⓘ **MÄRKUS:** laadige toode enne esmakordset kasutamist täielikult täis.

1. Avage kaitsekate [10] ja ühendage USB kaabel [11] toiteploki USB pesasse.
2. Ühendage USB kaabli [11] C-tüüpi USB pistik toote USB C-tüüpi sisendpesaga [8].
3. Ühendage toiteplokk pistikupesasse.
4. Täiesti tühjenenud aku laadimisaeg on umbes 5 tundi.

5. Akude tühjenemise vältimiseks ühendage USB kaabel 11 toote küljest lahti.
6. Enne kui toodet uuesti kasutama hakkate, sulgege kaitsekate 10. Vastasel korral võib välistingimustes kasutamise korral toote sisse vett sattuda.

ⓘ **MÄRKUS:** toote sisse ehitatud laadimiskontroller hoiab ära aku ülelaadimise.
ⓘ **MÄRKUS:** aku kaitse tõttu ei saa toodet laadida temperatuuril alla 0 °C ja üle 35 °C.
ⓘ **MÄRKUS:** laadige aku enne hoiulepanekut täielikult täis. Kui soovite toodet panna hoiule kauemaks kui 3 kuud, laadige aku iga 3 kuu järel täielikult täis.
ⓘ **MÄRKUS:** toodet on soovitatav kasutada 3 kuu jooksul pärast ostmist.

● Paigaldamine

- Veenduge, et te ei satuks voolujuhtmete, gaasi- või veetorude peale, kui te seina sisse puurima hakkate. Kasutage tellisseina aukude puurimiseks elektritrelli. Järgige kindlasti kõiki trelli kasutusjuhendis toodud ohutusjuhiseid. Vastasel korral ähvardab elektrilöögi tõttu surm või vigastuste oht.

Toote montaažikoha valikul pidage silmas järgmisi asjaolusid:

ⓘ **MÄRKUS:** Hämara- ja infrapuna-liikumisanduri 6 tuvastusulatus on 5 m, olenevalt paigalduskõrgusest (ideaalne kõrgus on 1,80 m – 2,50 m), tuvastusnurgaga 100° horisontaalselt ja 100° vertikaalselt.
ⓘ **MÄRKUS:** veenduge, et hämara- ja infrapuna-liikumisandurit 6 ei valgustaks öösel tänavalaternad. See võib mõjutada talitlusviisi.

1. Kasutage puuraukude asukohtade märkimiseks šabloonina montaažiplaati 3. Veenduge, et aukude joondatus vastaks joonisele (vt joon. B).
2. Puurige kaks auku läbimõõduga 6 mm ja sügavusega 30 mm. Sisestage puuritud aukudesse tüüblid 1.
3. Kinnitage montaažiplaat 3, keerates kruvid 2 läbi ettenähtud aukude tüüblitesse 1. Veenduge, et montaažiplaat 3 on kindlalt paigas. Vajadusel pingutage kruvisid, et tagada kindel ja ohutu kinnitus.
4. Asetage LED-seinavalgusti 5 montaažiplaadile 3 ja kinnitage see kindlalt seina külge (vt joon. C).

Kasutuselevõtmine

1. Eemaldage LED-seinavalgusti [5] montaažiplaadilt [3].
2. Avage kaitsekate [10] ja libistage SISSE/VÄLJA lüliti [9] asendisse ON.
3. Sulgege kaitsekate [10].

MÄRKUS: pange tähele kaitsekatet [10]. IP44 kaitseklass on tagatud ainult siis, kui kaitsekate [10] on õigesti paigaldatud.

4. Asetage LED-seinavalgusti [5] montaažiplaadile [3] ja kinnitage see kindlalt seina külge.

Toode on nüüd kasutusvalmis.

MÄRKUS: toode süttib automaatselt 20 sekundiks, kui hämara- ja infrapuna-liikumisandur [6] tuvastab pimeduse saabumisel liikumise (vt joon. D).

Puhastamine ja hooldus

MÄRKUS: toode on hooldusvaba.
MÄRKUS: LEDe ei saa välja vahetada.

- Enne puhastamist lülitage toode välja ja eemaldage USB kaabel [11] USB pesast.
- Sulgege alati USB sisendpesa [8] kaitsekate [10].
- Ärge kunagi kastke toodet vette ega muudesse vedelikesse.
- Ärge kunagi kasutage söövitavaid puhastusvahendeid.
- Puhastage toodet regulaarselt kuiva, ebemetevaba lapiga.
- Tugeva mustuse eemaldamiseks kasutage kergelt niisket lappi.

Hoiulepanek

- Hoidke toodet kuivas, tolmuvabas kohas, kaitstuna otsese päikesevalguse eest.
- Kui toodet pikka aega ei kasutata, tuleb sisseehitatud aku selle kasutusea pikendamiseks täielikult täis laadida.
- Laadige sisseehitatud akut regulaarselt, kui te toodet pikemat aega ei kasuta. See on vajalik aku säästmiseks.

Jäätmekäitlus

Pakend:
Pakend koosneb keskkonnasõbralikest materjalidest, mida saab käidelda kohalikes ringlussevõtu keskustes.



Jälgige prügi sorteerimisel pakkematerjalide tähistusi, mis koosnevad lühenditest (a) ja numbritest (b) ning nende tähendused on järgmised: 1–7: plastik/20–22: paber ja papp/80–98: liitmaterjalid.

Toode:



Küsige vana toote käitlemise võimaluste kohta oma valla- või linnavalitsusest.



Ratastel prügikonteineri läbikriipsutatud sümbol näitab, et selle toote puhul tuleb kohaldada määrust 2012/19/EÜ. See määrus sätestab, et seda toodet ei tohi pärast tema kasutusaega visata tavalise olmeprügi hulka, vaid tuleb viia spetsiaalsesse selleks ettenähtud kogumiskohta, ringlussevõtu kohta või töötlemiskeskusesse.

See jäätmekäitlus on teie jaoks tasuta. Säästke keskkonda ja käidelge nõuetekohaselt.

Patareide/akud:



Patareide/akude vale kõrvaldamine tekitab keskkonnakahju!

Defektsed või kasutatud patareid/akud tuleb utiliseerida vastavalt MÄÄRUSE 2023/1542 nõuetele. Tagastage patareid/akud kohalike kogumispunktide kaudu.

Läbikriipsutatud prügikasti sümbol patareidel või akudel tähendab, et patareisid ja akusid ei tohi visata olmejäätmete hulka. Enne utiliseerimist eemaldage tootest patareid/akupakk. Need võivad sisaldada toksilisi raskmetalle ja neid tuleb utiliseerida ohtlike jäätmetena.

Raskmetallide keemilised sümbolid on järgmised: Cd = kaadmium, Hg = elavhõbe, Pb = plii.

Sisseehitatud akut ei ole võimalik jäätmekäitluseks välja võtta. Viige toode tervenisti vanade elektroonikaseadmete kogumiskohta.

● Garantii

Toode on valmistatud rangete kvaliteedijuhiste järgi ja seda on enne tarnimist põhjalikult kontrollitud. Materjali- või tootmisdefektide korral on teil seadusjärgsed õigused toote müüja suhtes. Teie seadusjärgsed õigused ei ole mingil juhul piiratud meie allpool sätestatud garantiiga.

Selle toote garantii kehtib 3 aastat alates ostukuupäevast. Garantiiaeg algab ostukuupäevaga.

Hoidke müügitšeki originaali kindlas kohas, kuna see dokument on vajalik ostu tõendamiseks.

Kõikidest kahjustustest või defektidest, mis esinesid juba ostmise ajal, tuleb teatada kohe pärast toote lahtipakkimist.

Kui tootel ilmneb 3 aasta jooksul alates ostukuupäevast materjali- või teostusviga, parandame või asendame selle omal valikul teie eest tasuta. Garantiiperioodi ei pikendata kinnitatud garantiinõudega. See kehtib ka asendatud ja parandatud osade kohta.

See garantii kaotab kehtivuse, kui toode on kahjustatud, või kui seda on valesti kasutatud või hooldatud.

Garantii katab materjali- ja tootmisdefektid. See garantii ei laiene tooteosadele, mis on tavapäraselt kulunud ja mida seetõttu peetakse kuluvateks osadeks (nt akud, taaslaetavad akud, voolikud, värvikassetid), ega ka purunevate osade kahjustustele, nt lülitid või klaasist osad.

Selle toote puhul kehtib garantiiaeg ka akule.

Garantii käsitlemine

Selleks et teie mureküsimus saaks kiire lahenduse, järgige palun alltoodud juhiseid:

Kõikide päringute jaoks hoidke oma ostu tõendamiseks alles kassatšekk ja toote number (IAN 514560_2510).
Toote numbri leiate tüübisildilt, graveeringult, oma kasutusjuhendi tiitellehelt (all vasakul) või toote taga- või allosas olevalt kleebiselt.
Toote toimivusvigade või muude puuduste korral võtke kõigepealt telefoni või e-posti teel ühendust alltoodud teenindusosakonnaga.
Lisades defektsele tootele ostudokumendi (kassatšeki), kirjelduse toote puuduste kohta ja andmed selle kohta, millal need ilmnesid, saate selle tasuta saata teile teadaantud teeninduse aadressile.

Teenindus

(EE) **Teenindus Eestis**
Tel.: 8000049109
E-posti aadress: owim@lidl.ee

CE IP44

Izmantoto piktogrammu skaidrojums ..... lpp. 82

Paredzētais lietojums ..... lpp. 83

Daļu apraksts ..... lpp. 83

Tehniskie dati ..... lpp. 84

Piegādes komplektācija ..... lpp. 84

Vispārīgi drošības norādījumi ..... lpp. 84
Drošības norādījumi attiecībā uz baterijām/akumulatoriem ..... lpp. 85

Pirms pirmās lietošanas reizes ..... lpp. 86
Akumulatora uzlāde (skatiet A att.) ..... lpp. 86

Montāža ..... lpp. 87

Pirmreizēja lietošana ..... lpp. 88

Tīrīšana un kopšana ..... lpp. 88

Glabāšana ..... lpp. 88

Utilizācija ..... lpp. 89

Garantija ..... lpp. 90
Rīcība garantijas gadījumā ..... lpp. 90
Serviss ..... lpp. 91

Izmantoto piktogrammu skaidrojums	
	Pirms lietošanas izlasīt lietošanas pamācību
	**BĪSTAMI!** Šis simbols ar signālvārdu "BĪSTAMI" apzīmē bīstamību ar augstu riska pakāpi, kas neievērošanas gadījumā izraisa smagus savainojumus vai nāvi.
	**BRĪDINĀJUMS!** Šis simbols ar signālvārdu "BRĪDINĀJUMS" apzīmē bīstamību ar vidēju riska pakāpi, kas neievērošanas gadījumā var izraisīt smagus savainojumus vai nāvi.
	**UZMANĪBU!** Šis simbols ar signālvārdu "UZMANĪBU" apzīmē bīstamību ar zemu riska pakāpi, kas neievērošanas gadījumā var izraisīt vieglus vai vidēji smagus savainojumus.
	**IEVĒRĪBAI!** Šis simbols ar signālvārdu "IEVĒRĪBAI" apzīmē iespējamu mantas bojājumu risku.
	**NORĀDE:** šis simbols ar signālvārdu "NORĀDE" apzīmē noderīgu papildu informāciju.
	**BRĪDINĀJUMS! SPRĀDZIENBĪSTAMĪBA!** Brīdinājums, kas apzīmēts ar šo zīmi un vārdiem "BRĪDINĀJUMS! SPRĀDZIENBĪSTAMĪBA!", norāda uz iespējamu sprādzienbīstamību. Ja šī brīdinājuma norāde netiek ievērota, var tikt izraisīti nopietni savainojumi vai nāve, kā arī iespējami mantas bojājumi. Ievērojiet norādes šajā brīdinājumā, lai novērstu smagus savainojumus, dzīvības apdraudējumu vai materiālos zaudējumus!
	Šī rīkojuma zīme norāda uz piemērotu aizsargcimdu lietošanu! Ievērojiet šī brīdinājuma norādes, lai nepieļautu roku savainojumus ar priekšmetiem vai saskarē ar karstām vai ķīmiskajām vielām.
	Aizsardzības klase III
ta	Maksimālā vides temperatūra

Izmantoto piktogrammu skaidrojums	
	Līdzstrāva/līdzspriegums
	Drošs pret ūdens šļakatām
	USB pieslēgvieta
	CE marķējums apliecina izstrādājuma atbilstību piemērojamo ES direktīvu prasībām.
	Drošības norādījumi Rīcības norādījumi

Ar akumulatoru darbināms LED āra sienas apgaismojums

● Paredzētais lietojums

Izstrādājums ir paredzēts āra zonu apgaismošanai, kurās nav elektrības pieslēguma. Šis izstrādājums ir paredzēts tikai privātai lietošanai, nevis komerciālai lietošanai vai lietošanai citā jomā.

- Šis izstrādājums nav paredzēts telpu apgaismošanai dzīvojamajās telpās.

● Daļu apraksts

1 Dībelis (Ø 6 mm)
2 Skrūve (Ø 4 x 30 mm)
3 Montāžas plāksne
4 Stiprināšanas urbums
5 LED sienas lampa
6 Krēslas un IS kustību sensors
7 Uzlādes indikators
8 USB ieejas ligzda (C tips)
9 IESL./IZSL. slēdzis (ON/OFF)
10 Aizsargvāciņš
11 USB kabelis

Tehniskie dati

Darba spriegums:	3,7 V ⎓
Akumulators:	2 x litija jonu akumulators, 3,7 V⎓, 2200 mAh, 8,14 Wh, 18650-2200F (1IMR19/66) (lietotājs to nevar nomainīt; nomaiņu drīkst veikt tikai kvalificēts speciālists)
LED diodes:	14 (2 x 7) silti baltas LED diodes (3000 K) (LED diodes nav nomaināmas)
Kopējā jauda:	7 W
Kustību sensors:	Darbības rādiuss: 5 m Uztveršanas leņķis: 100 °
Apstarotā virsma:	maks. 136,5 cm^2
Aizsardzības pakāpe:	IP44 (drošs pret ūdens šļakatām)
Izstrādājuma izmēri (P x Dz x A):	HG14574A: 70 x 76 x 155 mm HG14574B: 67 x 76 x 155 mm
Izstrādājuma svars:	260 g
Darba temperatūra:	0 °C līdz 35 °C
Glabāšanas temperatūra:	-10 °C līdz +45 °C
Darba mitrums:	40 līdz 75 % relatīvais gaisa mitrums (RH)

Piegādes komplektācija

Uzreiz pēc izstrādājuma izņemšanas no iepakojuma pārbaudiet, vai piegādes komplektācija ir pilnīga, kā arī vai izstrādājums ir nevainojamā stāvoklī.

1 ar akumulatoru darbināms LED āra sienas apgaismojums
1 USB kabelis (0,5 m)
2 skrūves (Ø 4 x 30 mm)
2 dībeļi (Ø 6 mm)
1 montāžas un lietošanas pamācība

Vispārīgi drošības norādījumi

Pirms izstrādājuma lietošanas iepazīstieties ar visiem lietošanas un drošības norādījumiem! Nododot šo izstrādājumu trešajām personām, nododiet kopā ar to arī visu dokumentāciju!

- Bērni no 8 gadu vecuma un personas ar vājām fiziskajām, sensoriskajām vai garīgajām spējām, kā arī personas ar pieredzes un zināšanu trūkumu šo izstrādājumu drīkst izmantot tikai tad, ja viņus kāds uzrauga vai viņiem tiek paskaidrots, kā šo izstrādājumu lietot droši, un tādējādi viņi apzinās iespējamos riskus. Bērni nedrīkst

rotaļāties ar šo izstrādājumu. Bērni drīkst veikt tīrīšanu un apkopi tikai pieaugušo uzraudzībā.

- Nekādā gadījumā neatstājiet neuzraudzītiem bērniem iepakojuma materiālu. Pastāv nosmakšanas risks, ko rada iepakojuma materiāls. Bērni bieži neapzinās bīstamību.
- Montāžas laikā neļaujiet bērniem tuvoties darba zonai. Piegādes komplektācijā ir iekļautas vairākas skrūves un citas mazas detaļas. Norīšanas vai ieelpošanas gadījumā tās var apdraudēt dzīvību.
- Nelietojiet izstrādājumu, ja jūs konstatējat kādus bojājumus!
- LED diodes nav nomaināmas.
- Ja LED diodes, sasniedzot darbmūža beigas, vairs nedarbojas, jānomaina viss izstrādājums.
- Pieslēdziet izstrādājumu tikai pienācīgi instalētai USB ligzdai. Attiecīgajam spriegumam jāatbilst norādēm sadaļā "Tehniskie dati".
- Izstrādājumu nekādā gadījumā nedrīkst lādēt pie personālā datora vai piezīmjdatora, jo tas varētu tikt sabojāts lielā strāvas patēriņa dēļ.
- Patstāvīgi neveiciet izstrādājuma izmaiņas vai remontus.
- Nekādā gadījumā neiemērciet izstrādājumu ūdenī vai citos šķidrumos!
- Utilizējiet izstrādājumu, ja izstrādājums un USB kabelis [11] ir bojāti.
- Ievērojiet, lai USB kabeli [11] nebūtu iespējams sabojāt ar asām malām vai karstiem priekšmetiem. Pirms lietošanas pilnīgi notiniet USB kabeli [11].
- Sargiet izstrādājumu no ekstrēma karstuma un aukstuma.
- Lietotājs nevar nomainīt akumulatoru. To var nomainīt tikai kvalificēta persona.
- Lūdzam ievērot, ka adapteris, kamēr tas ir pieslēgts, patērē nelielu strāvas daudzumu arī tad, ja izstrādājums nav ieslēgts. Lai pārtrauktu adaptera darbību, atvienojiet to no kontaktligzdas.
- Tīkla adapteris nav iekļauts piegādes komplektācijā.
- Komplektācijā iekļautais USB kabelis [11] ir paredzēts tikai lietošanai ar šo izstrādājumu.
- Neskatieties tieši izstrādājuma gaismā un nevērsiet izstrādājuma gaismas staru citu personu acīs. Tas var nelabvēlīgi ietekmēt redzi.
- Šis izstrādājums var izstarot bīstamu optisko starojumu. Neskatieties tieši izstrādājuma gaismā. Tas var radīt acu bojājumus.

Drošības norādījumi attiecībā uz baterijām/akumulatoriem

- **DZĪVĪBAS APDRAUDĒJUMS!** Uzglabājiet baterijas/akumulatorus bērniem nepieejamā

vietā. Norīšanas gadījumā nekavējoties vērsieties pie ārsta pēc palīdzības!
- Norīšana var izraisīt apdegumus, mīksto audu perforāciju un nāvi. Smagi apdegumi var rasties 2 stundu laikā kopš norīšanas.
-  **SPRĀDZIENBĪSTAMĪBA!** Nekādā gadījumā atkārtoti neuzlādējiet baterijas, kas nav tam paredzētas. Neizraisiet bateriju/akumulatoru īssavienojumu un/vai neatveriet tās/tos. Tas var izraisīt pārkaršanu, aizdegšanās risku vai uzsprāgšanu.
- Nekādā gadījumā nemetiet baterijas/akumulatorus ugunī vai ūdenī.
- Nepakļaujiet baterijas/akumulatorus mehāniskai slodzei.

Bateriju/akumulatoru iztecēšanas risks
- Izvairieties no ekstremāliem apstākļiem un temperatūrām, kas var ietekmēt baterijas/akumulatorus, piemēram, sildītājiem/tiešiem saules stariem.
- Bateriju/akumulatoru iztecēšanas gadījumā izvairieties no ķimikāliju kontakta ar ādu, acīm un gļotādu! Nekavējoties noskalojiet skartās vietas ar tīru ūdeni un vērsieties pēc palīdzības pie ārsta!
-  **VALKĀJIET AIZSARGCIMDUS!** Iztecējušas vai sabojātas baterijas/akumulatori saskarē ar ādu var izraisīt apdegumus. Tādēļ šādā gadījumā nēsājiet piemērotus aizsargcimdus.
- Šim izstrādājumam ir iebūvēts akumulators, kuru lietotājs nevar nomainīt pats. Lai izvairītos no bīstamības, akumulatora demontāžu vai nomaiņu drīkst veikt tikai ražotājs vai viņa autorizēts klientu serviss vai cits atbilstoši kvalificēts speciālists. Utilizējot izstrādājumu ir jānorāda, ka tajā ir akumulators.

Pirms pirmās lietošanas reizes

Norāde: noņemiet visu iepakojuma materiālu no izstrādājuma.

Akumulatora uzlāde (skatiet A att.)

⚠ **IEVĒRĪBAI!** Izstrādājumu nekādā gadījumā nedrīkst lādēt pie personālā datora vai piezīmjdatora, jo tie varētu tikt sabojāti lielā strāvas patēriņa dēļ.

ⓘ **NORĀDE:** izstrādājumam jābūt pievienotam pie barošanas bloka. Turklāt jāievēro šo ierīču (nav iekļautas piegādes komplektācijā) tehniskie dati.

ⓘ **NORĀDE:** lai varētu izmantot izstrādājumu bez USB kabeļa 11, pirms lietošanas

jāuzlādē akumulators. Uzlādes process ilgst apmēram 5 stundas. Akumulators ir fiksēti integrēts izstrādājumā.

ⓘ **NORĀDE:** pirms pirmās lietošanas reizes pilnīgi uzlādējiet izstrādājumu.

1. Atveriet aizsargvāciņu [10] un savienojiet USB kabeli [11] ar barošanas bloka USB pieslēgvietu.
2. Savienojiet USB kabeļa [11] C tipa USB spraudni ar izstrādājuma USB ieejas ligzdu [8].
3. Iespraudiet barošanas bloku kontaktligzdā.
4. Uzlādes laiks ir apmēram 5 stundas, ja akumulators ir pilnīgi izlādējies.
5. Atvienojiet USB kabeli [11] no izstrādājuma, lai novērstu akumulatora izlādēšanos.
6. Aizveriet aizsargvāciņu [10], pirms atkal lietojat izstrādājumu. Pretējā gadījumā lietojot ārpus telpām, izstrādājumā varētu iekļūt ūdens.

ⓘ **NORĀDE:** izstrādājuma iebūvētais uzlādes regulators novērš akumulatora pārlādēšanu.

ⓘ **NORĀDE:** lai pasargātu akumulatoru, izstrādājumu nevar uzlādēt temperatūrā zem 0 °C un virs 35 °C.

ⓘ **NORĀDE:** pirms glabāšanas pilnīgi uzlādējiet akumulatoru. Ja uzglabājat izstrādājumu bez lietošanas ilgāk par 3 mēnešiem, pilnīgi uzlādējiet akumulatoru ik pēc 3 mēnešiem.

ⓘ **NORĀDE:** ir ieteicams izstrādājumu sākt lietot ne vēlāk kā 3 mēnešu laikā pēc pirkuma.

● Montāža

- Pārliecinieties, vai, veicot urbumus sienā, jūs nesabojājat elektrības vadus, gāzes vai ūdens cauruļvadus. Izmantojiet urbjmašīnu, lai izurbtu caurumus ķieģeļu sienā. Noteikti ievērojiet visus urbjmašīnas lietošanas pamācībā sniegtos drošības norādījumus. Citādi pastāv elektriskā trieciena izraisīts apdraudējums dzīvībai vai savainošanās risks.

Izvēloties izstrādājuma montāžas vietu, ņemiet vērā tālāk norādīto:

ⓘ **NORĀDE:** krēslas un IS kustību sensoram [6] atkarībā no montāžas augstuma (piemērotākais augstums ir 1,80 m – 2,50 m) uztveršanas zona ir 5 m, ar uztveršanas leņķi 100 ° horizontāli un 100 ° vertikāli.

ⓘ **NORĀDE:** ievērojiet, lai krēslas un IS kustību sensoru [6] naktīs neapspīdētu ielas apgaismojums. Tas var negatīvi ietekmēt izstrādājuma darbību.

1. Izmantojiet montāžas plāksni [3] kā šablonu, lai atzīmētu izurbto caurumu vietas. Ievērojiet, lai caurumu izvietojums sakristu ar attēlu (skatiet B att.).
2. Izurbiet divus caurumus ar 6 mm diametru un 30 mm dziļumā. Ievietojiet dībeļus [1] izurbtajos caurumos.

3. Nostipriniet montāžas plāksni 3, ieskrūvējot skrūves 2 dībeļos 1 caur šim nolūkam paredzētajiem caurumiem. Pārliecinieties, vai montāžas plāksne 3 ir stingri novietota. Ja nepieciešams, papildus pievelciet skrūves, lai nodrošinātu drošu fiksāciju.
4. Uzlieciet LED sienas lampu 5 uz montāžas plāksnes 3 un nostipriniet to droši pie sienas (skatiet C att.).

Pirmreizēja lietošana

1. Noņemiet LED sienas lampu 5 no montāžas plāksnes 3.
2. Atveriet aizsargvāciņu 10 un pabīdiet IESL./IZSL. slēdzi 9 pozīcijā "ON".
3. Aizveriet aizsargvāciņu 10.

ⓘ **NORĀDE:** pievērsiet uzmanību aizsargvāciņam 10. Aizsardzības pakāpi IP44 var nodrošināt tikai tad, ja aizsargvāciņš 10 ir pareizi pielikts.

4. Uzlieciet LED sienas lampu 5 uz montāžas plāksnes 3 un nostipriniet to droši pie sienas.

Izstrādājums tagad ir darba gatavībā.

ⓘ **NORĀDE:** izstrādājums automātiski iedegas uz 20 sekundēm, ja krēslas un IS kustību sensors 6 pēc tumsas iestāšanās atpazīst kādu kustību (skatiet D att.).

Tīrīšana un kopšana

ⓘ **NORĀDE:** izstrādājumam nav jāveic apkope.
ⓘ **NORĀDE:** LED diodes nevar nomainīt.

- Izslēdziet izstrādājumu pirms tīrīšanas un atvienojiet USB kabeli 11 no USB ligzdas.
- Turklāt vienmēr noslēdziet USB ieejas ligzdas 8 aizsargvāciņu 10.
- Nekādā gadījumā neiemērciet izstrādājumu ūdenī vai citos šķidrumos.
- Nekādā gadījumā neizmantojiet kodīgus tīrīšanas līdzekļus.
- Regulāri tīriet izstrādājumu ar sausu, bezplūksnu drānu.
- Izmantojiet mazliet samitrinātu drānu, lai notīrītu noturīgus netīrumus.

Glabāšana

- Uzglabājiet izstrādājumu sausā vietā bez putekļiem, pasargātu no tieša saules starojuma.
- Ja izstrādājumu ilgāku laiku nelieto, iebūvētais akumulators pilnīgi jāuzlādē, lai pagarinātu tā darbmūžu.

- Regulāri uzlādējiet iebūvēto akumulatoru, ja jūs ilgāku laiku nelietojat izstrādājumu. Tas ir nepieciešams, lai saudzētu akumulatoru.

Utilizācija

Iepakojums:
Iepakojums ražots no videi draudzīgiem materiāliem, kurus varat utilizēt vietējās atkritumu pārstrādes iestādēs.



Šķirojot atkritumus, ievērojiet marķējumus uz iepakojuma materiāliem, kas ir apzīmēti ar saīsinājumiem (a) un numuriem (b) ar šādu nozīmi: 1–7: plastmasas/ 20–22: papīrs un kartons/80–98: saistvielas.

Izstrādājums:



Informāciju par nolietotā izstrādājuma utilizāciju varat saņemt savā novada vai pilsētas pašvaldībā.



Blakus attēlotais simbols ar pārsvītroto atkritumu tvertni uz ritenīšiem norāda uz to, ka uz šo izstrādājumu attiecināmas Direktīvas 2012/19/ES prasības. Šī direktīva nosaka, ka šis izstrādājums pēc tā kalpošanas laika nedrīkst tikt utilizēts kopā ar parastajiem sadzīves atkritumiem, bet gan īpaši aprīkotās atkritumu nodošanas vietās, pārstrādes centros vai utilizācijas uzņēmumos.

Šāda utilizācija ir bezmaksas.
Sargiet vidi un veiciet pienācīgu utilizāciju.

Baterijām/akumulatori:



Nepareizi atbrīvojoties no baterijām/akumulatoriem, rodas kaitējums videi!

Pažeistos arba nebetinkamos naudoti baterijos ir (arba) akumuliatoriai turi būti atiduotos perdirbti pagal 2023/1542 REGLAMENTĄ. Atiduokite baterijas ir (arba) akumuliatorius į nurodytas surinkimo vietas.

Jei ant baterijų ar akumuliatorių pavaizduotas perbraukto šiukšlių konteinerio simbolis, tai reiškia, kad jų negalima išmesti su buitinėmis atliekomis. Prieš išmesdami produktą, išimkite baterijas ir (arba) akumuliatoriaus bloką. Jose gali būti nuodingų sunkiųjų metalų, todėl baterijos turi būti tvarkomos kaip specialiosios atliekos.

Šie cheminiai simboliai nurodo sunkiuosius metalus: Cd = kadmis, Hg = gyvsidabris, Pb = švinas.

Iebūvēto akumulatoru nevar demontēt atsevišķai utilizācijai. Nododiet visu izstrādājumu nolietotas elektrotehnikas pieņemšanas vietā.

Garantija

Izstrādājums bija izgatavots atbilstoši stingrām kvalitātes vadlīnijām un pirms piegādes rūpīgi pārbaudīts. Materiālu vai ražošanas defektu gadījumā jums attiecībā pret izstrādājuma pārdevēju ir likumīgas tiesības. Mūsu zemāk minētā garantija nekādā veidā neierobežo jūsu likumīgās tiesības.

Šim izstrādājumam tiek piešķirta 3 gadu garantija, sākot ar pirkuma izdarīšanas datumu. Garantijas termiņš sākas ar pirkuma izdarīšanas datumu. Uzglabājiet oriģinālo pirkuma čeku drošā vietā, jo tas ir nepieciešams kā pirkuma dokumentāls pierādījums.

Par visiem bojājumiem vai trūkumiem, kas jau eksistē uz pirkuma izdarīšanas brīdi, nekavējoties jāziņo pēc izstrādājuma izpakošanas.

Ja 3 gadu laikā, sākot ar pirkuma izdarīšanas datumu, izstrādājumam parādīsies kāds materiālu vai ražošanas defekts, mēs pēc savas izvēles izstrādājumu salabosim vai nomainīsim bez maksas. Garantijas laiks nepagarināsies uz notikušās garantijas prasības pamata. Tas attiecas arī uz aizvietotām un salabotām daļām.

Garantija zaudē spēku, ja izstrādājums bija bojāts vai nelietpratīgi lietots vai apkopts.

Garantija sedz materiālu un ražošanas defektus. Šī garantija neattiecas ne uz izstrādājuma daļām, kas ir pakļautas normālam nolietojumam, un līdz ar to ir uzskatāmas par nolietojuma daļām (piemēram, baterijas, akumulatori, šļūtenes, kārtridži), ne uz plīstošu daļu bojājumiem, piemēram, slēdzis vai stikla daļas.

Šim izstrādājumam garantijas laiks attiecas arī uz akumulatoru.

Rīcība garantijas gadījumā

Lai Jūsu prasība tiktu ātrāk apstrādāta, lūdzu, ievērojiet tālāk sniegtās norādes:

Jebkādu prasību apstrādei kā pirkuma apliecinājumu, lūdzu, uzglabājiet kases čeku un izstrādājuma numuru (IAN 514560_2510).
Izstrādājuma numurs norādīts tipa plāksnītē, gravējumā, lietošanas instrukcijas titullapā (apakšā, kreisajā pusē) vai kā uzlīme iepakojuma aizmugurē vai apakšā.

Ja izstrādājums darbojas kļūdaini vai tam ir citi trūkumi, lūdzu, vispirms sazinieties ar tālāk norādīto servisa daļu pa tālruni vai e-pastu.
Pēc tam izstrādājumu, kam konstatēts defekts, varat nosūtīt bez maksas uz Jums norādīto servisa adresi, pievienojot pirkuma apliecinājumu (kases čeku) un norādi par attiecīgo defektu un tā rašanās laiku.

Serviss

(LV) **Serviss Latvijā**
Tālr.: 8000 5808
E-pasts: owim@lidl.lv

CE IP44

Legende der verwendeten Piktogramme ... Seite 93

Bestimmungsgemäße Verwendung ... Seite 94

Teilebeschreibung ... Seite 95

Technische Daten ... Seite 95

Lieferumfang ... Seite 95

Allgemeine Sicherheitshinweise ... Seite 96
Sicherheitshinweise für Batterien/Akkus ... Seite 97

Vor der ersten Inbetriebnahme ... Seite 98
Akku aufladen ... Seite 98

Montage ... Seite 99

Inbetriebnahme ... Seite 99

Reinigung und Pflege ... Seite 100

Lagerung ... Seite 100

Entsorgung ... Seite 100

Garantie ... Seite 102
Abwicklung im Garantiefall ... Seite 103
Service ... Seite 103

Legende der verwendeten Piktogramme	
	Vor Gebrauch Bedienungsanleitung lesen
	**GEFAHR!** Dieses Symbol mit dem Signalwort „GEFAHR“ bezeichnet eine Gefährdung mit einem hohen Risikograd, die, wenn sie nicht vermieden wird, eine schwere Verletzung oder den Tod zur Folge hat.
	**WARNUNG!** Dieses Symbol mit dem Signalwort „WARNUNG“ bezeichnet eine Gefährdung mit einem mittleren Risikograd, die, wenn sie nicht vermieden wird, eine schwere Verletzung oder den Tod zur Folge haben kann.
	**VORSICHT!** Dieses Symbol mit dem Signalwort „VORSICHT“ bezeichnet eine Gefährdung mit einem niedrigen Risikograd, die, wenn sie nicht vermieden wird, eine geringe oder mäßige Verletzung zur Folge haben kann.
	**ACHTUNG!** Dieses Symbol mit dem Signalwort „ACHTUNG“ zeigt die Gefahr einer möglichen Sachbeschädigung an.
	**HINWEIS:** Dieses Symbol mit dem Signalwort „HINWEIS“ bietet weitere nützliche Informationen.
	**WARNUNG! EXPLOSIONSGEFAHR!** Eine Warnung, welche mit diesem Zeichen und den Worten „WARNUNG! EXPLOSIONSGEFAHR!“ versehen ist, weist auf eine mögliche Explosionsgefahr hin. Wird ein solcher Warnhinweis nicht befolgt, kann das ernsthafte Verletzungen nach sich ziehen oder tödlich enden und möglichen Sachschaden nach sich ziehen. Folgen Sie den Anweisungen in dieser Warnung, um schwere Verletzungen, Lebensgefahr oder die Gefahr von Sachschäden zu verhindern!
	Dieses Gebotszeichen weist auf das Tragen geeigneter Schutzhandschuhe hin! Befolgen Sie die Anweisungen dieser Warnung, um Handverletzungen durch Gegenstände oder den Kontakt mit heißen oder chemischen Stoffen zu vermeiden.

Legende der verwendeten Piktogramme	
	Schutzklasse III
ta	Maximale Umgebungstemperatur
	Gleichstrom/-spannung
	Spritzwassergeschützt
	USB-Anschluss
	Das CE-Zeichen bestätigt die Konformität mit den für das Produkt zutreffenden EU-Richtlinien.
	Sicherheitshinweise Handlungsanweisungen

LED-Akku-Außenwandleuchte

● Bestimmungsgemäße Verwendung

Das Produkt ist vorgesehen zur Ausleuchtung von Außenbereichen, die über keinen Stromanschluss verfügen. Das Produkt ist nur für den privaten Gebrauch und nicht für den gewerblichen Einsatz oder für andere Einsatzbereiche bestimmt.

- Dieses Produkt ist nicht zur Raumbeleuchtung im Haushalt geeignet.

Teilebeschreibung

1 Dübel (Ø 6 mm)
2 Schraube (Ø 4 x 30 mm)
3 Montageplatte
4 Befestigungsloch
5 LED-Wandleuchte
6 Dämmerungs- und IR-Bewegungssensor
7 Ladeanzeige
8 USB-Eingangsbuchse (Typ C)
9 EIN-/AUS-Schalter (ON/OFF)
10 Schutzkappe
11 USB-Kabel

Technische Daten

Betriebsspannung:	3,7 V⎓
Akku:	2 x Lithium-Ionen-Akku, 3,7 V⎓, 2.200 mAh, 8,14 Wh, 18650-2200F (1IMR19/66) (nicht vom Benutzer austauschbar; Austausch nur durch qualifiziertes Fachpersonal)
LEDs:	14 (2 x 7) warmweiße LEDs (3.000 K) (LEDs nicht austauschbar)
Gesamtleistung:	7 W
Bewegungssensor:	Reichweite: 5 m Erfassungswinkel: 100 °
Projizierte Fläche:	max. 136,5 cm^2
Schutzart:	IP44 (spritzwassergeschützt)
Produktabmessungen (B x T x H):	HG14574A: 70 x 76 x 155 mm HG14574B: 67 x 76 x 155 mm
Produktgewicht:	260 g
Betriebstemperatur:	0 °C bis 35 °C
Lagertemperatur:	-10 °C bis +45 °C
Betriebsfeuchtigkeit:	40 bis 75 % relative Luftfeuchtigkeit (RH)

Lieferumfang

Kontrollieren Sie unmittelbar nach dem Auspacken immer den Lieferumfang auf Vollständigkeit sowie den einwandfreien Zustand des Produkts.

1 LED-Akku-Außenwandleuchte
1 USB-Kabel (0,5 m)
2 Schrauben (Ø 4 x 30 mm)
2 Dübel (Ø 6 mm)
1 Montage- und Bedienungsanleitung

Allgemeine Sicherheitshinweise

Machen Sie sich vor der ersten Benutzung des Produkts mit allen Bedien- und Sicherheitshinweisen vertraut! Händigen Sie alle Unterlagen bei Weitergabe des Produkts an Dritte ebenfalls mit aus!

- Dieses Produkt kann von Kindern ab 8 Jahren und darüber sowie von Personen mit verringerten physischen, sensorischen oder mentalen Fähigkeiten oder Mangel an Erfahrung und Wissen benutzt werden, wenn sie beaufsichtigt oder bezüglich des sicheren Gebrauchs des Produkts unterwiesen wurden und die daraus resultierenden Gefahren verstehen. Kinder dürfen nicht mit dem Produkt spielen. Reinigung und Benutzerwartung dürfen nicht von Kindern ohne Beaufsichtigung durchgeführt werden.
- Lassen Sie Kinder niemals unbeaufsichtigt mit dem Verpackungsmaterial. Es besteht Erstickungsgefahr durch Verpackungsmaterial. Kinder unterschätzen häufig die Gefahren.
- Halten Sie Kinder während der Montage vom Arbeitsbereich fern. Zum Lieferumfang gehört eine Vielzahl von Schrauben und anderen Kleinteilen. Diese können beim Verschlucken oder Inhalieren lebensgefährlich sein.
- Benutzen Sie das Produkt nicht, wenn Sie irgendwelche Beschädigungen feststellen!
- Die LEDs sind nicht austauschbar.
- Sollten die LEDs am Ende ihrer Lebensdauer ausfallen, muss das gesamte Produkt ersetzt werden.
- Schließen Sie das Produkt nur an eine ordnungsgemäß installierte USB-Buchse an. Die Spannung muss den Angaben im Abschnitt „Technische Daten“ entsprechen.
- Das Produkt darf niemals an einem PC oder Notebook aufgeladen werden, da dieser aufgrund des hohen Stromverbrauchs beschädigt werden könnte.
- Nehmen Sie keine Änderungen oder Reparaturen am Produkt selbst vor.
- Tauchen Sie das Produkt niemals in Wasser oder andere Flüssigkeiten!
- Entsorgen Sie das Produkt, wenn das Produkt und das USB-Kabel [11] beschädigt sind.
- Achten Sie darauf, dass das USB-Kabel [11] nicht durch scharfe Kanten oder heiße Gegenstände beschädigt werden kann. Wickeln Sie das USB-Kabel [11] vor Gebrauch vollständig ab.
- Schützen Sie das Produkt vor extremer Hitze und Kälte.
- Der Akku kann nicht vom Benutzer ausgetauscht werden. Nur von einer qualifizierten Person austauschbar.
- Bitte beachten Sie, dass der Adapter, solange er angeschlossen ist, eine geringe Menge Strom verbraucht, auch wenn das Produkt nicht

eingeschaltet ist. Um den Adapter außer Betrieb zu nehmen, ziehen Sie ihn aus der Steckdose.
- Ein Netzadapter ist nicht im Lieferumfang enthalten.
- Das mitgelieferte USB-Kabel [11] ist nur für die Verwendung mit dem Produkt geeignet.
- Schauen Sie nicht direkt in das Licht des Produkts und richten Sie den Lichtstrahl des Produkts nicht in die Augen anderer Personen. Dies kann das Sehvermögen beeinträchtigen.
- Dieses Produkt kann gefährliche optische Strahlung abgeben. Schauen Sie nicht direkt in das Licht des Produkts. Dies kann Ihre Augen schädigen.

Sicherheitshinweise für Batterien/Akkus

- **LEBENSGEFAHR!** Halten Sie Batterien/Akkus außer Reichweite von Kindern. Suchen Sie im Falle eines Verschluckens sofort einen Arzt auf!
- Verschlucken kann zu Verbrennungen, Perforation von Weichgewebe und Tod führen. Schwere Verbrennungen können innerhalb von 2 Stunden nach dem Verschlucken auftreten.
- **EXPLOSIONSGEFAHR!** Laden Sie nicht aufladbare Batterien niemals wieder auf. Schließen Sie Batterien/Akkus nicht kurz und/oder öffnen Sie diese nicht. Überhitzung, Brandgefahr oder Platzen können die Folge sein.
- Werfen Sie Batterien/Akkus niemals in Feuer oder Wasser.
- Setzen Sie Batterien/Akkus keiner mechanischen Belastung aus.

Risiko des Auslaufens von Batterien/Akkus

- Vermeiden Sie extreme Bedingungen und Temperaturen, die auf Batterien/Akkus einwirken können, z. B. auf Heizkörpern/direkte Sonneneinstrahlung.
- Wenn Batterien/Akkus ausgelaufen sind, vermeiden Sie den Kontakt mit Haut, Augen und Schleimhäuten mit den Chemikalien! Spülen Sie die betroffenen Stellen sofort mit klarem Wasser und suchen Sie einen Arzt auf!
- **SCHUTZHANDSCHUHE TRAGEN!** Ausgelaufene oder beschädigte Batterien/Akkus können bei Berührung mit der Haut Verätzungen verursachen. Tragen Sie deshalb in diesem Fall geeignete Schutzhandschuhe.
- Dieses Produkt hat einen eingebauten Akku, welcher nicht durch den Benutzer ersetzt

werden kann. Der Ausbau oder Austausch des Akkus darf nur durch den Hersteller oder seinen Kundendienst oder eine ähnlich qualifizierte Person erfolgen, um Gefährdungen zu vermeiden. Bei der Entsorgung ist darauf hinzuweisen, dass dieses Produkt einen Akku enthält.

Vor der ersten Inbetriebnahme

Hinweis: Entfernen Sie sämtliches Verpackungsmaterial vom Produkt.

Akku aufladen (siehe Abb. A)

⚠ **ACHTUNG!** Das Produkt darf niemals an einem PC oder Notebook aufgeladen werden, da diese aufgrund des hohen Stromverbrauchs beschädigt werden könnten.

ⓘ **HINWEIS:** Das Produkt muss an ein Netzteil angeschlossen werden. Die technischen Daten dieser Geräte (nicht im Lieferumfang enthalten) müssen beachtet werden.

ⓘ **HINWEIS:** Um das Produkt ohne USB-Kabel [11] verwenden zu können, müssen Sie den Akku vor der Verwendung aufladen. Der Ladevorgang dauert circa 5 Stunden. Der Akku ist fest in das Produkt integriert.

ⓘ **HINWEIS:** Laden Sie das Produkt vor dem ersten Gebrauch vollständig auf.

1. Öffnen Sie die Schutzkappe [10] und verbinden Sie das USB-Kabel [11] mit dem USB-Anschluss eines Netzteils.
2. Verbinden Sie den Typ-C-USB-Stecker des USB-Kabels [11] mit der USB-Eingangsbuchse [8] am Produkt.
3. Stecken Sie das Netzteil in eine Steckdose.
4. Die Ladezeit beträgt circa 5 Stunden, wenn der Akku vollständig entladen ist.
5. Trennen Sie das USB-Kabel [11] vom Produkt, um ein Entladen der Batterien zu verhindern.
6. Schließen Sie die Schutzkappe [10], bevor Sie das Produkt wieder verwenden. Andernfalls könnte bei der Verwendung im Freien Wasser in das Produkt eindringen.

ⓘ **HINWEIS:** Der eingebaute Laderegler des Produkts verhindert eine Überladung des Akkus.

ⓘ **HINWEIS:** Das Produkt kann dem Batterieschutz entsprechend nicht bei Temperaturen unter 0 °C und über 35 °C aufgeladen werden.

ⓘ **HINWEIS:** Laden Sie den Akku vor der Lagerung vollständig auf. Wenn Sie das Produkt länger als 3 Monate lagern möchten, laden Sie den Akku alle 3 Monate vollständig auf.

HINWEIS: Es wird empfohlen, das Produkt innerhalb von 3 Monaten nach dem Kauf zu verwenden.

Montage

- Vergewissern Sie sich, dass Sie nicht auf Strom-, Gas- oder Wasserleitungen stoßen, wenn Sie in die Wand bohren. Verwenden Sie eine Bohrmaschine, um Löcher in eine Ziegelwand zu bohren. Beachten Sie unbedingt alle Sicherheitshinweise in der Bedienungsanleitung der Bohrmaschine. Ansonsten drohen Tod oder Verletzungsgefahr durch Stromschlag.

Achten Sie bei der Auswahl des Montageortes des Produkts auf folgende Dinge:

HINWEIS: Der Dämmerungs- und IR-Bewegungssensor [6] hat abhängig von der Montagehöhe (ideal ist eine Höhe von 1,80 m – 2,50 m) einen Erfassungs-bereich von 5 m, bei einem Erfassungswinkel von 100 ° horizontal und 100 ° vertikal.

HINWEIS: Achten Sie darauf, dass der Dämmerungs- und IR-Bewegungssensor [6] nachts nicht von Straßenbeleuchtungen angestrahlt wird. Dies kann die Wirkungsweise beeinflussen.

1. Verwenden Sie die Montageplatte [3] als Schablone, um die Positionen für die Bohrlöcher zu markieren. Achten Sie darauf, dass die Ausrichtung der Löcher mit der Abbildung übereinstimmt (siehe Abb. B).
2. Bohren Sie zwei Löcher mit einem Durchmesser von 6 mm und einer Tiefe von 30 mm. Setzen Sie die Dübel [1] in die gebohrten Löcher ein.
3. Befestigen Sie die Montageplatte [3], indem Sie die Schrauben [2] durch die dafür vorgesehenen Löcher in die Dübel [1] eindrehen. Vergewissern Sie sich, dass die Montageplatte [3] fest sitzt. Ziehen Sie die Schrauben gegebenenfalls nach, um einen festen und sicheren Sitz zu gewährleisten.
4. Setzen Sie die LED-Wandleuchte [5] auf die Montageplatte [3] und befestigen Sie sie sicher an der Wand (siehe Abb. C).

Inbetriebnahme

1. Entfernen Sie die LED-Wandleuchte [5] von der Montageplatte [3].
2. Öffnen Sie die Schutzkappe [10] und schieben Sie den EIN-/AUS-Schalter [9] in die Position ON.
3. Schließen Sie die Schutzkappe [10].

HINWEIS: Achten Sie auf die Schutzkappe [10]. Die Schutzart IP44 kann nur gewährleistet

werden, wenn die Schutzkappe [10] richtig angebracht ist.

4. Setzen Sie die LED-Wandleuchte [5] auf die Montageplatte [3] und befestigen Sie sie sicher an der Wand.

Das Produkt ist nun betriebsbereit.

ⓘ **HINWEIS:** Das Produkt leuchtet automatisch 20 Sekunden lang auf, wenn der Dämmerungs- und IR-Bewegungssensor [6] nach Einbruch der Dunkelheit eine Bewegung erkennt (siehe Abb. D).

● Reinigung und Pflege

ⓘ **HINWEIS:** Das Produkt ist wartungsfrei.
ⓘ **HINWEIS:** Die LEDs können nicht ausgetauscht werden.

- Schalten Sie das Produkt vor der Reinigung aus und ziehen Sie das USB-Kabel [11] aus der USB-Buchse.
- Verschließen Sie zudem stets die Schutzkappe [10] der USB-Eingangsbuchse [8].
- Tauchen Sie das Produkt niemals in Wasser oder andere Flüssigkeiten.
- Verwenden Sie niemals ätzende Reinigungsmittel.
- Reinigen Sie das Produkt regelmäßig mit einem trockenen, fusselfreien Tuch.
- Verwenden Sie ein leicht angefeuchtetes Tuch, um hartnäckigen Schmutz zu entfernen.

● Lagerung

- Lagern Sie das Produkt an einem trockenen, staubfreien Ort, geschützt vor direkter Sonneneinstrahlung.
- Wenn das Produkt längere Zeit nicht benutzt wird, sollte der eingebaute Akku vollständig aufgeladen werden, um seine Lebensdauer zu verlängern.
- Laden Sie den eingebauten Akku regelmäßig auf, wenn Sie das Produkt längere Zeit nicht benutzen. Dies ist notwendig, um den Akku zu schonen.

● Entsorgung

Verpackung:
Die Verpackung besteht aus umweltfreundlichen Materialien, die Sie über die örtlichen Recyclingstellen entsorgen können.



Beachten Sie die Kennzeichnung der Verpackungsmaterialien bei der Abfalltrennung, diese sind gekennzeichnet mit Abkürzungen (a) und Nummern (b) mit folgender Bedeutung: 1–7: Kunststoffe/20–22: Papier und Pappe/80–98: Verbundstoffe.

Produkt:



Möglichkeiten zur Entsorgung des ausgedienten Produkts erfahren Sie bei Ihrer Gemeinde oder Stadtverwaltung.



Das Symbol der durchgestrichenen Mülltonne bedeutet, dass dieses Gerät am Ende der Nutzungszeit nicht über den Haushaltsmüll entsorgt werden darf. Das Gerät ist bei eingerichteten Sammelstellen, Wertstoffhöfen oder Entsorgungsbetrieben abzugeben. Zudem sind Vertreiber von Elektro- und Elektronikgeräten sowie Vertreiber von Lebensmitteln zur Rücknahme verpflichtet. LIDL bietet Ihnen Rückgabemöglichkeiten direkt in den Filialen und Märkten an. Rückgabe und Entsorgung sind für Sie kostenfrei. Beim Kauf eines Neugerätes haben Sie das Recht, ein entsprechendes Altgerät unentgeltlich zurückzugeben. Zusätzlich haben Sie die Möglichkeit, unabhängig vom Kauf eines Neugerätes, unentgeltlich (bis zu drei) Altgeräte abzugeben, die in keiner Abmessung größer als 25 cm sind. Bitte löschen Sie vor der Rückgabe alle personenbezogenen Daten. Bitte entnehmen Sie vor der Rückgabe Batterien oder Akkumulatoren, die nicht vom Altgerät umschlossen sind, sowie Lampen, die zerstörungsfrei entnommen werden können und führen diese einer separaten Sammlung zu.

Diese Entsorgung ist für Sie kostenfrei.
Schonen Sie die Umwelt und entsorgen Sie fachgerecht.

Batterien/Akkus:



Umweltschäden durch falsche Entsorgung der Batterien/Akkus!

Defekte oder verbrauchte Batterien/Akkus müssen gemäß VERORDNUNG 2023/1542 entsorgt werden. Geben Sie Batterien/Akkus über die angebotenen lokalen Sammeleinrichtungen zurück.

Das Symbol der durchgestrichenen Mülltonne auf Batterien oder Akkus bedeutet, dass Sie Batterien und Akkus nicht im Hausmüll entsorgen dürfen. Entnehmen Sie die Batterien/den Akku-Pack aus dem Produkt vor der Entsorgung. Diese können giftige Schwermetalle enthalten und unterliegen der Sondermüllbehandlung.

Die chemischen Symbole der Schwermetalle sind wie folgt: Cd = Cadmium, Hg = Quecksilber, Pb = Blei.

Sie sind gesetzlich verpflichtet, alte Batterien und Akkus nach Gebrauch zurückzugeben. Geben Sie deshalb verbrauchte Batterien und Akkus kostenfrei im Handelsgeschäft z. B. in Ihrer LIDL Filiale oder bei einer kommunalen Sammelstelle ab.

Der eingebaute Akku kann zur Entsorgung nicht ausgebaut werden.
Geben Sie das Produkt vollständig an einer Sammelstelle für alte Elektronik ab.

● Garantie

Das Produkt wurde nach strengen Qualitätsrichtlinien hergestellt und vor der Auslieferung sorgfältig geprüft. Im Falle von Material- oder Herstellungsfehlern haben Sie gegenüber dem Verkäufer des Produkts gesetzliche Rechte. Ihre gesetzlichen Rechte werden in keiner Weise durch unsere unten aufgeführte Garantie eingeschränkt.

Die Garantie für dieses Produkt beträgt 3 Jahre ab Kaufdatum. Die Garantiezeit beginnt mit dem Kaufdatum. Bewahren Sie den Originalkaufbeleg an einem sicheren Ort auf, da dieses Dokument als Nachweis des Kaufs erforderlich ist.

Alle Schäden oder Mängel, die bereits zum Zeitpunkt des Kaufs vorhanden sind, müssen unverzüglich nach dem Auspacken des Produkts gemeldet werden.

Sollte das Produkt innerhalb von 3 Jahren ab Kaufdatum einen Material- oder Herstellungsfehler aufweisen, werden wir es – nach unserer Wahl – kostenlos für Sie reparieren oder ersetzen. Die Garantiezeit verlängert sich durch einen stattgegebenen Gewährleistungsanspruch nicht. Dies gilt auch für ersetzte und reparierte Teile.

Diese Garantie erlischt, wenn das Produkt beschädigt oder unsachgemäß verwendet oder gewartet wurde.

Die Garantie deckt Material- und Herstellungsfehler ab. Diese Garantie erstreckt sich weder auf Produktteile, die normalem Verschleiß unterliegen, und somit als Verschleißteile gelten (z. B. Batterien, Schläuche, Farbpatronen), noch auf Schäden an zerbrechlichen Teilen, z. B. Schalter oder Teile aus Glas.

Bei diesem Produkt gilt die Garantiezeit auch für den Akku.

Abwicklung im Garantiefall

Um eine schnelle Bearbeitung Ihres Anliegens zu gewährleisten, folgen Sie bitte den folgenden Hinweisen:

Bitte halten Sie für alle Anfragen den Kassenbon und die Artikelnummer (IAN 514560_2510) als Nachweis für den Kauf bereit.
Die Artikelnummer entnehmen Sie bitte dem Typenschild, einer Gravur, auf dem Titelblatt Ihrer Bedienungsanleitung (unten links) oder als Aufkleber auf der Rück- oder Unterseite des Produkts.
Sollten Funktionsfehler oder sonstige Mängel auftreten, kontaktieren Sie zunächst die nachfolgend benannte Serviceabteilung telefonisch oder per E-Mail.
Ein als defekt erfasstes Produkt können Sie dann unter Beifügung des Kaufbelegs (Kassenbon) und der Angabe, worin der Mangel besteht und wann er aufgetreten ist, für Sie portofrei an die Ihnen mitgeteilte Service-Anschrift übersenden.

Service

(DE) **Service Deutschland**
Tel.: 0800 5435 111
E-Mail: owim@lidl.de

CE IP44

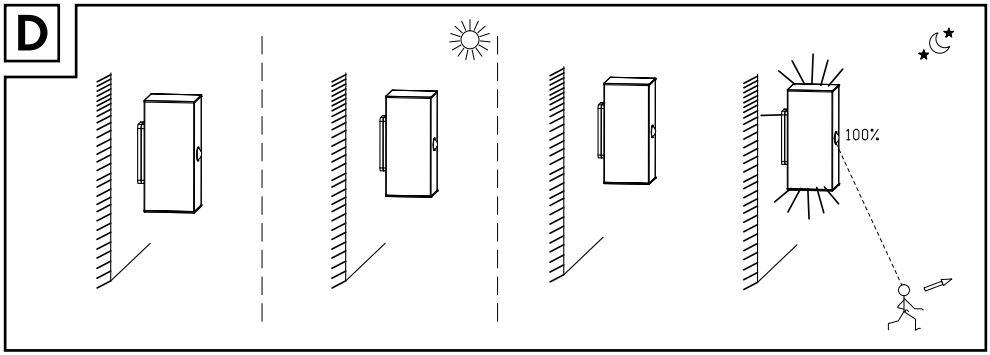
D
100%

OWIM GmbH & Co. KG
Stiftsbergstraße 1
74167 Neckarsulm
GERMANY

Model-No.: HG14574A/HG14574B
Version: 05/2026

Last Information Update · Tietojen tila · Informationsstatus · Tilstand af information · Stan informacji · Informacijos pobūdis · Info esitamise aeg · Informācija aktualizēta · Stand der Informationen: 03/2026 · Ident.-No.: HG14574A/HG14574B032026-2



IAN 514560_2510