PARKSIDE®

PDF ONLINE
parkside-diy.com

20V CORDLESS PAINT SPRAYER PFSA 20-Li B2

GB
20V CORDLESS PAINT SPRAYER
Operation and safety notes
Translation of the original instructions

FI
20 V AKKUKÄYTTÖINEN MAALIRUISKU
Käyttö- ja turvaohjeet
Alkuperäisten ohjeiden käännös

SE
20 V BATTERIDRIVEN FÄRGPISTOL
Bruksanvisning och säkerhetsanvisningar
Översättning av bruksanvisning i original

DK
20 V BATTERIDREVEN SPRØJTEPISTOL
Brugs- og sikkerhedsanvisninger
Oversættelse af den originale brugsanvisning

PL
20 V PISTOLET DO FARB
Wskazówki dotyczące obsługi i bezpieczeństwa
Tłumaczenie instrukcji oryginalnej

LT
20 V AKUMULIATORINIS DAŽŲ PURKŠTUVAS
Naudojimo ir saugos pastabos
Originalios instrukcijos vertimas

EE
20 V AKU-VÄRVIPÜSTOL
Kasutamis- ja ohutusjuhised
Originaalkasutusjuhendi tõlge

LV
20 V AR AKUMULATORU DARBINĀMA KRĀSAS IZSMIDZINĀŠANAS PISTOLE
Ekspluatācijas un drošības norādījumi
Oriģinālās pamācības tulkojums

DE AT BE CH
20 V AKKU-FARBSPRITZPISTOLE
Bedienungs- und Sicherheitshinweise
Originalbetriebsanleitung

IAN 520618_2507

DK PL LT LV

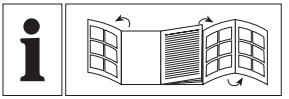

GB	Operation and safety notes	Page	7
FI	Käyttö- ja turvaohjeet	Sivu	26
SE	Bruksanvisning och säkerhetsanvisningar	Sidan	45
DK	Brugs- og sikkerhedsanvisninger	Side	64
PL	Wskazówki dotyczące obsługi i bezpieczeństwa	Strona	84
LT	Naudojimo ir saugos pastabos	Psl	105
EE	Kasutamis- ja ohutusjuhised	Lehekülg	125
LV	Ekspluatācijas un drošības norādījumi	Lpp.	144
DE/AT/BE/CH	Bedienungs- und Sicherheitshinweise	Seite	164

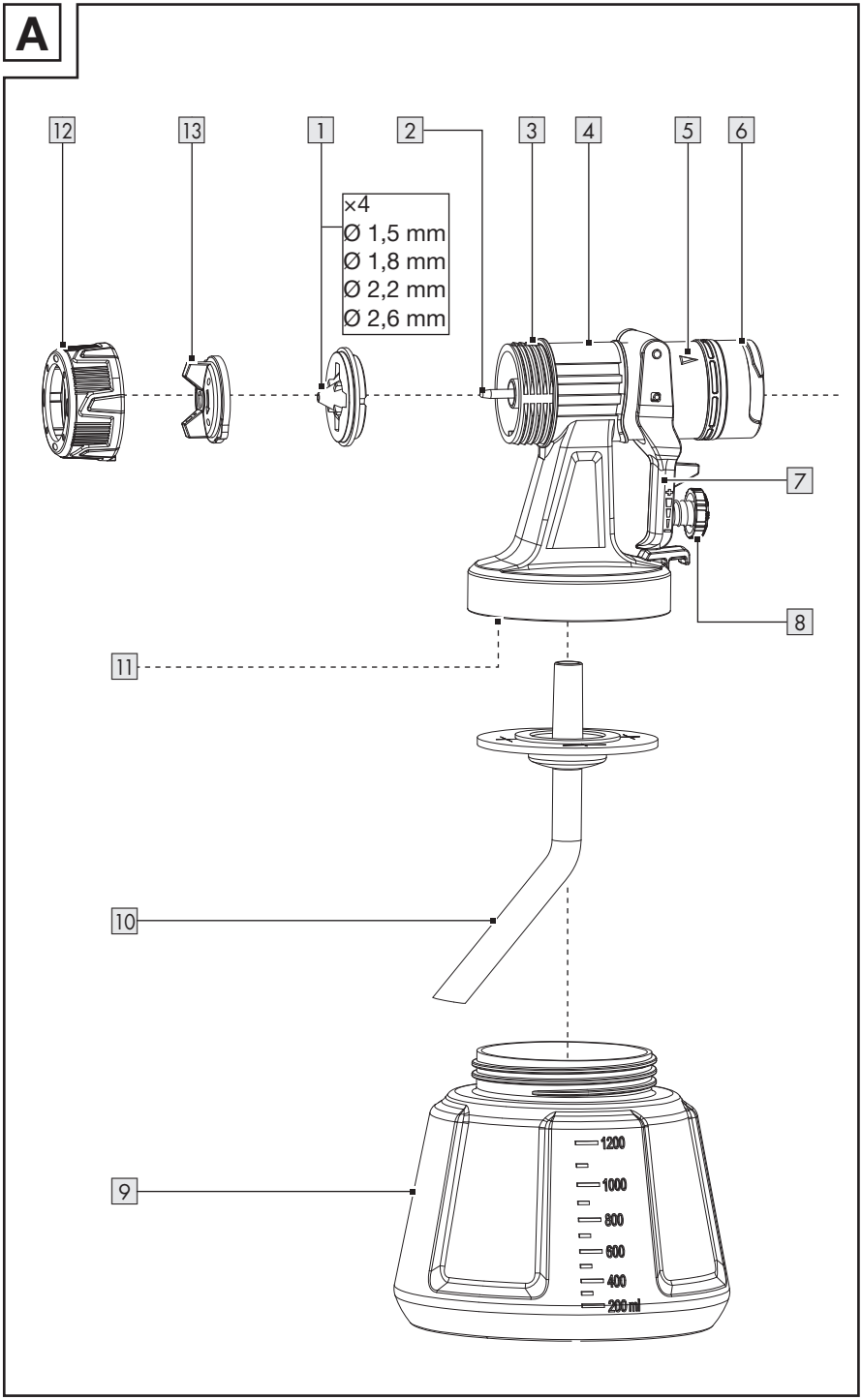
A
12
13
1
2
3
4
5
6
×4
Ø 1,5 mm
Ø 1,8 mm
Ø 2,2 mm
Ø 2,6 mm
7
8
11
10
9
1200
1000
800
600
400
200 ml

B

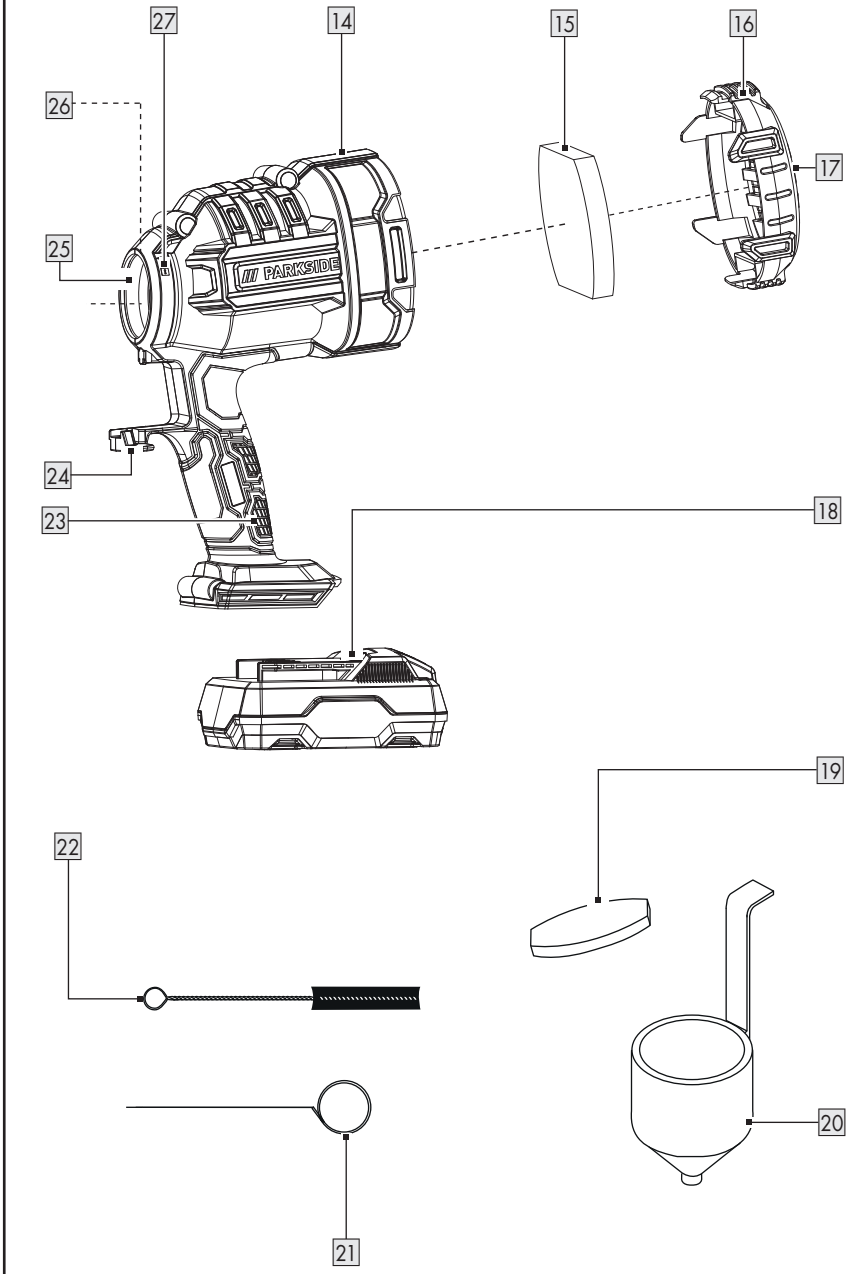

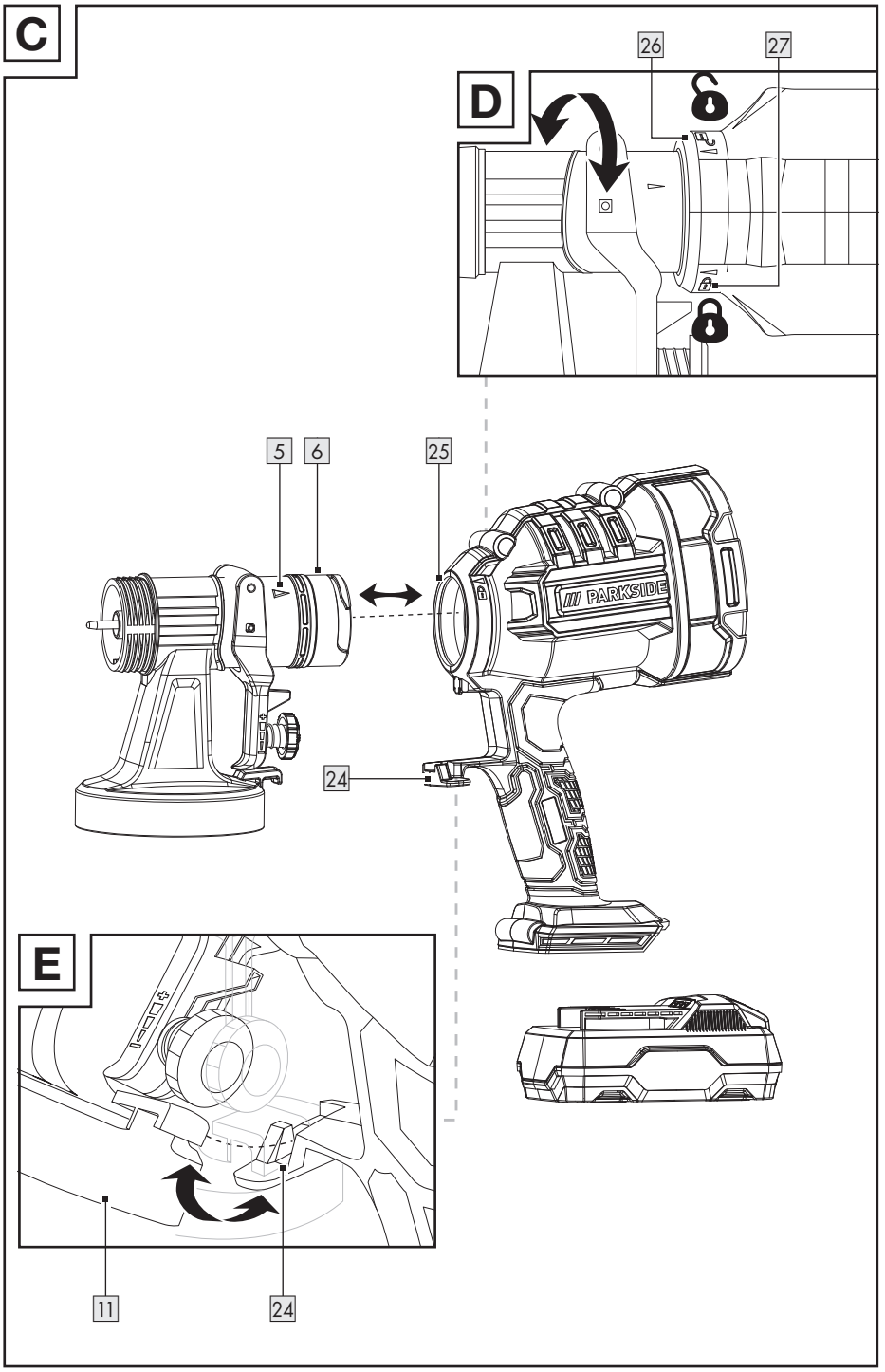
C
D
26
27
5
6
25
PARKSIDE
24
E
11
24

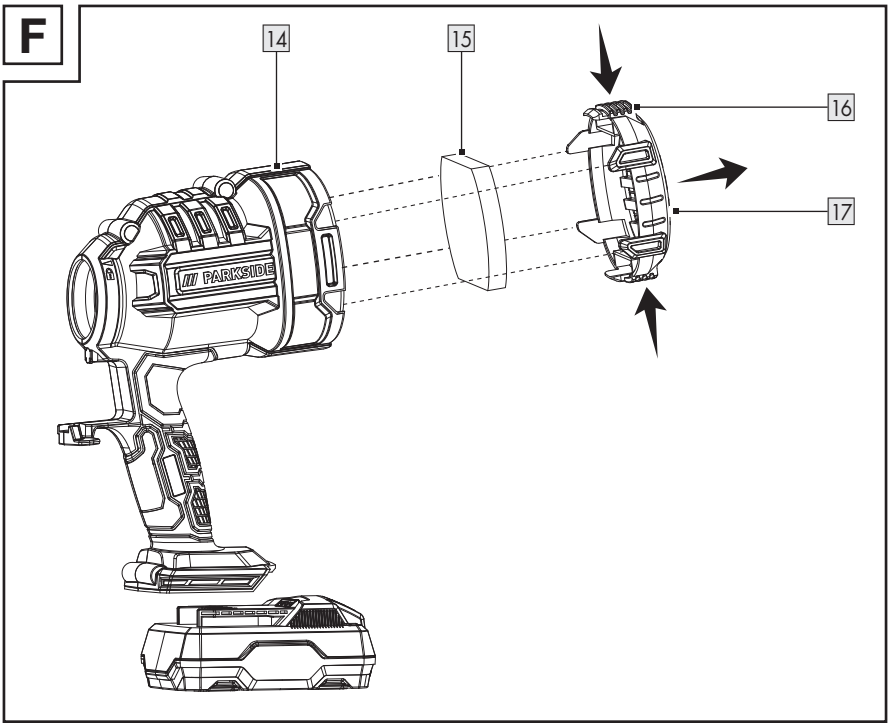
F
14
15
16
17
PARKSIDE

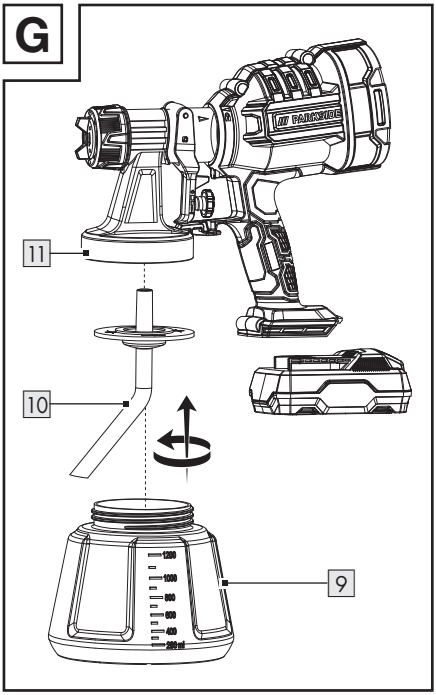
G
11
10
9
PARKSIDE

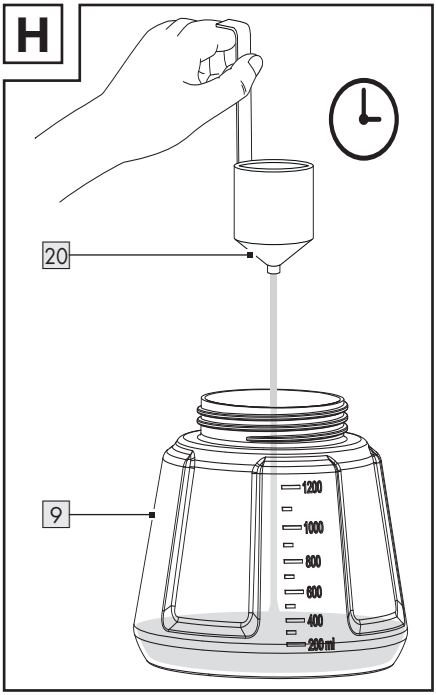
H
20
9
1200
1000
800
600
400
200 ml

I

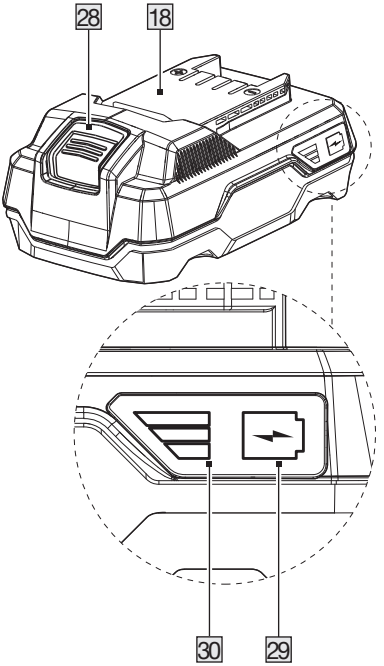

J

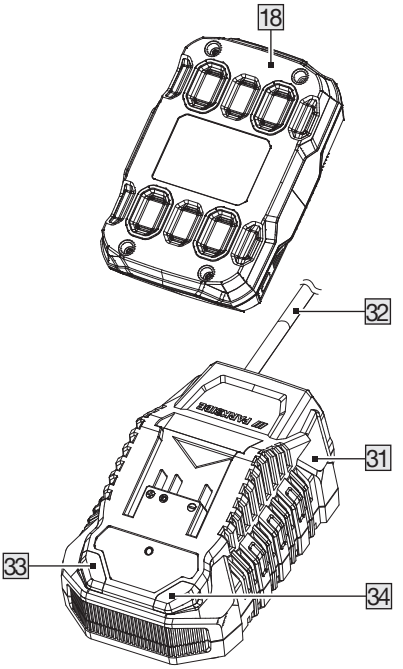

PARKSIDE X 20 V TEAM

BATTERY COMPATIBLE WITH ALL DEVICES OF THE SERIES “PARKSIDE X 20 V TEAM“

BATTERIET ER KOMPATIBELT MED ALLE APPARATER I SERIEN ”PARKSIDE X 20 V TEAM”

AKUMULATOR KOMPATYBILNY ZE WSZYSTKIMI URZĄDZENIAMI SERII „PARKSIDE X 20 V TEAM“

AKUMULIATORIUS SUDERINAMAS SU VISAIS SERIJOS „PARKSIDE X 20 V TEAM“ PRIETAISAIS

AKU ÜHILDUB SEERIA „PARKSIDE X 20 V TEAM“ KÕIGI SEADMETEGA

AKUMULATORS IR SADERĪGS AR VISĀM SĒRIJAS „PARKSIDE X 20 V TEAM” IEKĀRTĀM

AKKU KOMPATIBEL MIT ALLEN GERÄTEN DER SERIE „PARKSIDE X 20 V TEAM“

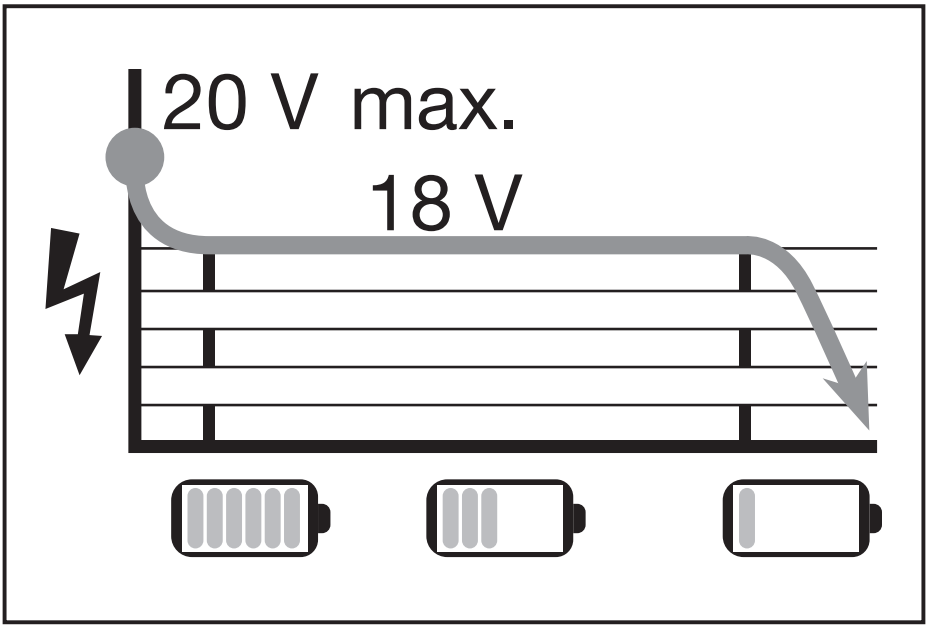

Charging Time/Opladningstid/Czas ładowania/Įkrovimo laikas/Laadimisaeg/ Uzlādes laiks/Ladezeit

	**PAP 20 B1 2 Ah	**PAP 20 B3 4 Ah	**Smart PAPS 204 A1 4 Ah	**Smart PAPS 208 A1 8 Ah
* PLG 20 A4/C1 (max. 2.4 A)	60 min	120 min	120 min	210 min
* PLG 20 A3/C3 (max. 4.5 A)	35 min	60 min	50 min	120 min
* PDSLG 20 A1 (max. 4.5 A)	35 min	60 min	50 min	120 min
* Smart PLGS 2012 A1 (max 12 A)	35 min	35 min	35 min	45 min
* Battery charger/Batterioplader/Ładowarka/Įkroviklis/Laadija/Lādētājs/Ladegerät ** Battery pack/Batteripakke/Akumulator/Akumuliatorių blokas/Akupatarei/ Akumulatoru bloks/Akku-Pack				

NOTE: The actual charging time may be slightly different from the above stated depending on the ambient temperature and the condition of the battery pack. The information is subject to change without prior notice.

BEMÆRK: Den faktiske opladningstid kan variere lidt i forhold til de ovenstående oplysninger afhængigt af omgivelsestemperaturen og batteriets tilstand. Med forbehold for ændringer af informationerne.

RADA: Rzeczywisty czas ładowania może nieznacznie różnić się od powyższych informacji w zależności od temperatury otoczenia i stanu akumulatora. Informacje mogą ulec zmianie.

PASTABA: Tikrasis įkrovimo laikas gali šiek tiek skirtis nuo aukščiau pateiktos informacijos, priklausomai nuo aplinkos temperatūros ir akumuliatoriaus būklės. Informacija gali keistis.

MÄRKUS: Tegelik laadimisaeg võib ülaltoodud andmetest veidi erineda, sõltuvalt ümbritseva keskkonna temperatuurist ja aku seisukorrast. Jätame endale info muutmise õiguse.

NORĀDE: Faktiskais uzlādes laiks var nedaudz atšķirties no iepriekš minētās informācijas atkarībā no apkārtējās vides temperatūras un akumulatora stāvokļa. Informācija var tikt mainīta bez iepriekšēja brīdinājuma.

HINWEIS: Die tatsächliche Ladezeit kann in Abhängigkeit von der Umgebungstemperatur und dem Zustand des Akkus geringfügig von den oben genannten Angaben abweichen. Änderungen der Informationen vorbehalten.

Warnings and symbols used . . . . . Page 9
Introduction . . . . . Page 10
Intended use . . . . . Page 10
Scope of delivery . . . . . Page 10
Parts description . . . . . Page 11
Technical data . . . . . Page 11
Safety instructions . . . . . Page 12
General power tool safety warnings . . . . . Page 12
Additional safety instructions for paint spray guns . . . . . Page 15
Battery charger safety warnings . . . . . Page 16
Before first use . . . . . Page 17
Accessories . . . . . Page 17
Unpacking . . . . . Page 18
Before use . . . . . Page 18
Checking viscosity . . . . . Page 18
Preparing the spraying area . . . . . Page 18
Attaching/removing the battery pack . . . . . Page 18
Checking the battery pack charging level . . . . . Page 19
Charging the battery pack . . . . . Page 19
Assembly . . . . . Page 19
Removing the spray unit . . . . . Page 19
Fastening the spray unit . . . . . Page 19
Changing/inserting the nozzle . . . . . Page 20
Filling in spray material . . . . . Page 20
Use . . . . . Page 21
Switching the product on and off . . . . . Page 21
Adjusting the spray quantity . . . . . Page 21
Adjusting the jet type . . . . . Page 21
After use . . . . . Page 21
Troubleshooting . . . . . Page 21
Cleaning and care . . . . . Page 22
Cleaning . . . . . Page 22
Cleaning the air filter . . . . . Page 22
Maintenance . . . . . Page 22
Repair . . . . . Page 22

Storage . . . . . Page 23
Transportation . . . . . Page 23
Disposal . . . . . Page 23
Warranty . . . . . Page 23
Warranty claim procedure . . . . . Page 24
Service . . . . . Page 24
EU declaration of conformity . . . . . Page 25

Warnings and symbols used

The following warnings are used in this instruction manual, on the packaging and on the rating label:

	Read the instruction manual.		Switch off the product and remove the battery pack before replacing attachments, cleaning and when not in use.
	DANGER! This symbol in combination with the signal word “Danger“ marks a high-risk hazard that if not prevented could result in death or serious injury.		Wear eye protection!
			Wear hearing protection!
			Use a dust mask!
	WARNING! This symbol in combination with the signal word “Warning” marks a medium-risk hazard that if not prevented could result in death or serious injury.	max. 45 °C	Protect the battery pack against heat and continuous intense sunlight.
			Protect the battery pack against water and moisture.
			Protect the battery pack from fire.
	CAUTION! This symbol in combination with the signal word “Caution” marks a low-risk hazard that if not prevented could result in minor or moderate injury.		Symbol for a Protection Class II product (double insulation)
	ATTENTION! This symbol with the signal word “Attention” indicates a possible property damage.	T3.15A	Fuse
	Lock		Direct current/voltage

	Unlock		Alternating current/voltage
	CE mark indicates conformity with relevant EU directives applicable for this product.		Safety information Instructions for use

20V CORDLESS PAINT SPRAYER

Introduction

We congratulate you on the purchase of your new product. You have chosen a high quality product. The instructions for use are part of the product. They contain important information concerning safety, use and disposal. Before using the product, please familiarise yourself with all of the safety information and instructions for use. Only use the product as described and for the specified applications. If you pass the product on to anyone else, please ensure that you also pass on all the documentation with it.

Intended use

This 20 V Cordless Paint Sprayer (hereinafter “product” or “power tool”) is designed for applying paint, lacquers, and glazes.

You can use the product to process spray material with viscosity up to max. 70 DIN/sec.

The product is not permitted to be used with easily flammable, combustible paints, lacquers or thinners.

Always use the spray materials according to the intended use! Observe the technical requirements of this product (see “Technical data“) when purchasing and using accessory spray materials!

Any other use or modification of the product are considered improper use and can result in hazards such as death, life-threatening injuries and damage. The manufacturer is not liable for any damages caused by improper use. The product is not intended for commercial use or for any other use.

Scope of delivery

⚠ WARNING!

- The product and the packaging materials are not children’s toys! Children must not play with plastic bags, sheets and small parts! There is a danger of choking and suffocation!

1× 20V Cordless paint sprayer
4× Nozzle *:
Ø 1.5 mm
Ø 1.8 mm
Ø 2.2 mm
Ø 2.6 mm
1× Viscosity measuring cup
1× Paper funnel
1× Cleaning needle
1× Cleaning brush
2× Filter **
1× Operating instructions

* 1 nozzle is pre-installed
** 1 filter is pre-installed

Parts description

Figure A:

1 Nozzle, 4x
Ø 1.5 mm
Ø 1.8 mm
Ø 2.2 mm
Ø 2.6 mm
2 Needle
3 Small thread
4 Spray unit
5 ► Align spray unit
6 Connecting tube
7 Trigger
8 Adjusting wheel
9 Paint container
10 Riser tube
11 Large thread
12 Union nut
13 Nozzle head

Figure B:

14 Motor unit
15 Air filter
16 Release button
17 Air filter cover
18 Battery pack ***
19 Spare air filter
20 Measuring cup
21 Cleaning needle
22 Cleaning brush
23 Handle
24 Lock
25 Spray connection
26 ◄🔓 Unlocked
27 ◄🔒 Locked

Figure I:

18 Battery pack ***
28 Release button for battery pack
29 button (charging level)
30 Charging level LEDs (red/orange/green)

Figure J:

18 Battery pack ***
31 Battery charger (rapid battery charger) ***
32 Power cord with power plug
33 Charging control LED – Green
34 Charging control LED – Red

Not illustrated:

35 Paper funnel

Technical data

20V Cordless paint sprayer	PFSA 20-Li B2
Rated voltage:	20 V ⎓
Flow rate:	700 ml/min (water)
Paint cup:	1,200 ml
Max. viscosity:	70 DIN/sec

Battery	PAP 20 B1 ***
Type:	Lithium ion
Rated voltage:	20 V ⎓
Capacity:	2 Ah
Energy value:	40 Wh
Cells:	5

Rapid battery charger	PLG 20 C3 ***
Input:	
Rated voltage:	230–240 V~
Rated frequency:	50 Hz
Rated power:	120 W
Fuse (internal):	3.15 A/T3.15A

*** Battery pack and rapid battery charger are not included.

Output:	
Rated voltage:	21.5 V ⎓
Charging current:	4.5 A
Protection class:	II/⧈

Charging time:	
Battery type PAP 20 B1, 2.0 Ah (available separately):	45 min
Battery type PAP 20 B3, 4.0 Ah (available separately):	60 min

Recommended ambient temperature:	
While charging:	+4 °C to +40 °C
During operation:	+4 °C to +40 °C
During storage:	+20 °C to +26 °C

Noise emission value

The measured values have been determined in accordance with EN 60745. The A-rated noise level of the power tool is typically as follows:

Sound pressure level L_{pA}:	73.4 dB
Uncertainty K_{pA}:	3 dB
Sound power level L_{WA}:	84.4 dB
Uncertainty K_{WA}:	3 dB

Vibration emission value Vibration emission values (triaxial vector sum) determined according to EN 60745:	
Vibration emission value a_h:	< 2.5 m/s²
Uncertainty K:	1.5 m/s²

⚠ WARNING!

Wear hearing protection! The effects of noise can cause a loss of hearing.

⚠ WARNING!

- The vibration and noise emissions during actual use of the power tool can differ from the declared values depending on the manner in which the tool is used, especially what kind of workpiece is processed. Try to minimise exposure to vibration and noise. Examples of measures to reduce vibration include wearing gloves when using the tool and limiting working time. All parts of the operating cycle must be taken into account (e.g. times when the power tool is switched off and when it is running idle in addition to the trigger time).

NOTE

- The declared vibration total value and the declared noise emission value have been measured in accordance with a standard test method and may be used for comparing one tool with another.
- The declared total vibration value and the declared noise emission value may also be used for a preliminary assessment of exposure.

Safety instructions

General power tool safety warnings

⚠ WARNING!

- **Read all safety warnings, instructions, illustrations and specifications provided with this power tool.** Failure to follow all instructions listed below may result in electric shock, fire and/or serious injury.

Save all warnings and instructions for future reference.

The term “power tool” in the warnings refers to your mains-operated (corded) power tool or battery-operated (cordless) power tool.

Work area safety

1) **Keep work area clean and well lit.** Cluttered or dark areas invite accidents.
2) **Do not operate power tools in explosive atmospheres, such as in the presence of flammable liquids, gases or dust.** Power tools create sparks which may ignite the dust or fumes.
3) **Keep children and bystanders away while operating a power tool.** Distractions can cause you to lose control.

Electrical safety

1) **Power tool plugs must match the outlet. Never modify the plug in any way. Do not use any adapter plugs with earthed (grounded) power tools.** Unmodified plugs and matching outlets will reduce risk of electric shock.
2) **Avoid body contact with earthed or grounded surfaces, such as pipes, radiators, ranges and refrigerators.** There is an increased risk of electric shock if your body is earthed or grounded.
3) **Do not expose power tools to rain or wet conditions.** Water entering a power tool will increase the risk of electric shock.
4) **Do not abuse the power cord. Never use the cord for carrying, pulling or unplugging the power tool. Keep power cord away from heat, oil, sharp edges or moving parts.** Damaged or entangled power cords increase the risk of electric shock.
5) **When operating a power tool outdoors, use an extension cord suitable for outdoor use.** Use of a cord suitable for outdoor use reduces the risk of electric shock.
6) **If operating a power tool in a damp location is unavoidable, use a residual current device (RCD) protected supply.** Use of an RCD reduces the risk of electric shock.

Personal safety

1) **Stay alert, watch what you are doing and use common sense when operating a power tool. Do not use a power tool while you are tired or under the influence of drugs, alcohol or medication.** A moment of inattention while operating power tools may result in serious personal injury.
2) **Use personal protective equipment. Always wear eye protection.** Protective equipment such as dust mask, non-skid safety shoes, hard hat, or hearing protection used for appropriate conditions will reduce personal injuries.
3) **Prevent unintentional starting. Ensure the switch is in the off-position before connecting to power source and/or battery pack, picking up or carrying the tool.** Carrying power tools with your finger on the switch or energising power tools that have the switch on invites accidents.
4) **Remove any adjusting key or wrench before turning the power tool on.** A wrench or a key left attached to a rotating part of the power tool may result in personal injury.

5) **Do not overreach. Keep proper footing and balance at all times.** This enables better control of the power tool in unexpected situations.

6) **Dress properly. Do not wear loose clothing or jewellery. Keep your hair, clothing and gloves away from moving parts.** Loose clothes, jewellery or long hair can be caught in moving parts.

7) **If devices are provided for the connection of dust extraction and collection facilities, ensure these are connected and properly used.** The use of dust collection can reduce dust-related hazards.

8) **Do not let familiarity gained from frequent use of tools allow you to become complacent and ignore tool safety principles.** A careless action can cause severe injury within a fraction of a second.

Power tool use and care

1) **Do not force the power tool. Use the correct power tool for your application.** The correct power tool will do the job better and safer at the rate for which it was designed.

2) **Do not use the power tool if the switch does not turn it on and off.** Any power tool that cannot be controlled with the switch is dangerous and must be repaired.

3) **Disconnect the plug from the power source and/or a removable battery pack from the power tool before making any adjustments, changing accessories, or storing power tools.** Such preventive safety measures reduce the risk of starting the power tool accidentally.

4) **Store idle power tools out of the reach of children and do not allow persons unfamiliar with the power tool or these instructions to operate the power tool.** Power tools are dangerous in the hands of untrained users.

5) **Maintain power tools and accessories. Check for misalignment or binding of moving parts, breakage of parts and any other condition that may affect the power tool's operation. If damaged, have the power tool repaired before use.** Many accidents are caused by poorly maintained power tools.

6) **Keep cutting tools sharp and clean.** Properly maintained cutting tools with sharp cutting edges are less likely to bind and are easier to control.

7) **Use the power tool, accessories and tool bits etc. in accordance with these instructions, taking into account the working conditions and the work to be performed.** Use of the power tool for operations different from those intended could result in a hazardous situation.

8) **Keep handles and grasping surfaces dry, clean and free from oil and grease.** Slippery handles and grasping surfaces do not allow for safe handling and control of the tool in unexpected situations.

Battery tool use and care

1) **Recharge only with the charger specified by the manufacturer.** A charger that is suitable for one type of battery pack may create a risk of fire when used with another battery pack.

2) **Use power tools only with specifically designated battery packs.** Use of any other battery packs may create a risk of injury and fire.

3) **When battery pack is not in use, keep it away from other metal objects, like paper clips, coins, keys, nails, screws or other small metal objects, that can make a connection from one terminal to another.** Shorting the battery terminals together may cause burns or a fire.

4) **Under abusive conditions, liquid may be ejected from the battery; avoid contact. If contact accidentally occurs, flush with water. If liquid contacts eyes, additionally seek medical help.** Liquid ejected from the battery may cause irritation or burns.

5) **Do not use a battery pack for tool that is damaged or modified.** Damaged or modified batteries exhibit unpredictable behaviour resulting in fire, explosion or risk of injury.

6) **Do not expose a battery pack or tool to fire or excessive temperature.** Exposure to fire or temperature above 130 ºC may cause explosion.

7) **Follow all charging instruction and do not charge the battery pack or tool outside the temperature range specified in the instruction.** Charging improperly or at temperatures outside the specified range may damage the battery and increase the risk of the fire.

Service

1) **Have your power tool serviced by a qualified repair person using only identical replacement parts.** This will ensure that the safety of the power tool is maintained.

2) **Never service damaged battery packs.** Service of battery packs should be only be performed by the manufactured or authorized service providers.

Additional safety instructions for paint spray guns

⚠ WARNING!

- Be aware of the hazards that may be caused by the substance being sprayed.
- Observe the labels on the containers or the instructions given by the manufacturer of the substance.

- **Keep your work area clean, well lit and free of paint and solvents, cloths and other inflammable materials.** Possible risk of spontaneous combustion. Have a fully functioning fire extinguisher available at all times.
- **Ensure adequate ventilation in the spray zone and sufficient fresh air in the entire room.** Evaporation of flammable solvents will cause an explosive environment.
- **The product is only suitable for use with non-inflammable materials. Use materials based on water, non-volatile hydrocarbons or similar materials.** The evaporation of volatile solvents will cause an explosive environment.
- **Do not spray near ignition sources such as static electric sparks, open flames, ignition flames, hot items, motors, cigarettes or sparks caused by plugging in/unplugging power cables or by operating switches.** These ignition sources could ignite a fire in the environment.
- **Do not spray any material if you do not know whether it is potentially dangerous.** Unknown materials can cause hazardous conditions.

- **Wear additional personal protective equipment such as suitable gloves and a protective mask/respirator when spraying or handling chemicals.** Wearing appropriate protective equipment for the conditions reduces your exposure to dangerous substances.
- **Be aware of the potential hazards of the sprayed material. Take note of the markings on the container and the manufacturer‘s information on the sprayed material, including the instructions to use personal protective equipment.** The manufacturer‘s instructions are to be followed to reduce the risk of fire or injuries caused by poisons, carcinogens, etc.
- Do not use the spray gun to spray flammable substances. Do not clean spray guns with flammable solvents.

Battery charger safety warnings

- This appliance can be used by children aged from 8 years and above and persons with reduced physical, sensory or mental capabilities or lack of experience and knowledge if they have been given supervision or instruction concerning use of the appliance in a safe way and understand the hazards involved. Children shall not play with the appliance. Cleaning and user maintenance shall not be made by children without supervision.
- Do not charge non-rechargeable batteries. Disregarding this instruction is hazardous.
- If the supply cord is damaged, it must be replaced by the manufacturer, its service agent or similarly qualified persons in order to avoid a hazard.
- Protect the electrical parts against moisture. Do not immerse such parts in water or other liquids to avoid electrical shock. Never hold the appliance under running water. Pay attention to the instructions provided for cleaning, maintenance and repair.
- The appliance is suitable for indoor use only.

⚠ **ATTENTION!** This charger is only designed for

charging the battery pack types:

Parkside 20 V Battery pack		
PAP 20 B1	2 Ah	5 cells
PAP 20 B3	4 Ah	10 cells
PAP 204 A1	4 Ah	5 cells
PAP 208 A1	8 Ah	10 cells

- Customers can order compatible replacement batteries and chargers from Lidl online shops for the following countries: Germany (lidl.de), France (lidl.fr), Belgium (lidl.be), Czech Republic (lidl.cz), Netherlands (lidl.nl), Poland (lidl.pl), Slovakia (lidl.sk), Spain (lidl.es) Customers from all other countries can order from www.optimex-shop.com.

Charging time Charger	2 Ah Battery pack PAP 20 B1	4 Ah Battery pack PAP 20 B3	4 Ah Smart PAPS 204 A1	8 Ah Smart PAPS 208 A1
Max. 2.4 A Charger PLG 20 A4/C1	60 min	120 min	120 min	210 min
Max. 4.5 A Charger PLG 20 A3/C3	35 min	60 min	50 min	120 min
Max. 4.5 A Charger PDSLG 20 A1	35 min	60 min	50 min	120 min
Charger Smart PLGS 2012 A1	35 min	35 min	35 min	45 min

Before first use

Accessories

⚠ WARNING!

- ▶ Do not use accessories not recommended by **PARKSIDE**. This may result in electric shock or fire.

To operate this product safely and correctly, the following accessories, i.e. tools and accessory tools, are necessary:

- Suitable spray material
- Suitable personal protective equipment

Spray material is available through your authorised dealer. When buying always consider the technical requirements of this product (see “Technical data”).
If you are not certain, ask a qualified specialist and get advice from your trusted dealer.

Suitable battery packs and chargers

Battery pack:	Parkside X 20 V Team
Charger:	Parkside X 20 V Team

Unpacking

⚠ WARNING!

- ▶ The product and the packaging materials are not children's toys! Children must not play with plastic bags, sheets and small parts! There is a danger of choking and suffocation!

1. Open the packaging and remove the product carefully.
2. Remove the packaging material as well as the packaging and transport bracing (if available).
3. Check that the delivery is complete.
4. Check the product and accessory parts for transport damage.

Before use

Checking viscosity

NOTE

- ▶ Only use thinners that are suitable for the respective spray material. If you use the wrong thinner, lumps will form and clog the product.
- ▶ Never mix synthetic resin paints with nitro thinner!
- ▶ Read the manufacturer's instructions for the respective spray material to find out about the appropriate thinners.
- ▶ Do not spray granular/body-containing material.

- The product allows you to use spray material with a viscosity of max. 70 DIN/sec.

- □ **Measure viscosity** (Fig. H)**:**

1. Fill the measuring cup 20 to the brim with spray material.
2. Let the liquid run out of the measuring cup 20.
3. Measure the seconds until the spray material stops running out of the measuring cup 20. The measurement result is the DIN/sec value.

- □ If you measure more than 70 DIN/sec: Dilute the spray material gradually with a suitable diluent until you measure a value ≤ 70 DIN/sec.

Preparing the spraying area

- □ Cover the area around the spraying surface. Any uncovered surfaces in the vicinity may otherwise become contaminated.
- □ Dry and clean the spraying surface.
- □ If you are painting surfaces made of wood, metal or plastic: Roughen the spraying surface, e.g. by sanding the spraying surface with sandpaper.

Attaching/removing the battery pack

⚠ CAUTION! Risk of injury!

- ▶ Always release the trigger 7 before attaching/removing the battery pack 18 to avoid accidental starting.

- □ **Removing the battery pack:** Press the battery pack release button 28. Remove the battery pack 18.
- □ **Attaching the battery pack:** Align the battery pack 18 to the handle and slide it into it. Ensure the battery pack clicks noticeably in place.
  The battery pack can only be inserted into the product in one direction.

Checking the battery pack charging level

(Fig. I)

- **Check battery pack charge level:** Press the button 29. The charging level LEDs 30 light up:

LED 30	Charging level
Red/orange/green	Maximum
Red/orange	Medium
Red	Low

Charging the battery pack

(Fig. J)

NOTE

- The battery pack 18 may be charged at any time without reducing the life.
- Interrupting the charging process does not damage the battery pack 18.

- Charge the battery pack 18 before operation when it is at medium or low charging level.
- The charging control LEDs (green 33 and red 34) indicate the status of the charger 31 and the battery pack 18:

LED	Status
Red LED lights up	Battery pack charges
Green LED lights up	Battery pack fully charged
Green and red LED flashing	Battery pack defective
Red LED flashing	Battery pack too cold or too warm
Green LED lights up (without battery pack)	Charger ready

1. Insert the battery pack 18 into the charger 31.
2. Connect the power cord with power plug 32 of the charger 31 to the socket.
3. When the battery pack 18 is fully charged: Remove the battery pack from the charger 31. Then disconnect the power plug 32 of the charger from the socket.

Assembly

⚠ WARNING!

Always switch the product off, remove the battery pack 18 and let the product cool down before performing inspection, maintenance and cleaning work!

Removing the spray unit

1. Open the lock 24:
   - Hold the motor unit 14 by the handle 23.
   - With the other hand, turn the spray unit 4 firmly in a counter-clockwise direction until the spray unit disengages from the lock (Fig. E).
2. Continue turning the spray unit 4 until you have aligned ► 5 with ◄🔓 26 (Fig. D).
3. Pull the spray unit 4 out of the motor unit 14 (Fig. C).

Fastening the spray unit

1. Insert the connecting tube 6 into the spray connection 25 (Fig. C).

2. Align ► 5 with ◄ 🔒 26. Turn the spray unit 4 clockwise until it engages in the lock 27 (Fig. D).

Changing/inserting the nozzle

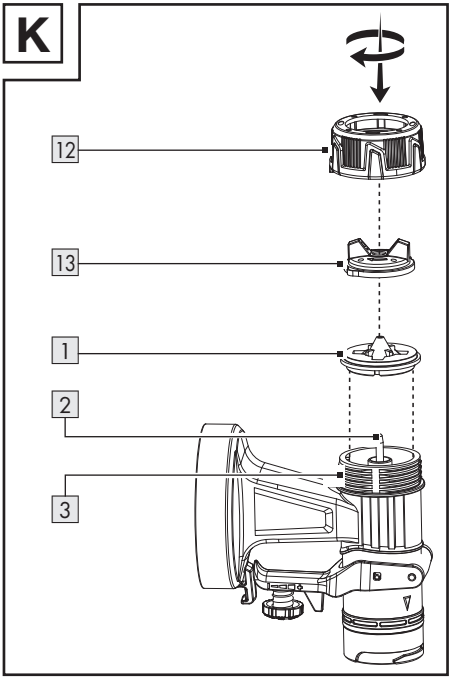

1. Hold the product with the nozzle head 13 facing upwards before unscrewing the union nut 12. This prevents parts from falling out.
2. Turn the union nut 12 in a counter-clockwise direction.
3. Remove the union nut 12 together with the nozzle head 13 from the spray unit 4.

□ If a nozzle 1 is already mounted:
— Remove the nozzle from the needle 2.
— If necessary, lever the nozzle out carefully with a screwdriver.

4. Place the desired nozzle 1 on the needle 2.
5. Place the nozzle head 13 on the nozzle 1.
6. Place the union nut 12 on the small thread 3.
7. Tightening: Turn the union nut 12 in a clockwise direction.

Choosing the correct nozzle

1 Nozzle *	Application
1.5 mm	Low viscosity
1.8 mm	Water-based paints
2.2 mm	High viscosity
2.6 mm	Oil-based paints

□ More information: see “Checking viscosity”.

Filling in spray material

Fig. G

NOTE

▶ Unfold the paper funnel 35. Place the paper funnel on top of the paint container 9 for easy filling.

NOTE

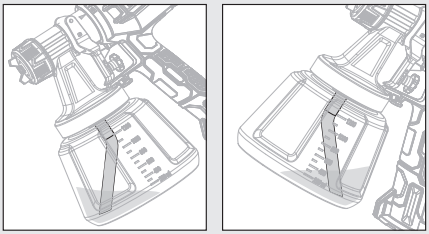

▶ For working on a low-placed spraying area: Attach the riser tube 10 so that it points forward: Towards the nozzle head 13

* The diameter of the nozzle-opening is imprinted on the inside of the nozzle 1.

NOTE

▶ For working on a higher placed spraying area: Attach the riser tube 10 so that it points backwards: Towards the motor unit 14

1. Unscrew the paint container 9 from the spray unit 4.
2. Insert the riser tube 10 into the large thread 11.
3. Fill the spray material into the paint container 9.
4. Screw the paint container 9 to the spray unit 4.

Use

Switching the product on and off

⚠ WARNING! Risk of injury!

▶ Never aim the product at people or animals.

NOTE

▶ Keep the product at a constant distance of approx. 15 cm from the spraying area when working.

- **Attaching the battery pack:** Align the battery pack 18 to the handle and slide it into it. Ensure the battery pack clicks noticeably in place.
- **Switching on and spraying:** Press and hold the trigger 7.
- **Switch off:** Release the trigger 7.

Adjusting the spray quantity

- **Increase or decrease the spray quantity:** Turn the adjusting wheel 8 in the direction of **+** or **–**.

Adjusting the jet type

- Turn the nozzle head 13 so that the finger tabs on the nozzle head point to the matching symbol on the union nut 12.

Symbol	Jet type	Application
●	Round jet	Corners Edges Hard-to-reach areas
▮	Vertical flat jet	All other areas **
▬	Horizontal flat jet	All other areas **

After use

- Switch off the product and remove the battery pack 18. Let the product cool down.
- Check, clean and store the product (see “Cleaning and care”).

Troubleshooting

Problem	Possible cause	Solution
The motor is running but the spray unit is blocked.	Dried paint residues block the openings in the area around the needle 2.	Pierce the openings in the area around the needle 2 with the cleaning needle 21.

** Adjust according to the spray direction

Problem	Possible cause	Solution
The product does not spray although there is still some paint in the paint container 9.	The angled riser tube 10 in the paint container 9 points in the wrong direction.	Reorient the riser tube 10 (see “Filling with spray material”).

Cleaning and care

⚠ WARNING!

Always switch the product off, remove the battery pack 18 and let the product cool down before making any adjustments!

Cleaning

NOTE

- ▶ Clean the product after each use, otherwise the nozzles 1 may clog up.
- ▶ Do not use chemical, alkaline, abrasive or other aggressive detergents or disinfectants to clean this product as they might be harmful to its surfaces.
- ▶ Do not use silicone-based lubricants.
- ▶ Never place the entire product in solvent.
- ▶ Wear suitable gloves when cleaning.
- ▶ Never allow fluids to get into the product.

■ Regular and proper cleaning will help ensure safe use and prolong the life of the product.

□ Clean the motor unit 14 with a dry cloth. Use a soft brush for areas that are hard to reach.
In particular clean the air vents after every use with a cloth and soft brush. The vents must always be clear.

□ Spray water with the product after each use.

□ Clean the following parts with the cleaning brush 22 or the cleaning needle 21:
- — 1 Nozzles
- — 2 Needle (openings in the area around the needle)
- — 4 Spray unit
- — 13 Nozzle head

Cleaning the air filter

Fig. F

1. Remove the air filter 15: Press and hold the release buttons 16 on the air filter cover 17. Remove the air filter cover.
2. Remove the air filter 15 from the air filter cover 17.
   If necessary, shake out the air filter.
3. In case of more severe dirt accumulation, clean the air filter 15 under running water. Let the air filter dry thoroughly.
   If necessary, replace the air filter with the replacement air filter 19.

Maintenance

■ The product is maintenance-free.

□ Before and after each use, check the product for wear and damage.

Repair

□ This product does not contain any parts that can be repaired by the user. Contact an authorised service centre or a similarly qualified person to have it checked and repaired.

Storage

- Clean the product (see “Cleaning and care”).
- Store the product and its accessories in a dark, dry, frost-free and well-ventilated place.
- Always store the product in a place inaccessible to children.

Transportation

- Protect the product against shocks and strong vibrations that occur especially during transport in vehicles.
- Secure the product against slipping and tipping.

Disposal

The packaging is made entirely of recyclable materials, which you may dispose of at local recycling facilities.

Observe the marking of the packaging materials for waste separation, which are marked with abbreviations (a) and numbers (b) with following meaning: 1–7: plastics/20–22: paper and fibreboard/80–98: composite materials.

Product:

Contact your local refuse disposal authority for more details of how to dispose of your worn-out product.

To help protect the environment, please dispose of the product properly when it has reached the end of its useful life and not in the household waste. Information on collection points and their opening hours can be obtained from your local authority.

Faulty or used batteries/rechargeable batteries must be recycled. Return the batteries/rechargeable batteries and/or the product to the available collection points.

Environmental damage through incorrect disposal of the batteries/rechargeable batteries!

Remove the batteries/battery pack from the product before disposal.

Batteries/rechargeable batteries may not be disposed of with the usual domestic waste. They may contain toxic heavy metals and are subject to hazardous waste treatment rules and regulations. The chemical symbols for heavy metals are as follows: Cd = cadmium, Hg = mercury, Pb = lead. That is why you should dispose of used batteries/ rechargeable batteries at a local collection point.

Warranty

The product has been manufactured to strict quality guidelines and meticulously examined before delivery. In the event of material or manufacturing defects you have legal rights against the retailer of this product. Your legal rights are not limited in any way by our warranty detailed below.

The warranty for this product is 3 years from the date of purchase. The warranty period begins on the date of purchase. Keep the original sales receipt in a safe location as this document is required as proof of purchase.

Any damage or defects already present at the time of purchase must be reported without delay after unpacking the product.

Should the product show any fault in materials or manufacture within 3 years

from the date of purchase, we will repair or replace it – at our choice – free of charge to you. The warranty period is not extended as a result of a claim being granted. This also applies to replaced and repaired parts.

This warranty becomes void if the product has been damaged, or used or maintained improperly.

The warranty covers material or manufacturing defects. This warranty does not cover product parts subject to normal wear and tear, thus considered consumables (e.g. batteries, tubes, cartridges), nor damage to fragile parts, e.g. switches or glass parts.

Warranty claim procedure

So that your request can be processed quickly, please observe the following instructions:

For all inquiries, please have the receipt and item number (IAN 520618_2507) ready as proof of purchase.

The article number can be taken from the identification label on the product, engraving on the product, the front cover of your manual (at the bottom left), or the sticker on the back or bottom of the product.

If malfunctions or other defects arise, first contact the service department indicated below by phone or email.

You can then send a product recorded as defective to the communicated service address postage-free, making sure to enclose proof of purchase (receipt) and information on the details of the defect and when it occurred.

PDF ONLINE
parkside-diy.com

You can download and view this and numerous other manuals at parkside-diy.com. This QR code takes you directly to parkside-diy.com. Choose your country and use the search screen to search for the operating instructions. Entering the item number (IAN) 520618_2507 takes you to the operating instructions for your item.

Service

GB **Service Great Britain**
Tel.: 08000518970
Contact form on *parkside-diy.com*
IAN 520618_2507

EU declaration of conformity

EU DECLARATION OF CONFORMITY (No. 520618_2507)	
IAN:	**520618_2507**
Product identification:	**"PARKSIDE" Cordless Paint Sprayer 20V**
Model Number:	**HG09186**

The object of the declaration described above is in conformity with the relevant Union harmonisation legislation:

Directive 2006/42/EC
Directive 2014/30/EU
Directive 2011/65/EU and all related amendments

References to the relevant harmonised standards used or references to the other technical specifications in relation to which conformity is declared:

N° / Parts
Directive 2006/42/EC
EN 60745-1:2009/A11:2010
EN 50580:2012/A1:2013
Directive 2014/30/EU
EN IEC 55014-1:2021
EN IEC 55014-2:2021

The object of the declaration described above is in conformity with Directive 2011/65/EU of the European Parliament and of the Council of 8 June 2011 on the restriction of the use of certain hazardous substances in electrical and electronic equipment:

N° / Parts
EN IEC 63000:2018

Keeper of the technical documentation: OWIM GmbH & Co.KG

Signed for and on behalf of:

OWIM GmbH & Co. KG, Stiftsbergstraße 1, 74167 Neckarsulm, Germany

This declaration of conformity is issued under the sole responsibility of the manufacturer.

Translation of the original declaration of conformity

Neckarsulm	14.10.2025	ppa. Buchheim	ppa. T. Maier
Place	Date	ppa. Jens Buchheim	ppa. Dr. Thorsten Maier
		Authorised Signatory	Authorised Signatory

EN

CE

Varoitukset ja merkit . . . . . Sivu 28
Johdanto . . . . . Sivu 29
Tarkoituksenmukainen käyttö . . . . . Sivu 29
Toimituksen sisältö . . . . . Sivu 29
Osien kuvaus . . . . . Sivu 29
Tekniset tiedot. . . . . Sivu 30
Turvallisuusohjeet . . . . . Sivu 31
Sähkötyökaluja koskevat yleiset turvallisuusohjeet . . . . . Sivu 31
Maaliruiskuja koskevat lisäturvallisuusohjeet . . . . . Sivu 34
Latureita koskevat turvallisuusohjeet . . . . . Sivu 35
Ennen ensimmäistä käyttöä . . . . . Sivu 36
Lisävarusteet. . . . . Sivu 36
Pakkauksesta purkaminen . . . . . Sivu 36
Ennen käyttöä . . . . . Sivu 37
Viskositeetin tarkistaminen . . . . . Sivu 37
Ruiskutuspinnan valmistelu . . . . . Sivu 37
Akun irrottaminen/sisäänasettaminen . . . . . Sivu 37
Akun lataustilan tarkistaminen . . . . . Sivu 37
Akun lataaminen . . . . . Sivu 38
Asennus . . . . . Sivu 38
Ruiskutusyksikön irrottaminen . . . . . Sivu 38
Ruiskutusyksikön kiinnittäminen. . . . . Sivu 38
Suuttimen vaihtaminen/kiinnittäminen . . . . . Sivu 39
Ruiskutusmateriaalin täyttäminen. . . . . Sivu 39
Käyttö . . . . . Sivu 40
Päälle- ja poiskytkeminen. . . . . Sivu 40
Ruiskutusmäärän säätäminen. . . . . Sivu 40
Ruiskutustyypin säätäminen. . . . . Sivu 40
Käytön jälkeen. . . . . Sivu 40
Vianmääritys . . . . . Sivu 40
Puhdistus ja hoito . . . . . Sivu 41
Puhdistus . . . . . Sivu 41
Ilmansuodattimen puhdistus . . . . . Sivu 41
Huolto . . . . . Sivu 41
Korjaukset. . . . . Sivu 41

Säilytys . . . . . Sivu 41
Kuljetus . . . . . Sivu 42
Hävittäminen . . . . . Sivu 42
Takuu . . . . . Sivu 42
Toimiminen takuutapauksessa . . . . . Sivu 43
Huoltopalvelu . . . . . Sivu 43
EU-vaatimustenmukaisuusvakuutus . . . . . Sivu 44

Varoitukset ja merkit

Käyttöohjeessa, pakkauksessa ja tyyppikilvessä käytetyt varoitukset:

	Lue käyttöohje.		Kytke tuote pois päältä ja irrota akku ennen lisävarusteiden vaihtoa, puhdistusta ja kun sitä ei käytetä.
	VAARA! ”Vaara”-huomiosanalla varustettu merkki tarkoittaa erittäin riskialtista vaaratilannetta, joka johtaa vakavaan vammaan tai kuolemaan, jos sitä ei vältetä.		Käytä suojalaseja!
			Käytä kuulosuojaimia!
			Käytä hengityssuojainta!
	VAROITUS! ”Varoitus”-huomiosanalla varustettu merkki tarkoittaa keskinkertaisen riskitason vaaratilannetta, joka voi johtaa vakavaan vammaan tai kuolemaan, jos sitä ei vältetä.	maks. 45 °C	Suojaa akkua kuumuudelta ja jatkuvalta, voimakkaalta auringonsäteilyltä.
			Suojaa akkua vedeltä ja kosteudelta.
			Suojaa akkua avotulelta.
	VARO! ”Varo”-huomiosanalla varustettu merkki tarkoittaa alhaisen riskitason vaaratilannetta, joka voi johtaa vähäiseen tai kohtalaiseen vammaan, jos sitä ei vältetä.		Suojausluokkaan II kuuluvan tuotteen merkki (kaksinkertainen eristys)
	HUOMIO! ”Huomio”-huomiosanalla varustettu merkki tarkoittaa mahdollisen ainevahingon vaaraa.	T3.15A	Hienosulake
	Lukitse		Tasavirta/-jännite
	Avaa		Vaihtovirta/-jännite
	CE-merkintä vahvistaa, että tuote on EU-direktiivien mukainen.		Turvallisuusohjeet Käyttöohjeet

20 V AKKUKÄYTTÖINEN MAALIRUISKU

Johdanto

Onnittelemme sinua uuden tuotteen hankinnasta. Valitsit erittäin korkealaatuisen tuotteen. Käyttöohje on osa tätä tuotetta. Se sisältää tärkeitä turvallisuusohjeita sekä käyttöä ja hävitystä koskevia ohjeita. Tutustu ennen tuotteen käyttöä huolellisesti kaikkiin käyttöja turvallisuusohjeisiin. Käytä tuotetta ainoastaan ohjeen mukaan ja siinä mainittuihin tarkoituksiin. Anna kaikki ohjeet mukaan, jos luovutat tuotteen edelleen.

Tarkoituksenmukainen käyttö

Tämä 20 V akkukäyttöinen maaliruisku (jäljempänä ”tuote” tai ”sähkötyökalu”) soveltuu maalien, lakkojen ja kuultomaalien levittämiseen.

Tuotteella voidaan käsitellä ruiskutusmateriaalia, jonka viskositeetti on enint. 70 DIN/sec.

Tuotteella ei saa käsitellä helposti syttyviä, palavia maaleja, lakkoja eikä ohenteita.

Käytä ruiskutusmateriaalia aina käyttötarkoituksen mukaisesti! Noudata ruiskutusmateriaalin ostossa ja käytössä tuotteen teknisiä vaatimuksia (katso ”Tekniset tiedot”).

Kaikki muunlainen käyttö tai tuotteeseen tehtävät muutokset ovat tarkoituksenvastaisia ja ne voivat johtaa hengenvaaraan sekä henkilö- ja ainevahinkoihin. Valmistaja ei ota vastuuta vahingoista, jotka johtuvat tarkoituksenvastaisesta käytöstä.

Tuotetta ei ole tarkoitettu kaupalliseen käyttöön tai muihin käyttötarkoituksiin.

Toimituksen sisältö

⚠ VAROITUS!

▶ Tuote ja pakkausmateriaalit eivät ole leluja! Lapset eivät saa leikkiä muovipusseilla, kalvoilla tai pienillä osilla! Muutoin tukehtumisvaara nieluun joutuvien osien vuoksi!

1× 20 V Akkukäyttöinen maaliruisku
4× Suutin *:
Ø 1,5 mm
Ø 1,8 mm
Ø 2,2 mm
Ø 2,6 mm
1× Viskositeetin mitta-astia
1× Paperisuppilo
1× Puhdistusneula
1× Puhdistusharja
2× Suodatin **
1× Käyttöohje

Osien kuvaus

Kuva A:

1 Suutin, 4×
Ø 1,5 mm
Ø 1,8 mm
Ø 2,2 mm
Ø 2,6 mm
2 Kärki
3 Pieni kierre
4 Ruiskutusyksikkö
5 ► Ruiskutusyksikön kohdennusmerkki
6 Liitäntäputki
7 Liipaisin
8 Säätönuppi
9 Maalisäiliö
10 Nousuputki

* 1 suutin on esiasennettu
** 1 suodatin on esiasennettu

11 Iso kierre
12 Hattumutteri
13 Suutinpää

Kuva B:

14 Moottoriyksikkö
15 Ilmansuodatin
16 Vapautuspainike
17 Ilmansuodattimen suojus
18 Akku *
19 Varailmansuodatin
20 Mitta-astia
21 Puhdistusneula
22 Puhdistusharja
23 Kahva
24 Lukitus
25 Ruiskutusliitäntä
26 🔓 Avattu
27 🔒 Lukittu

Kuva I:

18 Akku ***
28 Akun vapautuspainike
29 Painike (varaustaso)
30 Lataustilan LEDit (punainen/oranssi/vihreä)

Kuva J:

18 Akku ***
31 Laturi (pikalaturi) ***
32 Virtajohto ja pistoke
33 Laturin LED-merkkivalo – vihreä
34 Laturin LED-merkkivalo – punainen

Ei kuvassa:

35 Paperisuppilo

Tekniset tiedot

20 V Akkukäyttöinen maaliruisku	**PFSA 20-Li B2**
Nimellisjännite:	20 V ⎓
Toimitusnopeus:	700 ml/min (vesi)
Maalisäiliö:	1200 ml
Enimmäisviskositeetti:	70 DIN/sec

Akku	**PAP 20 B1 *** **
Tyyppi:	Litiumioni
Nimellisjännite:	20 V ⎓
Kapasiteetti:	2 Ah
Energia-arvo:	40 Wh
Akkukennojen lukumäärä:	5

Pikalaturi	**PLG 20 C3 *** **
Otto:	
Nimellisjännite:	230–240 V~
Nimellistaajuus:	50 Hz
Nimellisteho:	120 W
Sulake (sisällä):	3,15 A/T3.15A
Anto:	
Nimellisjännite:	21,5 V ⎓
Latausvirta:	4,5 A
Suojausluokka:	II/⧈

Latausaika:	
Akkutyyppi PAP 20 B1, 2,0 Ah (saatavilla erikseen):	45 min
Akkutyyppi PAP 20 B3, 4,0 Ah (saatavilla erikseen):	60 min

Suositeltava ympäristön lämpötila:	
Latauksen aikana:	+4 °C korkeintaan +40 °C
Käytön aikana:	+4 °C korkeintaan +40 °C

*** Akku ja pikalaturi eivät sisälly toimitukseen.

Säilytyksen aikana:	+20 °C korkeintaan +26 °C

Melupäästöarvot

Mitatut arvot on määritetty EN 60745 -standardin mukaisesti. Sähkötyökalun A-painotettu melutaso on tyypillisesti:

Äänen painetaso L_{pA}:	73,4 dB
Epävarmuus K_{pA}:	3 dB
Äänen tehotaso L_{WA}:	84,4 dB
Epävarmuus K_{WA}:	3 dB

Tärinäpäästöarvot	
Tärinän kokonaisarvot (kolmen suunnan vektorisumma) määritetty EN 60745 -standardin mukaisesti:	
Tärinäpäästöarvo a_h:	< 2,5 m/s²
Epävarmuus K:	1,5 m/s²

⚠ VAROITUS!

Käytä kuulosuojainta! Melu voi johtaa kuulon menetykseen.

⚠ VAROITUS!

- Sähkötyökalua käytettäessä tärinä- ja melupäästöt voivat poiketa mainituista arvoista; tähän vaikuttaa sähkötyökalun käyttötapa ja etenkin työkappaleen ominaisuudet. Tärinästä ja melusta johtuva kuormitus tulisi yrittää pitää mahdollisimman alhaisena. Tärinäkuormitusta vähentävät esimerkiksi suojakäsineiden käyttö työkalua käytettäessä ja työajan rajoittaminen. Tässä on huomioitava kaikki käyttöjakson vaiheet (esimerkiksi ajat, jolloin sähkötyökalu on kytketty pois päältä ja ajat, jolloin se on päällekytketty, mutta sitä ei juuri silloin käytetä).

HUOMAUTUS

- Mainittu tärinän kokonaisarvo ja melupäästöarvo on mitattu standardoidun testausmenetelmän mukaan, joten niitä voidaan käyttää toisen sähkötyökalun arvojen vertaamiseen.
- Mainittua tärinän kokonaisarvoa ja melupäästöarvoa voidaan käyttää myös kuormituksen alustavaan arvioimiseen.

Turvallisuusohjeet

Sähkötyökaluja koskevat yleiset turvallisuusohjeet

⚠ VAROITUS!

- **Lue kaikki sähkötyökalua koskevat turvallisuusohjeet, käyttöohjeet, kuvitukset ja tekniset tiedot.** Seuraavien ohjeiden noudattamatta jättäminen voi aiheuttaa sähköiskun, tulipalon ja/tai vakavia vammoja.

Säilytä kaikki käyttö- ja turvallisuusohjeet myöhempää tarvetta varten.

Turvallisuusohjeissa käytetty käsite ”sähkötyökalu” tarkoittaa verkkokäyttöisiä sähkötyökaluja (johdolliset) tai akkukäyttöisiä sähkötyökaluja (ilman johtoa).

Työpaikkaturvallisuus

1) **Pidä työtilasi puhtaana ja hyvin valaistuna.** Epäjärjestys ja valaisemattomat työtilat voivat johtaa onnettomuuksiin.

2) **Älä käytä sähkötyökalua räjähdysalttiissa tiloissa, joissa on syttyviä nesteitä, kaasuja tai pölyä.** Sähkötyökalut synnyttävät kipinöitä, jotka voivat sytyttää pölyn ja höyryt.

3) **Pidä lapset ja muut henkilöt etäällä, kun sähkötyökalua käytetään.** Huomion kohdistuessa muualle voit menettää sähkötyökalun hallinnan.

Sähköturvallisuus

1) **Sähkötyökalun pistokkeen täytyy sopia pistorasiaan. Pistoketta ei saa muuttaa millään tavalla. Älä käytä sovitinpistokkeita yhdessä suojamaadoitettujen sähkötyökalujen kanssa.** Muuttamattomat pistokkeet ja sopivat pistorasiat pienentävät sähköiskun vaaraa.

2) **Vältä kosketusta maadoitettuihin pintoihin kuten putkiin, lämpöpattereihin, liesiin ja jääkaappeihin.** Kohonnut sähköiskun vaara, jos keho on maadoitettu.

3) **Älä altista sähkötyökaluja sateelle tai kosteudelle.** Veden pääseminen sähkötyökalun sisään suurentaa sähköiskun vaaraa.

4) **Älä käytä virtajohtoa sähkötyökalun kantamiseen, ripustamiseen tai pistokkeen irrottamiseen pistorasiasta. Pidä virtajohto etäällä kuumuudesta, öljystä, terävistä reunoista ja liikkuvista laiteosista.** Vaurioituneet tai kiertyneet virtajohdot suurentavat sähköiskun vaaraa.

5) **Jos käytät sähkötyökalua ulkona, käytä vain jatkojohtoja, jotka soveltuvat ulkokäyttöön.** Ulkokäyttöön soveltuvan jatkojohdon käyttö pienentää sähköiskun vaaraa.

6) **Jos sähkötyökalun käyttöä kosteassa ympäristössä ei voida välttää, käytä silloin vikavirtasuojakytkintä.** Vikavirtasuojakytkimen käyttö pienentää sähköiskun vaaraa.

Henkilöturvallisuus

1) **Ole tarkkaavainen tekemisissäsi ja käsittele sähkötyökalua järkevästi. Älä käytä sähkötyökalua, jos olet väsynyt tai huumausaineiden, alkoholin tai lääkkeiden vaikutuksen alainen.** Hetken epähuomio sähkötyökalun käytössä voi johtaa vakaviin vammoihin.

2) **Käytä henkilönsuojaimia ja aina suojalaseja.** Sähkötyökalun käytöstä riippuvien henkilönsuojainten, kuten pölynaamarin, liukumattomien turvajalkineiden, suojakypärän tai kuulosuojaimen, käyttö pienentää loukkaantumisvaaraa.

3) **Vältä laitteen tahatonta käynnistymistä. Varmista, että sähkötyökalu on kytketty pois päältä ennen sähköverkkoon ja/tai akkuun liittämistä, käynnistystä ja siirtämistä.** Jos sormesi on kytkimellä sähkötyökalua kannettaessa tai sähkötyökalu liitetään päällekytkettynä sähköverkkoon, tämä voi johtaa onnettomuuksiin.

4) **Irrota säätötyökalut tai ruuviavaimet ennen sähkötyökalun päällekytkemistä.** Työkalu tai avain, joka on kiinnitetty sähkötyökalun pyörivään osaan, voi johtaa loukkaantumiseen.

5) **Vältä epätavallisia työasentoja. Asetu tukevasti paikalle ja pidä tasapaino.** Näin voit hallita paremmin sähkötyökalua odottamattomissa tilanteissa.

6) **Käytä sopivaa vaatetusta. Älä käytä väljiä vaatteita tai koruja. Pidä hiukset, vaatteet ja käsineet etäällä pyörivistä osista.** Väljät vaatteet, korut ja pitkät hiukset voivat tarttua liikkuviin osiin.

7) **Jos pölynpoisto- ja keräyslaitteet on mahdollista asentaa, varmista, että ne on liitetty ja niitä käytetään oikein.** Pölynpoiston käyttö voi pienentää pölystä johtuvia vaaroja.

8) **Älä tuudittaudu väärään turvallisuuden tunteeseen äläkä laiminlyö sähkötyökalun turvallisuusohjeita, vaikka olisit käyttänyt sähkötyökalua jo useita kertoja ongelmitta.** Huoleton käsittely voi johtaa silmänräpäyksessä vakaviin vammoihin.

Sähkötyökalun käyttö ja käsittely

1) **Älä ylikuormita laitetta. Käytä työhösi soveltuvaa sähkötyökalua.** Sopivalla sähkötyökalulla työsi sujuu paremmin ja turvallisemmin annetulla tehoalueella.

2) **Älä käytä sähkötyökalua, jonka kytkin on viallinen.** Sähkötyökalu, jota ei voi enää kunnolla kytkeä päälle tai pois päältä, on vaarallinen ja se täytyy korjata.

3) **Irrota pistoke pistorasiasta ja/tai poista akku ennen kuin teet säätöjä laitteeseen, vaihdat vaihtotyökaluja tai asetat sähkötyökalun työpöydälle.** Tämä varotoimenpide estää sähkötyökalun tahattoman käynnistymisen.

4) **Säilytä käyttämättömiä sähkötyökaluja lasten ulottumattomissa. Sähkötyökalua eivät saa käyttää henkilöt, joilla ei ole kokemusta sen käytöstä tai jotka eivät ole lukeneet käyttöohjeita.** Sähkötyökalut ovat vaarallisia, jos niitä käyttävät kokemattomat henkilöt.

5) **Hoida sähkötyökaluja ja vaihtotyökaluja huolella. Tarkista, että liikkuvat osat toimivat moitteettomasti ilman juuttumista, osissa ei ole murtumia tai vaurioita, jotka haittaavat sähkötyökalun toimintaa. Korjauta vaurioituneet osat ennen sähkötyökalun käyttöä.** Monet onnettomuudet johtuvat huonosti huolletuista sähkötyökaluista.

6) **Pidä sahaustyökalut terävinä ja puhtaina.** Huolellisesti hoidetut, teräväreunaiset sahaustyökalut eivät juutu yhtä helposti ja niitä on helpompi käyttää.

7) **Käytä sähkötyökalua, lisävarusteita, vaihtotyökaluja jne. näiden ohjeiden mukaisesti. Huomioi aina työolosuhteet ja työtehtävä.** Sähkötyökalujen käyttö muuhun kuin niiden käyttötarkoitukseen voi johtaa vaaratilanteisiin.

8) **Pidä kahvat ja otepinnat kuivina, puhtaina sekä öljyttöminä ja rasvattomina.** Liukkaat kahvat ja otepinnat vaarantavat turvallisen käytön ja sähkötyökalun hallinnan odottamattomissa tilanteissa.

Akkukäyttöisen työkalun käyttö ja käsittely

1) **Lataa akut vain valmistajan hyväksymillä latureilla.** Tietyntyyppisille akuille tarkoitettuun laturiin liittyy tulipalon vaara, jos sitä käytetään toisenlaisten akkujen lataukseen.

2) **Käytä sähkötyökaluissa vain niihin soveltuvia akkuja.** Toisenlaisten akkujen käyttö voi johtaa loukkaantumisiin ja tulipalon vaaraan.

3) **Pidä käyttämätöntä akkua etäällä paperiliittimistä, kolikoista, avaimista, nauloista, ruuveista tai muista pienistä metalliesineistä, jotka voivat johtaa kontaktien siltaukseen.** Akun kontaktien välinen oikosulku voi aiheuttaa palovammoja tai tulipalon.

4) **Väärin käytettäessä akusta voi vuotaa nestettä. Vältä koskettamasta siihen. Jos nestettä kuitenkin joutuu iholle, huuhtele runsaalla vedellä. Jos nestettä joutuu silmiin, hakeudu lisäksi lääkärin hoitoon.** Vuotava akkuneste voi aiheuttaa ihoärsytystä tai palovammoja.

5) **Älä käytä vaurioitunutta tai muutettua akkua.** Vaurioituneet ja muutetut akut voivat toimia arvaamattomasti ja johtaa tulipaloon, räjähdykseen tai loukkaantumisiin

6) **Älä altista akkua avotulelle tai liian korkeille lämpötiloille.** Avotuli tai yli 130 °C:n lämpötila voivat johtaa räjähdykseen.

7) **Noudata kaikkia latausohjeita äläkä koskaan lataa akkua tai akkukäyttöistä työkalua käyttöohjeessa mainitun lämpötila-alueen ulkopuolella.** Virheellinen lataus tai sallitun lämpötila-alueen ulkopuolella lataaminen voi vaurioittaa akkua ja lisätä tulipalon vaaraa.

Huoltopalvelu

1) **Korjauta sähkötyökalu vain pätevällä ammattihenkilöllä, joka käyttää alkuperäisiä varaosia.** Näin varmistetaan sähkötyökalun turvallisuus.

2) **Älä koskaan huolla vaurioituneita akkuja.** Akkujen kaikenlainen huolto tulisi teettää vain valmistajalla tai valtuutetulla huoltopalvelulla.

Maaliruiskuja koskevat lisäturvallisuusohjeet

⚠ VAROITUS!

- Varo ruiskutusmateriaaliin liittyviä vaaroja.
- Noudata säiliöissä olevia ohjeita tai ruiskutusmateriaalin valmistajan antamia ohjeita.

- **Pidä työskentelyalue puhtaana ja hyvin valaistuna, älä säilytä siinä maali- tai liuotinainesäiliöitä, rättejä ja muita syttyviä materiaaleja.** Mahdollinen itsesyttymisvaara. Pidä toimintakykyistä palosammutinta/sammutuslaitetta aina saatavilla.
- **Huolehdi ruiskutusalueen ilmanvaihdosta ja koko tilan riittävästä tuuletuksesta.** Haihtuneet, helposti syttyvät liuotinaineet ovat räjähdysalttiita.
- **Tuote soveltuu ainoastaan palamattomien materiaalien ruiskutukseen. Käytä vesipohjaisia, haihtumattomiin hiilivetyihin perustuvia tai vastaavia materiaaleja.** Helposti haihtuvat, haihtuneet liuotinaineet ovat räjähdysalttiita.
- **Älä suihkuta lähellä sytytyslähteitä, kuten staattisia sähkökipinöitä, avotulta, sytytyspolttimia, kuumia esineitä, moottoreita, savukkeita sekä virtajohtojen kytkemisestä ja irrottamisesta tai kytkimien käytöstä aiheutuvia kipinöitä.** Tällaiset kipinälähteet voivat johtaa ympäristön syttymiseen.
- **Älä suihkuta materiaaleja, joiden vaarallisuudesta ei ole tietoa.** Tuntemattomat materiaalit voivat johtaa vaarallisiin tilanteisiin.
- **Käytä lisäksi henkilönsuojaimia, kuten suojakäsineitä ja suojanaamaria tai hengityssuojainta, suihkutettaessa tai kemikaaleja**

käsiteltäessä. Henkilönsuojainten käyttö asianmukaisissa olosuhteissa vähentää altistumista vaarallisille aineille.

- **Varo ruiskutusmateriaalin aiheuttamia vaaroja. Noudata säiliössä olevia merkintöjä tai ruiskutusmateriaalin valmistajan ohjeita, mukaan lukien kehotusta käyttää henkilönsuojaimia.** Valmistajan ohjeita on noudatettava, jotta myrkkyjen, syöpää aiheuttavien aineiden jne. aiheuttamaa tulipalo- ja loukkaantumisvaaraa voidaan pienentää.
- Maaliruiskua ei saa käyttää syttyvien aineiden suihkutukseen. Maaliruiskuja ei saa puhdistaa syttyvillä liuotinaineilla.

Latureita koskevat turvallisuusohjeet

- Laitetta voivat käyttää 8 vuotta täyttäneet lapset ja henkilöt, jotka ovat ruumiillisilta tai henkisiltä kyvyiltään tai aisteiltaan rajoittuneita tai joilla ei ole kokemusta tai tietoa laitteen käytöstä, jos heitä valvotaan tai heitä on opastettu laitteen turvallisessa käytössä ja he ymmärtävät laitteen käyttöön liittyvät vaarat. Lapset eivät saa leikkiä laitteella.
  Lapset eivät saa puhdistaa tai huoltaa laitetta ilman valvontaa.
- Älä koskaan lataa paristoja.
  Tämän huomautuksen laiminlyöminen johtaa vaaratilanteisiin.
- Jos virtajohto vaurioituu, valmistajan, tämän huoltopalvelun tai muun pätevän henkilön täytyy vaihtaa se uuteen vaaratilanteiden välttämiseksi.
- Suojaa sähköiset osat kosteudelta. Älä koskaan upota niitä veteen tai muihin nesteisiin välttääksesi sähköiskun. Älä koskaan pidä laitetta juoksevan veden alla. Noudata puhdistusta, huoltoa ja korjauksia koskevia ohjeita.
- Laitetta saa käyttää vain sisätiloissa.

⚠ **HUOMIO!** Tämä laturi soveltuu ainoastaan seuraavien akkutyyppien lataukseen:

Parkside 20 V Akku		
PAP 20 B1	2 Ah	5 kennoa
PAP 20 B3	4 Ah	10 kennoa
PAPS 204 A1	4 Ah	5 kennoa
PAPS 208 A1	8 Ah	10 kennoa

- Asiakkaat voivat tilata yhteensopivia vaihtoakkuja ja latureita Lidl-verkkokaupoista seuraavissa maissa: Saksa (lidl.de), Ranska (lidl.fr), Belgia (lidl.be), Tšekki (lidl.cz), Alankomaat (lidl.nl), Puola (lidl.pl), Slovakia (lidl.sk), Espanja (lidl.es) Asiakkaat voivat tilata näitä kaikissa muissa maissa osoitteesta www.optimex-shop.com.

Latausaika Laturi	2 Ah Akku PAP 20 B1	4 Ah Akku PAP 20 B3	4 Ah Smart PAPS 204 A1	8 Ah Smart PAPS 208 A1
Maks. 2,4 A Laturi PLG 20 A4/C1	60 min	120 min	120 min	210 min
Maks. 4,5 A Laturi PLG 20 A3/C3	35 min	60 min	50 min	120 min
Maks. 4,5 A Laturi PDSLG 20 A1	35 min	60 min	50 min	120 min
Laturi Smart PLGS 2012 A1	35 min	35 min	35 min	45 min

Ennen ensimmäistä käyttöä

Lisävarusteet

⚠ VAROITUS!

- Älä käytä mitään lisävarusteita, joita **PARKSIDE** ei ole suositellut. Niiden käyttö voi johtaa sähköiskuun tai tulipaloon.

Tuotteen turvallinen ja asianmukainen käyttö vaatii seuraavia lisävarusteita, kuten esim. työkaluja ja vaihtotyökaluja:

- Sopivaa ruiskutusmateriaalia
- Sopivat henkilönsuojaimet

Ruiskutusmateriaaleja voi hankkia alan erikoisliikkeistä. Huomioi varusteita hankkiessasi tuotteen tekniset vaatimukset (katso ”Tekniset tiedot”).

Jos olet epävarma, kysy neuvoa pätevältä ammattihenkilöltä tai jälleenmyyjältä.

Sopivat akut ja laturit

Akku:	Parkside X 20 V Team
Laturi:	Parkside X 20 V Team

Pakkauksesta purkaminen

⚠ VAROITUS!

- Tuote ja pakkausmateriaalit eivät ole leluja! Lapset eivät saa leikkiä muovipusseilla, kalvoilla tai pienillä osilla! Muutoin tukehtumisvaara nieluun joutuvien osien vuoksi!

1. Avaa pakkaus ja ota tuote varovasti ulos.
2. Poista pakkausmateriaali sekä pakkaus- ja kuljetuslukot (mikäli käytössä).
3. Tarkista toimituksen sisältö.
4. Tarkista tuote ja lisävarusteet kuljetusvaurioiden varalta.

Ennen käyttöä

Viskositeetin tarkistaminen

HUOMAUTUS

- ▶ Käytä vain ruiskutusmateriaaliin sopivaa ohennetta. Jos käytät sopimatonta ohennetta, materiaaliin muodostuu kokkareita, jotka tukkivat tuotteen.
- ▶ Älä koskaan sekoita nitro-ohennetta tekohartsilakkoihin!
- ▶ Lue ruiskutusmateriaalin valmistajan käyttöohjeista, mitkä ohenteet ovat sopivia.
- ▶ Älä suihkuta rakeisia / kiinteitä aineita sisältäviä ruiskutusmateriaaleja.

- ■ Tuotteella voidaan käsitellä ruiskutusmateriaalia, jonka viskositeetti (sakeus) on enint. 70 DIN/sec.
- □ **Viskositeetin mittaaminen** (kuva H)**:**

1. Täytä mitta-astia 20 reunaan asti ruiskutusmateriaalilla.
2. Anna nesteen virrata mitta-astiasta 20.
3. Laske sekunnit siihen asti, kun ruiskutusmateriaali on virrannut mitta-astiasta 20. Tämä on mittaustulos, joka annetaan muodossa DIN/sec.

- □ Jos mittaustulos on yli 70 DIN/sec: Laimenna ruiskutusmateriaalia vähitellen sopivalla ohenteella, kunnes mittaustulos on ≤ 70 DIN/sec.

Ruiskutuspinnan valmistelu

- □ Peitä ruiskutuspinnan ympäristö. Muutoin ympäristön kaikki suojaamattomat pinnat voivat sotkeutua.
- □ Kuivaa ja puhdista ruiskutuspinta.
- □ Jos lakkaat puu-, metallitai muovipintoja: Karhenna ruiskutuspinta esim. hiomalla sitä hiekkapaperilla.

Akun irrottaminen/ sisäänasettaminen

⚠ VARO! Loukkaantumisvaara!

- ▶ Vapauta liipaisin 7 aina ennen akun 18 poistamista/ sisäänasettamista tahattoman käynnistymisen estämiseksi.

- □ **Akun poistaminen:** Paina akun vapautuspainiketta 28. Poista akku 18.
- □ **Akun sisäänasettaminen:** Kohdista akku 18 kahvaan ja työnnä se sisään. Varmista, että akku lukittuu tuntuvasti paikalleen.
  Akku voidaan asettaa tuotteeseen vain yhdensuuntaisesti.

Akun lataustilan tarkistaminen

(Kuva I)

- □ **Akun lataustilan tarkistaminen:** Paina painiketta 29. Lataustilan LEDit 30 palavat:

LED 30	**Lataustila**
Punainen/oranssi/ vihreä	Korkea
Punainen/oranssi	Keskitasoinen
Punainen	Alhainen

Akun lataaminen

(Kuva J)

HUOMAUTUS

- ▶ Akku 18 voidaan ladata milloin tahansa ilman käyttöiän lyhenemistä.
- ▶ Latauksen keskeyttäminen ei vahingoita akkua 18.

- □ Lataa akku 18 ennen käyttöä, jos sen lataustila on keskitasoinen tai alhainen.
- ■ Laturin LED-merkkivalo (vihreä 33 ja punainen 34) ilmoittavat laturin 31 ja akun 18 tilasta:

LED	Tila
Punainen LED palaa	Akku latautuu
Vihreä LED palaa	Akku on täyteenladattu
Vihreä ja punainen LED vilkkuvat	Akku on viallinen
Punainen LED vilkkuu	Akku on liian kylmä tai kuuma
Vihreä LED palaa (ilman akkua)	Laturi on käyttövalmis

1. Aseta akku 18 laturiin 31.
2. Kytke laturin 31 virtajohto ja pistoke 32 pistorasiaan.
3. Kun akku 18 on täyteenladattu: Poista akku laturista 31. Irrota sitten laturin virtajohto ja pistoke 32 pistorasiasta.

Asennus

⚠ VAROITUS!

Kytke tuote pois päältä, poista akku 18 ja anna tuotteen jäähtyä ennen kuin teet siihen säätöjä!

Ruiskutusyksikön irrottaminen

1. Lukituksen 24 avaaminen:
   — Pidä moottoriyksikköä 14 kahvasta 23 kiinni.
   — Käännä toisella kädellä ruiskutusyksikköä 4 voimakkaasti vastapäivään, kunnes ruiskutusyksikkö vapautuu lukituksesta (kuva E).
2. Käännä ruiskutusyksikköä 4 edelleen, kunnes ► 5 ja ◄🔓 26 on kohdistettu toisiinsa (kuva D).
3. Irrota ruiskutusyksikkö 4 moottoriyksiköstä 14 (kuva C).

Ruiskutusyksikön kiinnittäminen

1. Pistä liitäntäputki 6 ruiskutusliitäntään 25 (kuva C).
2. Kohdista ► 5 ja ◄🔓 26 toisiinsa. Käännä ruiskutusyksikköä 4 myötäpäivään, kunnes se kiinnittyy lukitukseen 27 (kuva D).

Suuttimen vaihtaminen/ kiinnittäminen

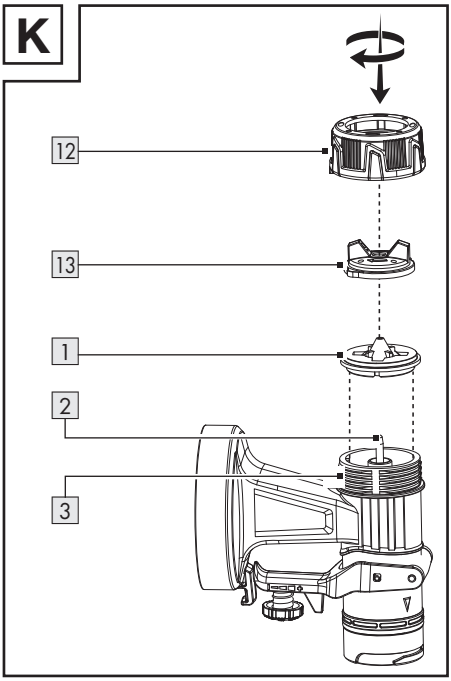

1. Pidä tuotetta niin, että suutinpää 13 näyttää ylöspäin ennen kuin ruuvaat hattumutterin 12 irti. Näin vältät osien putoamisen.
2. Käännä hattumutteria 12 vastapäivään.
3. Irrota hattumutteri 12 yhdessä suutinpään 13 kanssa ruiskutusyksiköstä 4.

□ Jos yksi suutin 1 on jo asennettu:
— Irrota suutin kärjestä 2.
— Tarvittaessa nosta suutinta varovasti ruuvimeisselin avulla.

4. Aseta haluttu suutin 1 kärkeen 2.
5. Aseta suutinpää 13 suuttimen 1 päälle.
6. Aseta hattumutteri 12 pieneen kierteeseen 3.
7. Kiristäminen: Käännä hattumutteria 12 myötäpäivään.

Oikean suuttimen valitseminen

1 Suutin *	Käyttö
1,5 mm	Alhainen viskositeetti
1,8 mm	Vesipohjaiset maalit
2,2 mm	Korkea viskositeetti
2,6 mm	Öljypohjaiset maalit

□ Lisätietoja: katso ”Viskositeetin tarkistaminen”.

Ruiskutusmateriaalin täyttäminen

Kuva G

HUOMAUTUS

▶ Avaa paperisuppilo 35. Aseta paperisuppilo maalisäiliön 9 päälle, jotta täyttäminen on helppoa.

HUOMAUTUS

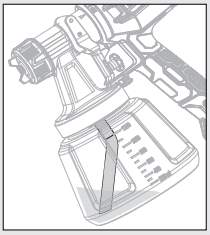

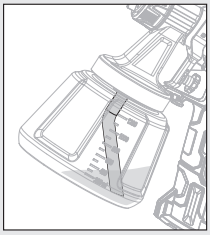

▶ Matalalla sijaitsevat ruiskutuspinnat: Asenna nousuputki 10 niin, että se näyttää eteenpäin: Suutinpään 13 suuntaan

▶ Korkealla sijaitsevat ruiskutuspinnat: Asenna nousuputki 10 niin, että se näyttää taaksepäin: Moottoriyksikön 14 suuntaan

* Suuttimen aukon halkaisija on merkitty suuttimen 1 sisäpintaan.

1. Ruuvaa maalisäiliö 9 ruiskutusyksiköstä 4 irti.
2. Asenna nousuputki 10 isoon kierteeseen 11.
3. Kaada ruiskutusmateriaali maalisäiliöön 9.
4. Ruuvaa maalisäiliö 9 ruiskutusyksikköön 4 kiinni.

Käyttö

Päälle- ja poiskytkeminen

⚠ VAROITUS! Loukkaantumisvaara!

- Älä koskaan osoita tuotteella muita henkilöitä tai eläimiä kohti.

HUOMAUTUS

- Pidä tuotetta käytön aikana samalla etäisyydellä, n. 15 cm:n päässä, ruiskutuspinnasta.

- **Akun sisäänasettaminen:** Kohdista akku 18 kahvaan ja työnnä se sisään. Varmista, että akku lukittuu tuntuvasti paikalleen.
- **Päällekytkentä ja suihkutus:** Pidä liipaisinta 7 alaspainettuna.
- **Poiskytkeminen:** Vapauta liipaisin 7.

Ruiskutusmäärän säätäminen

- **Ruiskutusmäärän lisääminen tai vähentäminen:** Käännä säätönuppia 8 suuntaan **+** tai **–**.

Ruiskutustyypin säätäminen

- Käännä suutinpäätä 13 niin, että suutinpään sormet näyttävät sopivaan merkkiin hattumutterissa 12.

Merkki	Ruiskutustyyppi	Käyttö
●	Pyöreä	Kulmat Reunat Vaikeat paikat
▮	Laakea pystysuuntainen	Kaikki muut pinnat **
▬	Laakea vaakasuuntainen	Kaikki muut pinnat **

Käytön jälkeen

- Kytke tuote pois päältä ja poista akku 18. Anna tuotteen jäähtyä.
- Tarkista ja puhdista tuote ennen säilytykseen laittoa (katso ”Puhdistus ja hoito”).

Vianmääritys

Ongelma	Mahdollinen syy	Ratkaisu
Moottori käy, mutta ruiskutusyksikkö on tukossa.	Kuivuneet maalin jäämät tukkivat kärjen 2 ympärillä olevat aukot.	Poista maalin jäämät puhdistusneulalla 21 kärjen 2 ympärillä olevista aukoista.
Tuote ei ruiskuta, vaikka maalisäiliössä 9 on vielä maalia.	Taivutettu nousuputki 10 maalisäiliössä 9 näyttää väärään suuntaan.	Käännä nousuputki 10 toiseen suuntaan (katso ”Ruiskutusmateriaalin täyttäminen”).

** Sovitettava ruiskutussuunnan mukaan

Puhdistus ja hoito

⚠ VAROITUS!

Kytke tuote pois päältä, poista akku 18 ja anna tuotteen jäähtyä ennen kuin tarkastat, huollat tai puhdistat tuotetta!

Puhdistus

HUOMAUTUS

- ▶ Puhdista tuote aina käytön jälkeen, muutoin suuttimet 1 voivat tukkeutua.
- ▶ Älä puhdista tuotetta millään kemiallisella, emäksisellä, hankaavalla tai muulla voimakkaalla puhdistus- tai desinfiointiaineella, sillä nämä voivat vaurioittaa tuotteen pinnan.
- ▶ Älä käytä mitään silikonipohjaista voiteluainetta.
- ▶ Älä koskaan laita koko tuotetta liuotinaineeseen.
- ▶ Käytä puhdistuksessa sopivia suojakäsineitä.
- ▶ Huolehdi siitä, että tuotteen sisään ei pääse mitään nesteitä.

■ Säännöllisellä ja tarkalla puhdistuksella varmistetaan tuotteen turvallinen käyttö ja pidempi käyttöikä.

□ Puhdista moottoriyksikkö 14 kuivalla liinalla. Puhdista vaikeasti saavutettavat kohdat pehmeällä harjalla.
Poista lika ja pöly etenkin tuuletusaukoista liinalla ja pehmeällä harjalla.
Tuuletusaukkojen täytyy olla aina puhtaat.

□ Ruiskuta tuotteella vettä aina käytön jälkeen.

□ Puhdista seuraavat osat puhdistusharjalla 22 tai puhdistusneulalla 21:
- — 1 Suuttimet
- — 2 Kärki (kärjen ympärillä olevat aukot)
- — 4 Ruiskutusyksikkö
- — 13 Suutinpää

Ilmansuodattimen puhdistus

Kuva F

1. Ilmansuodattimen 15 irrottaminen: Pidä ilmansuodattimen suojuksessa 17 olevia vapautuspainikkeita 16 alaspainettuina. Irrota ilmansuodattimen suojus.
2. Irrota ilmansuodatin 15 ilmansuodattimen suojuksesta 17. Ravista tarvittaessa ilmansuodatinta.
3. Jos ilmansuodatin 15 on erityisen likainen, puhdista se juoksevan veden alla. Anna ilmansuodattimen kuivua hyvin.
   Korvaa ilmansuodatin tarvittaessa varailmansuodattimella 19.

Huolto

■ Tuote on huoltovapaa.

□ Tarkista tuote aina ennen käyttöä ja käytön jälkeen kulumien ja vaurioiden varalta.

Korjaukset

□ Tuotteen sisällä ei ole osia, jotka käyttäjä voisi korjata. Käänny pätevän ammattihenkilön puoleen tuotteen tarkastamista ja korjausta varten.

Säilytys

□ Puhdista tuote (katso ”Puhdistus ja hoito”).

□ Säilytä tuotetta ja lisävarusteita pimeässä, kuivassa ja hyvin ilmastoidussa paikassa pakkaselta suojattuna.

- Säilytä tuotetta aina lasten ulottumattomissa.

Kuljetus

- Suojaa tuote iskuilta ja voimakkaalta tärinältä etenkin silloin, kun kuljetat sitä ajoneuvoissa.
- Kiinnitä tuote liukumista ja kaatumista vastaan.

Hävittäminen

Pakkaus on valmistettu ympäristöystävällisistä materiaaleista, jotka voidaan viedä paikalliseen kierrätyspisteeseen.

Noudata pakkausmateriaalien jätteiden lajittelua koskevia merkintöjä. Ne koostuvat lyhenteistä (a) sekä numeroista (b) ja tarkoittavat seuraavaa: 1–7 = muovit/20–22 = paperi ja pahvi/80–98 = komposiitit.

Tuote:

Lisätietoja käytöstä poistetun tuotteen hävittämismahdollisuuksista saat kuntasi tai kaupunkisi viranomaisilta.

Älä heitä käytettyä tuotetta kotitalousjätteisiin. Hävitä tuote ympäristöystävällisesti toimittamalla se asianmukaiseen jätehuoltoon. Lisätietoja keräyspaikoista ja niiden aukioloajoista saat kuntasi viranomaisilta.

Vialliset ja käytetyt paristot/akut on kierrätettävä. Palauta paristot/akut ja/tai tuote lähimpään keräyspisteeseen.

Paristojen/akkujen väärä hävittämistapa aiheuttaa ympäristövahinkoja!

Poista paristot/akkuyksikkö tuotteesta ennen hävittämistä.

Paristoja/akkuja ei saa hävittää talousjätteenä. Ne voivat sisältää myrkyllisiä raskasmetalleja, minkä vuoksi ne kuuluvat ongelmajätekäsittelyyn. Raskasmetallien kemialliset merkit ovat seuraavat: Cd = kadmium, Hg = elohopea, Pb = lyijy. Toimita tästä syystä käytetyt paristot/akut paikalliseen keräyspisteeseen.

Takuu

Tuote on valmistettu huolellisesti tiukkojen laatudirektiivien mukaan ja tarkistettu huolella ennen toimitusta. Materiaali- tai valmistusvirheiden tapauksessa kuluttajalla on laillisia oikeuksia tuotteen myyjää kohtaan. Alla oleva takuu ei rajoita kuluttajan lakisääteisiä oikeuksia millään tavalla.

Tämän tuotteen takuu on 3 vuotta ostopäivästä lukien. Takuuaika alkaa ostopäivästä. Säilytä alkuperäinen ostokuitti turvallisessa paikassa, koska tätä asiakirjaa vaaditaan ostotositteena.

Mahdollisista ostohetkellä esiintyneistä vaurioista tai vioista on ilmoitettava välittömästi tuotteen pakkauksesta purkamisen jälkeen.

Jos 3 vuoden sisällä tuotteen ostopäivästä alkaen tuotteesta löytyy materiaali- tai valmistusvirhe, korjaamme tuotteen ilmaiseksi harkintamme mukaan. Takuuaikaa ei pidennetä myönnetyn takuuvaatimuksen vuoksi. Tämä koskee myös vaihdettuja ja korjattuja osia.

Takuun voimassaolo lakkaa, jos tuote on vioittunut, sitä on käytetty tai huollettu tarkoituksenvastaisesti.

Takuu kattaa materiaali- ja valmistusvirheet. Takuu ei kata tuotteen osia, jotka kuluvat normaalisti (esim. paristot, letkut, väripatruunat) ja joita voidaan sen vuoksi pitää kuluvina osina eikä myöskään rikkoutuvia osia esim.

kytkimiä, akkuja tai lasista valmistettuja osia.

Toimiminen takuutapauksessa

Jotta pyyntösi voidaan käsitellä nopeasti, noudata seuraavia ohjeita:

Säilytä tiedusteluja varten kassakuitti ja tuotenro (IAN 520618_2507) todisteena ostosta.

Löydät tuotenumeron tuotteen tyyppikilvestä, tuotteessa olevasta kaiverruksesta, käyttöohjeen kansilehdestä (alavasemmalla) tai tuotteen taka- tai alaosan tarrasta.

Jos tuotteen toiminnassa ilmenee vikoja tai muita puutteita, ota ensin yhteyttä alla mainittuun huoltopalveluun puhelimitse tai sähköpostitse.

Voit tämän jälkeen lähettää vialliseksi todetun tuotteen veloituksetta huoltopalvelun ilmoittamaan osoitteeseen. Liitä mukaan ostokuitti (kassakuitti) sekä tiedot viasta ja sen esiintymisajasta.

PDF ONLINE
parkside-diy.com

Voit tarkastella ja ladata näitä ja monia muita käyttöoppaita osoitteessa parkside-diy.com. Skannaamalla tämän QR-koodin pääset suoraan osoitteeseen parkside-diy.com. Valitse maa ja etsi käyttöohjeet hakukentän avulla. Syöttämällä tuotenumeron (IAN) 520618_2507 löydät tuotteesi käyttöohjeen.

Huoltopalvelu

FI **Huoltopalvelu Suomi**
Puhelin: 0800916210
Yhteydenottolomake osoitteessa
parkside-diy.com
IAN 520618_2507

EU-vaatimustenmukaisuusvakuutus

EU-VAATIMUSTENMUKAISUUSVAKUUTUS (nro. 520618_2507)	
IAN:	**520618_2507**
Tuotetunniste:	**"PARKSIDE" Akkukäyttöinen maaliruisku 20V**
Mallinumero:	**HG09186**

Edellä kuvattu vakuutuksen kohde on asiaa koskevan unionin yhdenmukaistamislainsäädännön vaatimusten mukainen:

Direktiivi 2006/42/EY
Direktiivi 2014/30/EU
Direktiivi 2011/65/EU kaikkine siihen liittyvine muutoksineen

Viittaukset niihin asiaankuuluviin yhdenmukaistettuihin standardeihin tai viittaus muihin teknisiin eritelmiin, joiden perusteella vaatimustenmukaisuusvakuutus on annettu:

Nro / osat
Direktiivi 2006/42/EY
EN 60745-1:2009/A11:2010
EN 50580:2012/A1:2013
Direktiivi 2014/30/EU
EN IEC 55014-1:2021
EN IEC 55014-2:2021

Edellä kuvattu vakuutuksen kohde on Euroopan parlamentin ja neuvoston direktiivin 2011/65/EU, annettu 8 päivänä kesäkuuta 2011, tiettyjen vaarallisten aineiden käytön rajoittamisesta sähkö- ja elektroniikkalaitteissa, vaatimusten

Nro / osat
EN IEC 63000:2018

Teknisten asiakirjojen säilyttäjä: OWIM GmbH & Co.KG

Puolesta allekirjoittanut:
OWIM GmbH & Co. KG, Stiftsbergstraße 1, 74167 Neckarsulm, Saksa
Tämä vaatimustenmukaisuusvakuutus on annettu valmistajan yksinomaisella vastuulla.

Käännös alkuperäisen vaatimustenmukaisuusvakuutuksen

Neckarsulm	14.10.2025	ppa. Buchheim	ppa. T. Maier
Paikka	Päivämäärä	ppa. Jens Buchheim valtuutettu allekirjoittaja	ppa. Dr. Thorsten Maier valtuutettu allekirjoittaja

FI

Varningar och symboler som används . . . . . Sidan 47
Inledning . . . . . Sidan 48
Avsedd användning . . . . . Sidan 48
Leverans . . . . . Sidan 48
Beskrivning av delarna . . . . . Sidan 48
Tekniska data . . . . . Sidan 49
Säkerhetsanvisningar . . . . . Sidan 50
Allmänna säkerhetsanvisningar för elverktyg . . . . . Sidan 50
Kompletterande säkerhetsanvisningar för färgsprutpistoler . . . . . Sidan 53
Säkerhetsanvisningar för laddare . . . . . Sidan 54
Före den första användningen . . . . . Sidan 55
Tillbehör . . . . . Sidan 55
Uppackning . . . . . Sidan 56
Före användning . . . . . Sidan 56
Kontrollera viskositeten . . . . . Sidan 56
Förbereda den yta som skall besprutas . . . . . Sidan 56
Avtagning/insättning av batterisats . . . . . Sidan 56
Kontrollera batterisatsens laddningsnivå . . . . . Sidan 57
Laddning av batterisats . . . . . Sidan 57
Montering . . . . . Sidan 57
Ta av sprutenheten . . . . . Sidan 57
Fästa sprutenheten . . . . . Sidan 57
Byta/sätta in munstycke . . . . . Sidan 58
Påfyllning av sprutvätska . . . . . Sidan 58
Manövrering . . . . . Sidan 59
Koppla till och från . . . . . Sidan 59
Ställa in sprutmängden . . . . . Sidan 59
Ställa in strålningstypen . . . . . Sidan 59
Efter användningen . . . . . Sidan 59
Felsökning . . . . . Sidan 59
Rengöring och skötsel . . . . . Sidan 60
Rengöring . . . . . Sidan 60
Rengöring av luftfiltret . . . . . Sidan 60
Underhåll . . . . . Sidan 60
Reparation . . . . . Sidan 60

Förvaring . . . . . Sidan 60
Transport . . . . . Sidan 61
Avfallshantering . . . . . Sidan 61
Garanti . . . . . Sidan 61
Handläggning av garantianspråk . . . . . Sidan 62
Service . . . . . Sidan 62
EG-försäkran om överensstämmelse . . . . . Sidan 63

Varningar och symboler som används

I denna bruksanvisning, på förpackningen och på märkskylten används följande varningsanvisningar:

	Läs bruksanvisningen.		Koppla ifrån produkten och ta av batterisatsen före byte av tillbehör och rengöring samt om produkten ska ställas undan.
	FARA! Denna symbol med signalordet ”Fara” betecknar en riskkälla med en hög grad av risk som om den inte undviks kan leda till svåra skador eller döden.		Använd skyddsglasögon!
			Använd hörselskydd!
			Använd andningsskydd!
	VARNING! Denna symbol med signalordet ”Varning” betecknar en riskkälla med en måttligt hög grad av risk som om den inte undviks kan leda till svåra skador eller dödsfall.	max. 45 °C	Skydda batterisatsen mot värme och långvarig, stark solbelysning.
			Skydda batterisatsen mot vatten och fukt.
			Skydda batterisatsen mot eld.
	VAR FÖRSIKTIG! Denna symbol med signalordet ”Var försiktig” betecknar en riskkälla med en låg grad av risk som om den inte undviks kan leda till ringa eller måttligt svåra skador.		Symbol för en produkt av skyddsklass II (dubbelisolering)
	SE UPP! Denna symbol med signalordet ”Se upp” betecknar fara för en eventuell sakskada.	T3.15A	Finsäkring
	Lås		Likström/-spänning
	Lås upp		Växelström/-spänning
	CE-märket bekräftar konformiteten med de EU-direktiv, som gäller för produkten.		Säkerhetsanvisningar Hanteringsanvisningar

20 V BATTERIDRIVEN FÄRGPISTOL

Inledning

Grattis till köpet av din nya produkt.
Du har köpt en högklassig produkt.
Bruksanvisningen hör till produkten. Den innehåller viktiga anvisningar för säkerhet, användning och avfallshantering.
Läs säkerhetsanvisningarna och monteringsanvisningen innan du använder produkten. Använd produkten endast enligt beskrivningen och endast för de angivna ändamålen. Se till att bruksanvisningen alltid finns tillgänglig även vid vidare användning av tredje man.

Avsedd användning

Denna 20 V batteridrivna färgpistol (nedan kallad ”produkten” eller ”elverktyget”) är avsedd för applicering av färger, lacker och lasyrer.

Produkten hanterar sprutvätskor med viskositet upp till 70 DIN/sek.

Produkten är inte avsedd att hantera lättantändliga eller brännbara färger, lacker eller förtunning.

Använd alltid sprutvätska som passar för det avsedda ändamålet! Beakta alltid produktens tekniska krav vid köp och användning av sprutvätska (se ”Tekniska data”).

Andra användningar, liksom förändringar av produkten, räknas som felaktig användning och kan medföra livsfara och fara för personskador och sakskador. Tillverkaren åtar sig inget ansvar för skador som uppstått genom att produkten använts för andra ändamål än de avsedda. Produkten är inte avsedd för yrkesmässig användning eller för andra ändamål.

Leverans

⚠ VARNING!

▶ Produkten och förpackningsmaterialet är ingen leksak! Barn får inte leka med plastpåsar, folie och smådelar! Förtäring medför fara för kvävning!

1× 20 V Batteridriven färgpistol
4× Munstycken *:
Ø 1,5 mm
Ø 1,8 mm
Ø 2,2 mm
Ø 2,6 mm
1× Viskositetsmätbägare
1× Papperstratt
1× Rengöringsnål
1× Rengöringsborste
2× Filter **
1× Bruksanvisning

Beskrivning av delarna

Bild A:

1 Munstycke, 4×
Ø 1,5 mm
Ø 1,8 mm
Ø 2,2 mm
Ø 2,6 mm
2 Nål
3 Liten gängning
4 Sprutenhet
5 ► Justera in sprutenhet
6 Anslutningsrör
7 Avtryckare
8 Inställningshjul
9 Färgbehållare
10 Stigrör
11 Stor gängning

* 1 munstycke är förmonterat
** 1 filter är förmonterat

12 Överfallsmutter
13 Munstyckshuvud

Bild B:

14 Motorenhet
15 Luftfilter
16 Spärrknapp
17 Luftfilterkåpa
18 Batterisats *
19 Reservluftfilter
20 Mätbägare
21 Rengöringsnål
22 Rengöringsborste
23 Handtag
24 Lås
25 Sprutanslutning
26 Upplåst
27 Låst

Bild I:

18 Batterisats ***
28 Spärrknapp för batterisats
29 Knapp (laddningsnivå)
30 Laddningsstatus-LEDs (röd/orange/grön)

Bild J:

18 Batterisats ***
31 Laddare (snabbladdare) ***
32 Anslutningskabel med stickkontakt
33 Laddningsnivå-LED – grön
34 Laddningsnivå-LED – röd

Inte på bild:

35 Papperstratt

Tekniska data

20 V Batteridriven färgpistol	PFSA 20-Li B2
Märkspänning:	20 V ⎓
Sprutkapacitet:	700 ml/min (vatten)
Färgbehållare:	1200 ml
Max. viskositet:	70 DIN/sek

Batterisats	PAP 20 B1 ***
Typ:	Litiumjon
Märkspänning:	20 V ⎓
Kapacitet:	2 Ah
Energiinnehåll:	40 Wh
Antal battericeller:	5

Snabbladdare	PLG 20 C3 ***
Ingång:	
Märkspänning:	230–240 V~
Märkfrekvens:	50 Hz
Nominell effekt:	120 W
Säkring (intern):	3,15 A/T3.15A
Utgång:	
Märkspänning:	21,5 V ⎓
Laddningsström:	4,5 A
Skyddsklass:	II/⧈

Laddningstid:	
Batterityp PAP 20 B1, 2,0 Ah (kan köpas separat):	45 min
Batterityp PAP 20 B3, 4,0 Ah (kan köpas separat):	60 min

Rekommenderad omgivningstemperatur:	
Under laddningen:	+4 °C till +40 °C
Under drift:	+4 °C till +40 °C
Under förvaring:	+20 °C till +26 °C

*** Batteri och snabbladdare medföljer inte.

Bulleremission

De uppmätta värdena har fastställts i enlighet med EN 60745. Elverktygets A-viktade ljudnivå uppgår typiskt till:

Ljudtrycksnivå L_{pA}:	73,4 dB
Osäkerhet K_{pA}:	3 dB
Ljudeffektsnivå L_{WA}:	84,4 dB
Osäkerhet K_{WA}:	3 dB

Vibrationsvärden	
Totala vibrationsvärden (vektorsumma i tre riktningar) har fastställts i enlighet med EN 60745:	
Svängningsemissionsvärde a_h:	< 2,5 m/s²
Osäkerhet K:	1,5 m/s²

⚠ VARNING!

Använd hörselskydd! Inverkan från buller kan leda till nedsatt hörsel.

⚠ VARNING!

- Vibrations- och bullernivåerna kan under praktisk användning av elverktyget avvika från de angivna värdena, beroende på hur elverktyget används, särskilt beroende på vilket material som bearbetas. Försök att minimera belastningen genom vibrationer och buller så mycket som möjligt. Exempel på hur du kan reducera vibrationsbelastningen är att använda handskar vid användning av verktyget och att begränsa arbetstiden. Alla delar av driftcykeln ska beaktas (även de tider då elverktyget inte används och tider då det arbetar men utan belastning).

HÄNVISNING

- De angivna totala vibrationsvärdena och de angivna bullernivåvärdena har mätts enligt ett normerat testförfarande och kan användas för att jämföra olika elverktyg.
- De angivna totala vibrationsvärdena och de angivna bullernivåvärdena kan även användas för en preliminär uppskattning av belastning på kroppen.

⚠ Säkerhetsanvisningar

Allmänna säkerhetsanvisningar för elverktyg

⚠ VARNING!

- **Läs alla säkerhetsanvisningar, övriga anvisningar, bilder och tekniska data som hör till detta elverktyg.** Underlåtenhet att iaktta följande anvisningar kan orsaka elektrisk chock, brand och/eller leda till svåra personskador.

Förvara alla säkerhetsanvisningar och andra anvisningar för framtida behov.

Begreppet ”elverktyg” som används i säkerhetsanvisningarna syftar på nätdrivna elverktyg (med nätkabel) eller på batteridrivna elverktyg (utan nätkabel).

Arbetsplatssäkerhet

1) **Håll arbetsplatsen ren och väl belyst.** Stökiga eller dåligt belysta arbetsplatser kan ge upphov till olyckor.

2) **Arbeta inte med elverktyget i en omgivning där det finns fara för explosion, t.ex. där det förekommer brännbara vätskor och gaser, eller stoft.** Elverktyg ger upphov till gnistor som kan antända stoft eller ånga.

3) **Håll barn och andra personer borta medan du använder elverktyget.** Om du distraheras kan du förlora kontrollen över elverktyget.

Elsäkerhet

1) **Stickkontakten på elverktyget måste passa eluttaget. Stickkontakten får under inga omständigheter ändras. Använd inte någon adapterkontakt tillsammans med skyddsjordade elverktyg.** Stickkontakter som inte modifierats och passande eluttag minskar risken för elektrisk chock.

2) **Undvik kroppskontakt med jordade ytor, som rör, värmeelement, ugnar och kylskåp.** Om din kropp är jordad är risken större att få en elektrisk chock.

3) **Håll elverktyg skyddade mot regn och fukt.** Om det tränger in vatten i ett elverktyg ökar risken för elektrisk chock.

4) **Använd inte anslutningskabeln på felaktigt sätt, genom att bära elverktyget i den, hänga upp det i den eller använda den för att dra stickkontakten ut ur eluttaget. Skydda anslutningskabeln mot stark värme, olja, vassa kanter och rörliga apparatdelar.** Skadade eller trassliga anslutningskablar ökar risken för elektrisk chock.

5) **Om du arbetar med elverktyg utomhus, använd endast förlängningskablar som är avsedda att användas utomhus.** Om du använder en förlängningskabel avsedd att användas utomhus minskar du risken för elektrisk chock.

6) **Om det inte går att undvika att arbeta med ett elverktyg i fuktig miljö, bör du se till att använda en jordfelsbrytare.** Om du använder en jordfelsbrytare minskar det risken för elektrisk chock.

Personsäkerhet

1) **Var uppmärksam, tänk noga på vad du gör och var förnuftig då du arbetar med ett elverktyg. Använd inte något elverktyg om du är trött eller är påverkad av droger, alkohol eller mediciner.** Ett enda ögonblick av ouppmärksamhet vid användningen av elverktyget kan leda till allvarliga personskador.

2) **Använd personlig skyddsutrustning och alltid skyddsglasögon.** Att bära personlig skyddsutrustning som andningsskydd, halksäkra säkerhetsskor, skyddshjälm eller hörselskydd, allt beroende på vilket slags elverktyg du arbetar med och vilket slag av arbete du utför, minskar risken för personskador.

3) **Säkerställ att du inte oavsiktligt kan starta produkten. Försäkra dig om att elverktyget har kopplats från innan du ansluter det till elnätet och/eller batteriet, eller tar upp eller bär det.** Om du har fingret på till-/frånknappen då du bär elverktyget eller ansluter det till elnätet, kan det uppstå olyckor.

4) **Ta bort inställningsverktyg och skruvnycklar innan du ansluter elverktyget.** Ett verktyg eller en nyckel som lämnas kvar i en del av ett elverktyg som roterar, kan leda till personskador.

5) **Undvik onormala kroppspositioner. Stå stadigt och behåll alltid balansen.** På så sätt kan du lättare kontrollera elverktyget i oväntade situationer.

6) **Använd lämpliga kläder. Använd inte vida kläder eller smycken. Se till att hår, kläder och handskar är långt ifrån rörliga delar.** Löst hängande kläder, smycken eller långt hår kan fångas upp av rörliga delar.

7) **Om stoftutsugnings- och uppsamlingsenheter kan installeras, säkerställ att de är korrekt anslutna och används korrekt.** Användning av stoftutsugning kan minska faror från stoft.

8) **Låt dig inte invaggas i en falsk känsla av säkerhet och respektera säkerhetsreglerna för elverktyg, även om du är väl insatt i elverktyget och har använt det ofta.** Oaktsam hantering kan mycket snabbt ge upphov till svåra personskador.

Användning och skötsel av elverktyget

1) **Överbelasta inte apparaten. Använd det elverktyg som bäst passar för ditt arbete.** Med lämpligt elverktyg arbetar du bättre och säkrare inom angivet effektintervall.

2) **Använd inte ett elverktyg med defekt brytare.** Ett elverktyg som inte längre går att koppla till och från är farligt och måste repareras.

3) **Dra stickkontakten ut ur eluttaget och/eller ta ut ett uttagbart batteri, innan du gör inställningarna på verktyget, byter insatsverktyg eller lägger ifrån dig elverktyget.** Dessa försiktighetsåtgärder hindrar att elverktyget startar oavsiktligt.

4) **Förvara elverktyg som inte används utom räckhåll för barn. Låt inte personer som inte är väl förtrogna med elverktyget eller som inte läst anvisningarna använda det.** Elverktyg är farliga om de används av oerfarna personer.

5) **Se till att noga sköta dina elverktyg och insatsverktyg. Kontrollera att rörliga delar fungerar väl och inte kärvar, om delar har gått sönder eller är så skadade att de hindrar elverktygets funktion. Låt reparera skadade delar innan du använder elverktyget.** Många olyckor sker på grund av att elverktyg inte har underhållits väl.

6) **Säkerställ att dina skärverktyg är vassa och rena.** Skärverktyg som är väl underhållna och har vassa eggar kärvar mindre och är lättare att styra.

7) **Använd elverktyg, tillbehör, insatsverktyg osv. i enlighet med dessa anvisningar. Beakta villkoren för arbetet och vilken verksamhet som ska utföras.** Att använda elverktyg för andra ändamål än de som avses, kan leda till farliga situationer.

8) **Håll handtag och greppytor torra, rena och fria från olja och fett.** Handtag och greppytor som är hala gör att du inte kan använda och kontrollera elverktyget på ett säkert sätt vid oförutsedda situationer.

Användning och skötsel av det batteridrivna verktyget

1) **Ladda endast batterierna med laddare som rekommenderats av tillverkaren.** En laddare som är avsedd för ett visst slags batteri orsakar brandfara om den används med andra batterier.

2) **Använd bara de batterier som är avsedda för elverktyget.** Att använda andra batterier kan leda till personskador och fara för brand.

3) **De batterier du använder ska hållas borta från gem, mynt, nycklar, spik, skruvar och andra mindre metallföremål som skulle kunna kortsluta kontakterna.** Om kortslutning uppstår mellan batterikontakter kan det leda till brännskador eller brand.

4) **Vid felaktig användning kan vätska tränga ut ur batteriet. Undvik kontakt med sådan vätska. Om du råkat röra vid dem, skölj huden med vatten. Om vätskan kommer in i ögonen, sök läkare.** Vätska som tränger ut ur batterier kan leda till hudirritationer eller brännskador.

5) **Använd inte skadat eller modifierat batteri.** Skadade eller modifierade batterier kan leda till situationer som är omöjliga att förutse och därmed till brand, explosion eller personskador

6) **Utsätt inte ett batteri för eld eller höga temperaturer.** Eld eller temperatur över 130 °C kan orsaka explosion.

7) **Följ alla anvisningar för laddning och ladda alltid batteriet eller det batteridrivna verktyget inom det temperaturintervall som anges i bruksanvisningen.** Om batteriet laddas felaktigt eller utanför tillåtet temperaturintervall kan batteriet förstöras och brand uppstå.

Service

1) **Låt ditt elverktyg repareras endast av kvalificerad fackpersonal och endast med originalreservdelar.** Detta garanterar att elverktyget förblir säkert.

2) **Utför aldrig underhåll på skadade batterier.** Allt underhåll av batterier ska utföras av tillverkaren eller auktoriserade serviceanläggningar.

Kompletterande säkerhetsanvisningar för färgsprutpistoler

⚠ VARNING!

- Var uppmärksam på faror med sprutvätskan.
- Beakta märkningen på behållarna eller anvisningarna från tillverkaren av sprutvätskan.

- **Håll ditt arbetsområde rent, väl belyst och fritt från färg- eller lösningsmedelsbehållare, trasor och övriga brännbara material.** Risk för självantändning. Ha alltid funktionsdugliga brandsläckare/ släckningsutrustning till hands.
- **Se till att det finns god ventilation i sprutområdet och att det finns tillräckligt med frisk luft i hela lokalen.** Avdunstande brännbara lösningsmedel skapar en explosiv miljö.
- **Produkten är endast lämplig för användning med ej brännbara material. Använd material baserade på vatten, ej lättflyktiga kolväten eller liknande material.** Avdunstande lättflyktiga lösningsmedel skapar en explosiv miljö.
- **Spruta inte nära tändkällor, som gnistor av statisk elektricitet, öppna lågor, tändflammor, heta föremål, motorer, cigaretter och gnistor från omkoppling av elkablar eller manövrering av brytare.** Sådana gnistkällor kan leda till att omgivningen antänds.
- **Spruta inga material där det inte är känt om de innebär en fara.** Okända material kan ge upphov till farliga situationer.
- **Använd ytterligare personlig skyddsutrustning, som lämpliga skyddshandskar och skydds- eller**

andningsskyddsmask vid sprutning eller hantering av kemikalier. Användandet av skyddsutrustning anpassad för förutsättningarna minskar utsättandet för farliga ämnen.

- **Var uppmärksam på eventuella risker från sprutgodset. Beakta markeringarna på behållarna eller information från tillverkaren av sprutvätskan, inklusive uppmaningen att använda personlig skyddsutrustning.** Tillverkaranvisningarna skall följas för att minska risken för personskador orsakade av brand, gifter, karcinogener etc.
- Sprutpistolen får inte användas för att spruta brännbara material. Sprutpistoler får inte rengöras med brännbara lösningsmedel.

Säkerhetsanvisningar för laddare

- Denna apparat får användas av barn som har fyllt 8 år samt av personer med nedsatt fysisk, sensorisk eller mental förmåga eller som har bristande erfarenhet och kunskap, förutsatt att de övervakas eller får undervisning i hur apparaten ska användas på ett säkert sätt och förstår vilka faror som kan uppstå.
  Barn får inte leka med apparaten.
  Rengöring och användarunderhåll får inte utföras av barn utan övervakning.
- Ladda inte batterier som inte är återladdningsbara. Om du inte följer denna anvisning kan du utsätta dig för faror.
- Om denna produkts anslutningskabel skadas måste den ersättas av tillverkaren eller dennes kundtjänst eller annan liknande kvalificerad person, för att undvika att det uppstår faror.
- Skydda de elektriska delarna mot fukt. Doppa aldrig elverktyget i vatten eller andra vätskor, för att undvika skador och elektrisk chock. Håll aldrig apparaten under rinnande vatten. Följ anvisningarna för rengöring, underhåll och reparation.
- Denna apparat är endast avsedd för användning inomhus.

⚠ **SE UPP!** Denna apparat är endast avsedd för laddning av batterisatser av följande typer:

Parkside 20 V Batterisats		
PAP 20 B1	2 Ah	5 celler
PAP 20 B3	4 Ah	10 celler
PAPS 204 A1	4 Ah	5 celler
PAPS 208 A1	8 Ah	10 celler

- Kunder från följande länder kan beställa kompatibla ersättningsbatterier och laddare i Lidl-Onlineshops: Tyskland (lidl.de), Frankrike (lidl.fr), Belgien (lidl.be), Tjeckien (lidl.cz), Nederländerna (lidl.nl), Polen (lidl.pl), Slovakien (lidl.sk), Spanien (lidl.es) Kunder från alla andra länder kan beställa dessa på www.optimex-shop.com.

Återladdningstid Laddare	2 Ah Batterisats PAP 20 B1	4 Ah Batterisats PAP 20 B3	4 Ah Smart PAPS 204 A1	8 Ah Smart PAPS 208 A1
Max. 2,4 A Laddare PLG 20 A4/C1	60 min	120 min	120 min	210 min
Max. 4,5 A Laddare PLG 20 A3/C3	35 min	60 min	50 min	120 min
Max. 4,5 A Laddare PDSLG 20 A1	35 min	60 min	50 min	120 min
Laddare Smart PLGS 2012 A1	35 min	35 min	35 min	45 min

Före den första användningen

Tillbehör

⚠ VARNING!

- Använd inget tillbehör, som inte rekommenderas av **PARKSIDE**. Det kan orsaka elektrisk chock eller brand.

För att du ska kunna använda denna produkt säkert och korrekt sätt behövs bland annat följande tillbehör, t.ex. verktyg och insatsverktyg:

- Lämplig sprutvätska
- Lämplig personlig skyddsutrustning

Sprutvätska kan köpas i fackhandeln. Beakta denna produkts tekniska krav vid köp och användning (se ”Tekniska data”). Om du är osäker, fråga en kvalificerad yrkesperson och följ fackhandlarens råd.

Passande batterisatser och laddare

Batterisats:	Parkside X 20 V Team
Laddare:	Parkside X 20 V Team

Uppackning

⚠ VARNING!

- ▶ Produkten och förpackningsmaterialet är ingen leksak! Barn får inte leka med plastpåsar, folie och smådelar! Förtäring medför fara för kvävning!

1. Öppna förpackningen och ta försiktigt ut produkten.
2. Ta bort förpackningsmaterialet och förpacknings- och transportsäkringarna (om de finns).
3. Kontrollera att leveransen är komplett.
4. Kontrollera produkten och tillbehören för transportskador.

Före användning

Kontrollera viskositeten

HÄNVISNING

- ▶ Använd endast förtunning som passar till respektive sprutvätska. Om du använder fel förtunningsmedel uppstår klumpar, som sätter igen produkten.
- ▶ Blanda aldrig konsthartslacker med nitroförtunning!
- ▶ Läs tillverkarinformationen om aktuell sprutvätska för att informera dig om lämplig förtunning.
- ▶ Använd inte sprutvätska som innehåller fasta partiklar.

- ■ Med produkten kan du hantera sprutvätska med en viskositet (tjocklek) på max. 70 DIN/sek.

□ **Mät viskositeten** (bild H)**:**

1. Fyll mätbägaren 20 upp till kanten med sprutvätska.
2. Låt vätskan rinna ut ur mätbägaren 20.
3. Mät hur många sekunder det tar för sprutvätskan att rinna ut ur mätbägaren 20. Mätresultatet är antalet DIN/sek.

□ Om du mäter mer än 70 DIN/sek: Förtunna sprutvätskan stegvis med en lämplig förtunning tills du mäter upp ett värde på ≤ 70 DIN/sek.

Förbereda den yta som skall besprutas

□ Täck över sprutytans omgivning. Alla ej övertäckta ytor i omgivningen kan annars bli förorenade.

□ Torka och rengör den yta som skall besprutas.

□ Om du lackerar ytor i trä, metall eller plast: Rugga upp de ytor som skall besprutas genom att t. ex. slipa dem något med sandpapper.

Avtagning/insättning av batterisats

⚠ VAR FÖRSIKTIG! Fara för personskador!

- ▶ Släpp alltid ut avtryckaren 7 innan du sätter i/tar bort batterisatsen 18 för att förhindra oavsiktlig start.

□ **Ta ut batterisatsen:** Tryck på spärrknappen för batterisatsen 28. Ta ut batterisatsen 18.

□ **Sätt in batterisats:** Rikta upp batterisatsen 18 mot handtaget och skjut in den. Säkerställ att batterisatsen klickar fast. Batterisatsen kan bara sättas in i produkten i en riktning.

Kontrollera batterisatsens laddningsnivå

(Bild I)

- **Kontrollera batterisatsens laddningsnivå:** Tryck på knapp [29]. Laddningsnivå-LED [30] lyser:

LED [30]	Laddningsnivå
Röd/orange/grön	Maximal
Röd/orange	Mellan
Röd	Låg

Laddning av batterisats

(Bild J)

HÄNVISNING

- Du kan ladda batterisatsen [18] när som helst utan att förkorta livslängden.
- Att avbryta laddningen skadar inte batterisatsen [18].

- Ladda batterisatsen [18] före användning om laddningsnivån står på mellan eller låg.
- Dess laddningsstatus-LED (grön [33] och röd [34]) ger information om laddarens [31] och batterisatsens [18] status:

LED	Status
Röd LED lyser	Batterisatsen laddas
Grön LED lyser	Batterisatsen fulladdad
Grön och röd LED blinkar	Batterisatsen är defekt
Röd LED blinkar	Batterisatsen är för kall eller för varm
Grön LED lyser (utan batterisats)	Laddaren är klar att användas

1. Sätt in batterisatsen [18] i laddaren [31].
2. Anslut laddarens [31] anslutningskabel med stickkontakt [32] till eluttaget.
3. När batterisatsen [18] är fullständigt laddad: Ta ut batterisatsen ur laddaren [31]. Dra därefter laddarens anslutningskabel med stickkontakt [32] ut ur eluttaget.

Montering

⚠ VARNING!

Koppla ifrån produkten, ta av batterisatsen [18] och låt produkten svalna innan du genomför inställningarna!

Ta av sprutenheten

1. Öppna låsanordningen [24]:
   — Håll motorenheten [14] i handtaget [23].
   — Vrid med den andra handen sprutenheten [4] kraftigt moturs tills sprutenheten lossnar från låsanordningen (bild E).
2. Fortsätt vrida sprutenheten [4] tills du har riktat upp ► [5] mot ◄🔓 [26] (bild D).
3. Dra ut sprutenheten [4] ur motorenheten [14] (bild C).

Fästa sprutenheten

1. Stick in anslutningsröret [6] i sprutanslutningen [25] (bild C).
2. Justera in ► [5] mot ◄🔓 [26]. Vrid sprutenheten [4] medurs tills låsanordningen [27] klickar fast (bild D).

Byta/sätta in munstycke

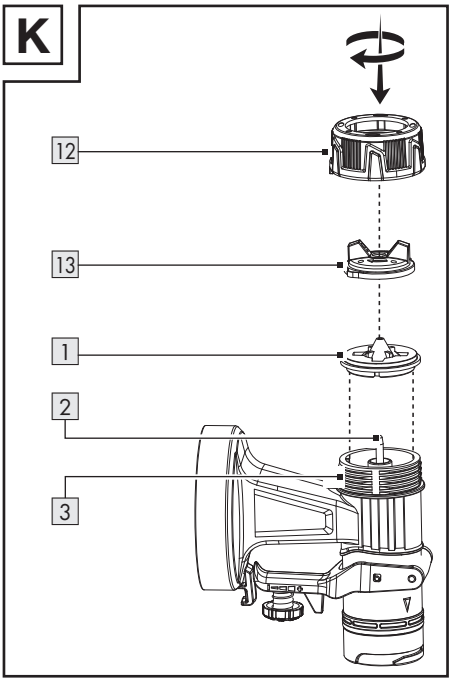

1. Håll produkten med munstyckshuvudet 13 uppåt innan du skruvar av överfallsmuttern 12. På så sätt förhindrar du att delar ramlar ut.
2. Vrid överfallsmuttern 12 moturs.
3. Ta bort överfallsmuttern 12 tillsammans med munstyckshuvudet 13 från sprutenheten 4.

□ Om ett munstycke 1 redan är monterat:
- Ta bort munstycket från nålen 2.
- Vid behov lyfter du försiktigt ut munstycket med en skruvmejsel.

4. Placera det önskade munstycket 1 på nålen 2.
5. Placera munstyckshuvudet 13 på munstycket 1.
6. Placera överfallsmuttern 12 på den lilla gängningen 3.
7. Dra åt: Vrid överfallsmuttern 12 medurs.

Välja rätt munstycke

1 Munstycke *	Användning
1,5 mm	Låg viskositet
1,8 mm	Vattenbaserade färger
2,2 mm	Hög viskositet
2,6 mm	Oljebaserade färger

□ Ytterligare informationer: se ”Kontrollera viskositeten”.

Påfyllning av sprutvätska

Bild G

HÄNVISNING

▶ Vik upp papperstratten 35. Sätt papperstratten i färgbehållaren 9 för att förenkla påfyllningen.

HÄNVISNING

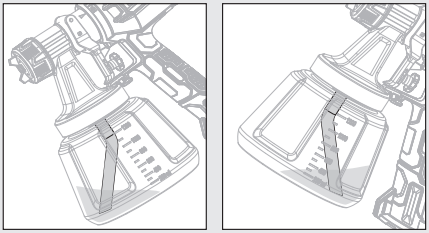

▶ Arbete på lågt liggande sprutytor: Applicera stigröret 10 så att det är riktat framåt: Riktning munstyckshuvud 13

▶ Arbete på högre liggande sprutytor: Applicera stigröret 10 så att det är riktat bakåt: I riktning mot motorenheten 14

1. Skruva av färgbehållaren 9 från sprutenheten 4.

* Munstycksöppningens diameter är påtryckt på insidan av munstycket 1.

2. Sätt in stigröret 10 i den stora gängningen 11.
3. Fyll på sprutvätskan i färgbehållaren 9.
4. Skruva på färgbehållaren 9 på sprutenheten 4.

Manövrering

Koppla till och från

⚠ VARNING! Fara för personskador!

▶ Rikta aldrig produkten mot människor eller djur.

HÄNVISNING

▶ Under arbetet håller du produkten på ett jämnt avstånd på ca. 15 cm från den yta som besprutas.

- **Sätt in batterisats:** Rikta upp batterisatsen 18 mot handtaget och skjut in den. Säkerställ att batterisatsen klickar fast.
- **Inkoppling och sprutning:** Tryck och håll in avtryckaren 7.
- **Avstängning:** Släpp avtryckaren 7.

Ställa in sprutmängden

- **Öka eller minska sprutmängden:** Vrid inställningshjulet 8 i riktning **+** eller **–**.

Ställa in strålningstypen

- Vrid munstyckshuvudet 13 så att fingerflikarna på munstyckshuvudet är riktade mot den önskade symbolen på överfallsmuttern 12.

Symbol	Typ av stråle	Användning
●	Rundstråle	Hörn Kanter Svåråtkomliga områden
▮	Vertikal plattstråle	Alla andra ytor **
▬	Horisontell platt stråle	Alla andra ytor **

Efter användningen

- Stäng omedelbart av produkten vid felfunktion och ta av batterisatsen 18. Låt produkten svalna.
- Kontrollera, rengör och förvara produkten (se avsnittet ”Rengöring och skötsel”).

Felsökning

Problem	Möjlig orsak	Åtgärd
Motorn går men sprutenheten är blockerad.	Intorkade färgrester blockerar öppningen i området runt nålen 2.	Använd rengöringsnålen 21 för att ta bort färgrester från öppningarna runt nålen 2.
Produkten sprutar inte trots att det finns färg kvar i färgbehållaren 9.	Det vinklade stigröret 10 i färgbehållaren 9 visar i fel riktning.	Omorientera stigröret 10 (se ”Påfyllning av sprutvätska”).

** Anpassa beroende på sprutriktning

Rengöring och skötsel

⚠ VARNING!

Koppla ifrån produkten, ta av batterisatsen 18 och låt produkten svalna innan du genomför inspektions-, underhålls- eller rengöringsarbeten!

Rengöring

HÄNVISNING

- ▶ Rengör produkten efter varje användning. I annat fall kan munstyckena 1.
- ▶ För att rengöra produkten, använd inte kemiska, alkaliska, slipande eller andra aggressiva rengörings- eller desinfektionsmedel då dessa kan skada ytan.
- ▶ Använd inga silikonbaserade smörjmedel.
- ▶ Lägg aldrig hela produkten i lösningsmedel.
- ▶ Använd lämpliga handskar vid rengöringsarbetet.
- ▶ Se till att det inte tränger in vätskor i produktens inre.

■ Regelbunden och noggrann rengöring bidrar till säker användning och ökar produktens livslängd.

□ Rengör motorenheten 14 med en torr trasa. På ställen som är svåra att komma åt, använd en mjuk borste. Avlägsna särskilt smuts och damm med en trasa och en mjuk borste från ventilationsöppningarna. Ventilationsöppningarna måste alltid vara fria.

□ Spruta vatten genom produkten efter varje användning.

□ Rengör följande delar med rengöringsborsten 22 eller rengöringsnålen 21:
- — 1 Munstycken
- — 2 Nål (öppningar i området runt nålen)
- — 4 Sprutenhet
- — 13 Munstyckshuvud

Rengöring av luftfiltret

Bild F

1. Ta bort luftfiltret 15: Tryck och håll spärrknapparna 16 på luftfilterkåpan 17. Ta av luftfilterkåpan.
2. Ta ut luftfiltret 15 ur luftfilterkåpan 17. Skaka vid behov ut luftfiltret.
3. Vid kraftigare nedsmutsning rengör du luftfiltret 15 under rinnande vatten. Låt luftfiltret torka grundligt. Byt vid behov ut luftfiltret mot reservluftfiltret 19.

Underhåll

■ Produkten är underhållsfri.

□ Kontrollera produkten med avseende på förslitning och skador före och efter varje användningstillfälle.

Reparation

□ Inuti denna produkt finns inga delar som kan repareras av användaren. Vänd dig till en kvalificerad yrkesperson för att kontrollera och reparera produkten.

Förvaring

□ Kontrollera produkten (se avsnittet ”Rengöring och skötsel”).

□ Förvara produkten och dess tillbehör på en mörk, torr, frostfri och väl ventilerad plats.

□ Förvara alltid produkten oåtkomligt för barn.

Transport

- Skydda produkten mot slag och starka vibrationer, som uppträder framför allt vid transport i motorfordon.
- Säkerställ att produkten inte halkar eller välter.

Avfallshantering

Förpackningen består av miljövänliga material, som kan lämnas på lokala återvinningsstationer.

Beakta märkningen på förpackningsmaterialet för rätt källsortering vid avfallshantering. Dessa har markerats med förkortningar (a) och siffror (b) med följande betydelse: 1–7: plaster/20–22: papper och kartong/80–98: kompositmaterial.

Produkt:

Kontakta kommunen för närmare information om avfallshantering av den förbrukade produkten.

Var rädd om miljön och kasta inte den uttjänta produkten i hushållsavfallet utan säkerställ en fackmässig avfallshantering. Information om återvinningsstationer och deras öppettider erhåller du hos de lokala myndigheterna.

Defekta eller förbrukade batterier/batteripack måste återvinnas. Lämna batterier/batteripack och/eller produkten på befintliga återvinningsstationer.

Risk för miljöskador på grund av felaktig avfallshantering av batterier/batteripack!

Ta ut batterierna/batteripacket ur produkten innan du lämnar den till avfallshantering.

Batterier/batteripack får inte kastas i hushållssoporna. De kan innehålla giftiga tungmetaller och ska behandlas som farligt avfall. De kemiska symbolerna för tungmetaller är följande: Cd = kadmium, Hg = kvicksilver, Pb = bly. Lämna därför förbrukade batterier/batteripack på kommunens återvinningsstation.

Garanti

Produkten har tillverkats enligt stränga kvalitetskrav och kontrollerats noggrant före leverans. I händelse av materialfel eller tillverkningsfel har du lagstadgade rättigheter mot säljaren av produkten. Dina lagstadgade rättigheter begränsas inte på något sätt av vår garanti som anges nedan.

Garantin för den här produkten är 3 år från och med inköpsdatum. Garantitiden börjar från och med inköpsdagen. Förvara originalkvittot på en säker plats eftersom detta dokument krävs som inköpsbevis.

Alla skador eller brister som redan finns vid tidpunkten för köpet måste rapporteras omedelbart efter uppackning av produkten.

Om det uppstår ett materialfel eller ett tillverkningsfel på denna produkt inom 3 år efter köpet, kommer vi, efter eget gottfinnande, att antingen reparera eller byta ut produkten åt dig utan kostnad. Garantiperioden förlängs inte av ett beviljat garantianspråk. Det gäller även för utbytta eller reparerade delar.

Denna garanti är ogiltig om produkten har skadats eller använts eller underhållits felaktigt.

Garantin täcker material- och tillverkningsfel. Denna garanti täcker inte produktdelar som är föremål för normalt slitage och som därför anses vara slitdelar (t.ex. batterier, slangar,

bläckpatroner) och inte heller skador på ömtåliga delar, t.ex. strömbrytare eller delar av glas.

Handläggning av garantianspråk

Iaktta anvisningarna nedan för att säkerställa en snabb handläggning av din förfrågan:

Ha alltid kassakvittot och artikelnumret i beredskap (IAN 520618_2507) för att bevisa köpet.

Artikelnumret finns på produktens typskylt, en gravyr på produkten, omslaget till din handledning (längts ner till vänster) eller etiketten på baksidan eller undersidan av produkten.

Om funktionsfel eller andra brister uppstår kontakta först nedanstående serviceavdelning via telefon eller e-post.

Du kan sedan utan kostnad skicka en produkt som har registrerats som defekt till den serviceadress som du har fått. Bifoga inköpsbeviset (kassakvitto) och uppgifter om vilket fel det handlar om och när det inträffade.

PDF ONLINE
parkside-diy.com

På parkside-diy.com kan du titta på och ladda ner denna och många andra handböcker. Med denna QR-kod kommer du direkt till parkside-diy.com. Välj ditt land och sök efter bruksanvisningen via sökmasken. Genom inmatning av artikelnumret (IAN) 520618_2507 kommer du till din artikels bruksanvisning.

Service

SE **Service Sverige**
Tel.: 020795049
Kontaktformulär på
parkside-diy.com
IAN 520618_2507

FI **Service Finland**
Tel: 0800916210
Kontaktformulär på
parkside-diy.com
IAN 520618_2507

EG-försäkran om överensstämmelse

EG-FÖRSÄKRAN OM ÖVERENSSTÄMMELSE (nr 520618_2507)	
IAN:	**520618_2507**
Produktidentifikation:	**"PARKSIDE"Batteridriven färgpistol 20V**
Modellnummer:	**HG09186**

Föremålet för försäkran ovan överensstämmer med den relevanta harmoniserade unionslagstiftningen:

Direktiv 2006/42/EG
Direktiv 2014/30/EU
Direktiv 2011/65/EU med alla relaterade ändringar

Hänvisningar till de relevanta harmoniserade standarder eller andra tekniska specifikationer enligt vilka överensstämmelsen försakras:

N° / Delar
Direktiv 2006/42/EG
EN 60745-1:2009/A11:2010
EN 50580:2012/A1:2013
Direktiv 2014/30/EU
EN IEC 55014-1:2021
EN IEC 55014-2:2021

Föremålet för försäkran ovan överensstämmer som bekrivs ovan är i överensstämmelse med Europaparlamentets och rådets direktiv 2011/65/EU av den 8 juni 2011 om begränsning av användningen av vissa farliga ämnen i elektrisk och elektronisk utrustning:

N° / Delar
EN IEC 63000:2018

Arkivering av teknisk dokumentation: OWIM GmbH & Co.KG

Undertecknat för:

OWIM GmbH & Co. KG, Stiftsbergstraße 1, 74167 Neckarsulm, Tyskland

Denna försäkran om överensstämmelse utfärdas under tillverkarens eget ansvar.

Översättning av den ursprungliga försäkran om överensstämmelse

Neckarsulm	14.10.2025	ppa. Jens Buchheim	ppa. Dr. Thorsten Maier
Ort	Datum	Prokurist	Prokurist

SE

Anvendte advarselssætninger og symboler . . . . . Side 66
Indledning . . . . . Side 67
Forskriftsmæssig anvendelse . . . . . Side 67
Leveringsomfang . . . . . Side 67
Beskrivelse af delene . . . . . Side 68
Tekniske data . . . . . Side 68
Sikkerhedsanvisninger . . . . . Side 70
Generelle sikkerhedsinstruktioner for elektroværktøj . . . . . Side 70
Supplerende sikkerhedshenvisninger til malersprøjtepistoler . . . . . Side 73
Sikkerhedsanvisninger for batteriopladere . . . . . Side 73
Før første brug . . . . . Side 75
Tilbehør . . . . . Side 75
Udpakning . . . . . Side 75
Før ibrugtagning . . . . . Side 75
Tjek viskositet . . . . . Side 75
Klargør sprøjtefladen . . . . . Side 76
Fjernelse/isætning af batteripakke . . . . . Side 76
Kontrollér batteripakkens opladningsstatus . . . . . Side 76
Opladning af batteripakke . . . . . Side 76
Montering . . . . . Side 77
Afmonter sprøjteenhed . . . . . Side 77
Fastgør sprøjteenhed . . . . . Side 77
Skift/isæt dyse . . . . . Side 77
Påfyld sprøjtemateriale . . . . . Side 78
Betjening . . . . . Side 78
Til- og frakobling . . . . . Side 78
Indstil sprøjtemængde . . . . . Side 79
Indstil stråletype . . . . . Side 79
Efter brugen . . . . . Side 79
Fejlafhjælpning . . . . . Side 79
Rengøring og vedligeholdelse . . . . . Side 79
Rengøring . . . . . Side 79
Rengør luftfilter . . . . . Side 80
Vedligeholdelse . . . . . Side 80
Reparation . . . . . Side 80

Opbevaring . . . . . Side 80
Transport . . . . . Side 80
Bortskaffelse . . . . . Side 80
Garanti . . . . . Side 81
Afvikling af garantisager . . . . . Side 81
Service . . . . . Side 82
EU-overensstemmelseserklæring . . . . . Side 83

Anvendte advarselssætninger og symboler

De følgende advarselstegn bruges i denne betjeningsvejledning, på emballagen og på typeskiltet:

	Læs betjeningsvejledningen.		Sluk produktet, og fjern batteripakken, før tilbehør udskiftes, rengøring, og hvis produktet ikke er i brug.
	FARE! Dette symbol, sammen med signalordet ”Fare”, betegner en faresituation med høj risikofaktor, som, hvis den ikke afværges, kan medføre alvorlige kvæstelser eller dødsfald.		Bær øjenbeskyttelse!
			Benyt høreværn!
			Benyt åndedrætsværn!
	ADVARSEL! Dette symbol, sammen med signalordet ”Advarsel”, betegner en faresituation med mellemstor risikofaktor, som, hvis den ikke afværges, kan medføre alvorlige kvæstelser eller dødsfald.	maks. 45 °C	Beskyt batteripakken mod varme og konstant, stærk sollys.
			Beskyt batteripakken mod vand og fugtighed.
			Beskyt batteripakken mod ild.
	FORSIGTIG! Dette symbol, sammen med signalordet ”Forsigtig”, betegner en faresituation med lav risikofaktor, som, hvis den ikke afværges, kan medføre mindre eller moderate kvæstelser.		Symbol for et produkt i beskyttelsesklasse II (dobbelt isolering)
	OBS! Dette symbol, sammen med signalordet ”Obs”, betyder fare for tingskader.	T3.15A	Mikrosikring
	Lås		Jævnstrøm/-spænding
	Lås op		Vekselstrøm/-spænding

CE	CE-mærket bekræfter overensstemmelse med de for produktet gældende EU-direktiver.	■ □	Sikkerhedsanvisninger Handlingsanvisninger

20 V BATTERIDREVEN SPRØJTEPISTOL

● Indledning

Hjerteligt tillykke med købet af deres nye produkt. Du har besluttet dig for et produkt af høj kvalitet. Brugervejledningen er en del af dette produkt. Den indeholder vigtige informationer om sikkerhed, brug og bortskaffelse. Gør dig inden ibrugtagning af produktet fortrolig med alle betjenings- og sikkerhedsanvisninger. Benyt kun produktet som beskrevet og til de oplyste formål. Videregiv alle papirer, hvis du giver produktet videre til tredjemand.

● Forskriftsmæssig anvendelse

Denne 20 V batteridrevne sprøjtepistol (herefter ”produkt” eller ”elektroværktøj”) er egnet til at påføre maling, lak og lasurer.

Med produktet kan du forarbejde sprøjtemateriale med en viskositet på op til maks. 70 DIN/sek.

Produktet er ikke beregnet til let antændelig, brandbar maling, lak eller fortynding.

Brug altid sprøjtemateriale i overensstemmelse med den hensigtsmæssig anvendelse! Overhold ved køb og brug af sprøjtemaling produktets tekniske krav (se ”Tekniske data”).

Andre anvendelser eller ændringer af produktet anses for at være ikke-tilsigtet og kan medføre risici i form af livsfare, kvæstelser eller beskadigelser. For skader, som er opstået på grund af anvendelse mod bestemmelserne, giver producenten ingen garanti. Produktet er ikke beregnet til kommerciel brug eller til andre anvendelsesområder.

● Leveringsomfang

⚠ ADVARSEL!

▶ Produktet og emballagen er ikke legetøj for børn! Børn må ikke lege med plastposer, folier og smådele! Der er fare for slugning og kvælning!

1× 20 V Batteridreven sprøjtepistol
4× Dyser *:
Ø 1,5 mm
Ø 1,8 mm
Ø 2,2 mm
Ø 2,6 mm
1× Viskositetsmålebæger
1× Papirtragt
1× Rensenål
1× Rensebørste
2× Filter **
1× Betjeningsvejledning

* 1 dyse er formonteret
** 1 filter er formonteret

Beskrivelse af delene

Figur A:

1 Dyse, 4×
Ø 1,5 mm
Ø 1,8 mm
Ø 2,2 mm
Ø 2,6 mm
2 Nål
3 Lille gevind
4 Sprøjteenhed
5 ► Juster sprøjteenhed
6 Forbindelsesrør
7 Aftrækker
8 Indstillingshjul
9 Beholder til maling
10 Opsugningsrør
11 Stort gevind
12 Omløbermøtrik
13 Dysehoved

Figur B:

14 Motorenhed
15 Luftfilter
16 Låseknap
17 Luftfilterafdækning
18 Batteripakke ***
19 Reserveluftfilter
20 Målebæger
21 Rensenål
22 Rensebørste
23 Håndtag
24 Smæklås
25 Sprøjtetilslutning
26 ◄🔓 Låst op
27 ◄🔒 Låst

Figur I:

18 Batteripakke ***
28 Låseknap til batteripakke
29 Knap (ladeniveau)
30 Opladningsstatus-LED'er (rød/orange/grøn)

Figur J:

18 Batteripakke ***
31 Batterioplader (hurtiglader) ***
32 Netledning med netstik
33 Ladekontrol-LED – grøn
34 Ladekontrol-LED – rød

Ikke vist:

35 Papirtragt

Tekniske data

20 V Batteridreven sprøjtepistol	PFSA 20-Li B2
Nominel spænding:	20 V ⎓
Transportvolumen:	700 ml/min (vand)
Beholder til maling:	1200 ml
Maks. viskositet:	70 DIN/sek.

Batteripakke	PAP 20 B1 ***
Type:	Lithium-ion
Nominel spænding:	20 V ⎓
Kapacitet:	2 Ah
Energiværdi:	40 Wh
Antal battericeller:	5

Hurtiglader	PLG 20 C3 ***
Indgang:	
Nominel spænding:	230–240 V~
Nominel frekvens:	50 Hz
Nominel effekt:	120 W
Sikring (intern):	3,15 A/T3.15A
Udgang:	
Nominel spænding:	21,5 V ⎓
Ladestrøm:	4,5 A
Beskyttelsesklasse:	II/⧈

*** Batteri og hurtiglader medfølger ikke ved leveringen.

Ladetid:	
Batteritype PAP 20 B1, 2,0 Ah (fås separat):	45 min
Batteritype PAP 20 B3, 4,0 Ah (fås separat):	60 min

Anbefalet omgivelsestemperatur:	
Under opladning:	+4 °C til +40 °C
Under brug:	+4 °C til +40 °C
Under opbevaring:	+20 °C til +26 °C

Støjemission

Værdierne er målt efter EN 60745.
Det A-vægtede støjniveau for elektroværktøjet udgør typisk:

Lydtrykniveau L_{pA}:	73,4 dB
Usikkerhed K_{pA}:	3 dB
Lydeffektniveau L_{WA}:	84,4 dB
Usikkerhed K_{WA}:	3 dB

Vibrationsemissionsværdier Totale vibrationsværdier (vektorsum i tre retninger), målt i henhold til EN 60745:	
Vibrationsniveauværdi a_h:	< 2,5 m/s²
Usikkerhed K:	1,5 m/s²

⚠ ADVARSEL!

Anvend høreværn!
Støjpåvirkning kan forårsage høretab.

⚠ ADVARSEL!

- Vibrations- og støjemissionsværdier kan afvige fra de angivne værdier i forhold til den faktiske anvendelse af elektroværktøjet og afhængigt at den måde elektroværktøjet anvendes på og til, især i forhold til hvilken materialetype, der bearbejdes. Sørg for, at belastningen fra vibrationer og støj bliver så lille som muligt. Til reduktion af vibrationsbelastningen kan der eksempelvis anvendes handsker ved brug af værktøjet, og arbejdstiden med værktøjet kan begrænses. Dertil skal alle dele af driftscyklussen tages med i betragtning (fx de tidsrum, hvor elektroværktøjet er slukket og de tidsrum, hvor det er tændt, men kører uden belastning).

BEMÆRK

- Den angivne totale vibrationsværdi og den angivne støjemissionsværdi er målt i henhold til normerede testmetoder og kan derfor anvendes til sammenligning med et andet elektroværktøj.
- Den angivne totale vibrationsværdi og den angivne støjemissionsværdi kan også anvendes til en foreløbig vurdering af belastningen.

Sikkerhedsanvisninger

Generelle sikkerhedsinstruktioner for elektroværktøj

⚠ ADVARSEL!

▶ **Læs alle sikkerhedsanvisninger, vejledninger, illustrationer og tekniske data, der medfølger til dette elektroværktøj.** Hvis nedenstående sikkerhedsanvisninger og vejledninger ikke overholdes, er der fare for elektriske stød, brand og/eller alvorlige kvæstelser.

Gem alle sikkerhedsanvisninger og vejledninger til senere anvendelse.

Begrebet ”elektroværktøj”, der anvendes i sikkerhedsanvisningen refererer til netdrevne elektroværktøjer (med netledning) eller til akkudrevne elektroværktøjer (uden netledning).

Sikkerhed på arbejdspladsen

1) **Sørg for at arbejdsområdet er rent og godt belyst.** Uorden og et dårligt belyst arbejdsområde kan medføre uheld.
2) **Elektroværktøjerne må ikke anvendes i eksplosionsfarlige miljøer, hvor der befinder sig brændbare væsker, gasser eller støv.** Elektroværktøjer udsender gnister, der kan antænde støv eller dampe.
3) **Hold børn og andre personer på afstand ved brug af elektroværktøjet.** Ved forstyrrelser kan kontrollen over elektroværktøjet gå tabt.

Elektrisk sikkerhed

1) **Elektroværktøjets tilslutningsstik skal passe til stikkontakten. Stikket må under ingen omstændigheder modificeres. Anvend aldrig et adapterstik sammen med elektroværktøjer med jordforbindelse.** Originale stik og passende stikkontakter mindsker risikoen for elektriske stød.
2) **Undgå, at kroppen får kontakt med jordforbundne genstande, som rør, radiatorer, komfurer og køleskabe.** Der er øget risiko for elektriske stød hvis kroppen er jordforbundet.
3) **Elektroværktøjer må ikke udsættes for regn og fugt.** Risikoen for et elektrisk stød øges, hvis der trænger vand ind i elektroværktøjet.
4) **Netledningen må ikke bruges til at bære elektroværktøjet, hænge det op eller til at trække stikket ud af stikkontakten. Hold netledningen væk fra varme, olie, skarpe kanter eller apparatets bevægelige dele.** Beskadigede eller snoede netledninger øger risikoen for et elektrisk stød.
5) **Hvis elektroværktøjet anvendes udendørs, må der kun bruges forlængerledninger, der er beregnet til udendørs brug.** Anvendelse af en forlængerledning, der er beregnet til udendørs brug, mindsker risikoen for et elektrisk stød.
6) **Hvis det ikke er muligt at undgå at bruge elektroværktøjet i fugtige miljøer, skal der anvendes et fejlstrømsrelæ.** Anvendelse af et fejlstrømsrelæ mindsker risikoen for et elektrisk stød.

Sikkerhed for personer

1) **Vær opmærksom på, hvad og hvordan du gør, og brug den sunde fornuft ved arbejde med et elektroværktøj. Brug ikke et elektroværktøj, hvis du er ukoncentreret eller træt, påvirket af stoffer, alkohol eller medicin.** Bare et øjebliks uopmærksomhed ved brugen af elektroværktøjet kan føre til alvorlige kvæstelser.

2) **Benyt personlige værnemidler og altid sikkerhedsbriller.** Ved at bære personlige værnemidler, som støvmaske, skridsikre sikkerhedssko, beskyttelseshjelm eller høreværn, der passer til den konkrete anvendelse af elektroværktøjet, mindskes risikoen for kvæstelser.

3) **Undgå utilsigtet idriftsættelse. Kontrollér, at elektroværktøjet er slukket, før det tilsluttes strømforsyningen, og/eller batteriet, frakobles eller bæres.** Hvis elektroværktøjet bæres med fingeren på afbryderen, eller hvis elektroværktøjet er tændt, når det tilsluttes strømforsyningen, kan det medføre ulykker.

4) **Fjern indstillingsværktøjer eller skruenøgler, før elektroværktøjet tændes.** Et værktøj eller en nøgle, der er i kontakt med en roterende del af elektroværktøjet, kan forårsage kvæstelser.

5) **Undgå unormale kropsholdninger. Sørg for at stå sikkert, og hold altid balancen.** Sådan kan elektroværktøjet nemmere kontrolleres i uventede situationer.

6) **Anvend egnet beklædning. Undgå at anvende tøj med vidde og smykker. Hår, klæder og handsker skal holdes væk fra bevægelige dele.** Løst tøj, smykker eller langt hår kan gribes af bevægelige dele.

7) **Hvis der anvendes støvudsugning og der er monteret udsugningstragte, skal det kontrolleres at de er tilsluttet og anvendes korrekt.** Anvendelse af støvudsugning kan forebygge farlige situationer med støv.

8) **Pas på falsk sikkerhed, og gå ikke på kompromis med sikkerhedsreglerne for elektroværktøjer, også selvom du er fortrolig med elektroværktøjet efter lang tids anvendelse.** Uopmærksomhed kan inden for brøkdele af et sekund medføre alvorlige kvæstelser.

Anvendelse og håndtering af elektroværktøjer

1) **Apparatet må ikke overbelastes. Anvend det korrekte elektroværktøj til arbejdsopgaven.** Med det korrekte elektroværktøj arbejder du bedre og mere sikkert i det anførte effektområde.

2) **Anvend ikke et elektroværktøj med en defekt afbryder.** Et elektroværktøj, der ikke længere kan tændes og slukkes, er farligt og skal repareres.

3) **Træk stikket ud af stikkontakten, og/eller fjern et udtageligt batteri, før der foretages indstillinger på apparatet, skiftes indsatsværktøj, eller når elektroværktøjet lægges væk.** Disse forholdsregler forhindrer utilsigtet start af elektroværktøjet.

4) **Opbevar elektroværktøjer, der ikke benyttes, uden for børns rækkevidde. Personer, der ikke er fortrolige med elektroværktøjet eller ikke har læst disse anvisninger, må ikke anvende værktøjet.** Elektroværktøj,

der anvendes af uerfarne personer, er farligt.

5) **Vedligehold elektroværktøjer og indsatsværktøjer omhyggeligt. Kontrollér om bevægelige dele fungerer korrekt og ikke klemmer, om dele er ødelagt og har taget skade i en sådan grad at elektroværktøjets funktion påvirkes. Beskadigede dele skal repareres, før de anvendes med elektroværktøjet.** Mange ulykker skyldes dårligt vedligeholdte elektroværktøjer.

6) **Skæreværktøjer skal være skarpe og rene.** Skæreværktøjer, der er plejet korrekt, har skarpe skærekanter og sætter sig ikke fast og er nemmere at styre.

7) **Anvend elektroværktøj, tilbehør, indsatsværktøjer etc. i henhold til disse anvisninger. Vær opmærksom på arbejdsforholdene og den opgave, der skal udføres.** Brug af elektroværktøjer til andre opgaver, end de er beregnet til, kan medføre farlige situationer.

8) **Hold håndtag og gribeflader tørre, rene og fri for olie og fedt.** Glatte håndtag og gribeflader forhindrer sikker betjening og kontrol over elektroværktøjet under uforudsete situationer.

Anvendelse og håndtering af batteridrevne værktøjer

1) **Oplad kun genopladelige batterier med batteriopladere, der anbefales af fabrikanten.** Hvis en batteriopla-der, der er beregnet til en bestemt type batterier, anvendes med et andet batteri, er der fare for brand.

2) **Anvend kun det dertil beregnede genopladelige batteri i elektroværktøjet.** Anvendelse af andre genopladelige batterier kan medføre brandfare og kvæstelser.

3) **Hold genopladelige batterier, der ikke anvendes, væk fra kontorclips, mønter, nøgler, søm, skruer eller andre små metalgenstande, der kan forårsage en kortslutning af kontakterne.** Ved kortslutning af batterikontakterne er der risiko for forbrændinger eller brand.

4) **Ved forkert anvendelse kan der trænge væsker ud af batteriet. Undgå kontakt med disse væsker. Ved tilfældig kontakt, skylles med vand. Hvis væskerne kommer i øjnene skal der desuden tages kontakt med en læge.** Væsker fra batterier kan give hudirritationer eller forbrændinger.

5) **Anvend ikke beskadigede eller modificerede batterier.** Beskadigede eller modificerede batterier kan medføre uforudsigelige hændelser, brand, eksplosion eller fare for kvæstelser

6) **Udsæt aldrig et batteri for ild eller for høje temperaturer.** Ild eller temperaturer over 130 °C kan fremkalde en eksplosion.

7) **Følg alle anvisninger for opladning, og oplad aldrig batteriet eller det batteridrevne værktøj uden for det i brugsvejledningen anførte temperaturområde.** Forkert opladning eller opladning uden for det tilladte temperaturområde kan ødelægge batteriet og øge risikoen for brand.

Service

1) **Elektroværktøjet må kun repareres af fagfolk og kun ved anvendelse af originale reservedele.** Herved sikres at elektroværktøjets sikkerhedsstandard bibeholdes.

2) **Reparér aldrig beskadigede batterier.** Al reparation af batterier må kun udføres af fabrikanten eller autoriseret kundeservice.

Supplerende sikkerhedshenvisninger til malersprøjtepistoler

⚠ ADVARSEL!

- ▶ Vær opmærksom på de farer, der er forbundet med sprøjtematerialet.
- ▶ Overhold påskrifterne på beholderne eller producentens henvisninger på sprøjtematerialet.

- **Hold arbejdsområdet rent, godt ventileret og fri for beholdere med maling eller opløsningsmiddel, klude og andre brandbare materialer.** Mulig fare for selvantændelse. Sørg for at have en funktionsdygtig brand- eller pulverslukker parat.
- **Sørg for god ventilation i sprøjteområdet og for tilstrækkeligt med frisk luft i hele rummet.** Fordampende brandbare opløsningsmidler giver et eksplosiv miljø.
- **Produktet er udelukkende egnet til brug med ikke-bandbare materialer. Brug vandbaserede materialer, lavtflygtige kulbrinter eller lignende materialer.** Flygtige fordampende opløsningsmidler giver et eksplosiv miljø.
- **Undgå at sprøjtemale i nærheden af tændkilder, som fx gnister fra statisk elektricitet, åben ild, gløder, varme genstande, motorer, cigaretter samt gnister fra isætning og udtagning af strømkabler eller betjening af kontakter.** Sådanne kilder til gnister kan medføre antændelse af omgivelserne.
- **Undgå at sprøjtemale materialer, hvor det ikke vides, hvorvidt det kan indebære fare.** Ukendte materialer kan forårsage farlige betingelser.
- **Bær desuden personligt beskyttelsesudstyr, som fx tilsvarende beskyttelseshandsker samt beskyttelsesmaske eller åndedrætsværn under sprøjtning med eller håndtering af kemikalier.** Når man bærer relevant beskyttelsesudstyr under tilsvarende betingelser, reduceres risikoen for, at man udsættes for farlige substanser.
- **Giv agt for eventuelle farer ved sprøjtematerialet. Vær opmærksom på markeringerne på beholderen eller producentens oplysninger på sprøjtematerialet, herunder opfordringen til at anvende personligt beskyttelsesudstyr.** Producentens henvisninger skal følges for at mindske risikoen for brand samt skader fremkaldt som følge af gift, karcinogen mv.
- Sprøjtepistolen må ikke bruges til sprøjtning af brandbare stoffer. Sprøjtepistolen må ikke rengøres med brandbare opløsningsmidler.

Sikkerhedsanvisninger for batteriopladere

- Dette apparat kan bruges af børn fra 8 år og opefter, samt af personer med begrænsede fysiske, følelsesmæssige eller mentale evner eller med mangel på erfaring og viden, når de er under opsyn eller blevet vejledt i sikker brug af apparatet og har forståelse for de derudaf resulterende farer.

Børn må ikke lege med apparatet.
Rengøring og brugervedligeholdelse må kun udføres af børn, hvis de er under opsyn.

- Oplad aldrig ikke-genopladelige batterier.
  Hvis denne anvisning ikke overholdes er der fare.
- Hvis produktets netledning er beskadiget, skal den udskiftes af producenten eller dennes kundeservice eller en tilsvarende kvalificeret person for at undgå farlige situationer.
- Beskyt elektriske dele mod fugt. For at undgå elektriske stød, må de aldrig nedsænkes i vand eller andre væsker. Apparatet må aldrig holdes under rindende vand. Følg henvisningerne om rengøring, vedligeholdelse og reparation.
- Apparatet er kun egnet til anvendelse indendørs.

⚠ **OBS!** Denne batteriopladder er udelukkende egnet til opladning af batteripakker af følgende typer:

Parkside 20 V Batteripakke		
PAP 20 B1	2 Ah	5 celler
PAP 20 B3	4 Ah	10 celler
PAPS 204 A1	4 Ah	5 celler
PAPS 208 A1	8 Ah	10 celler

- Kunder i følgende lande kan bestille kompatible erstatningsbatterier og batteriopladere i Lidls onlinebutikker:
  Tyskland (lidl.de), Frankrig (lidl.fr), Belgien (lidl.be), Tjekkiet (lidl.cz), Holland (lidl.nl), Polen (lidl.pl), Slovakiet (lidl.sk), Spanien (lidl.es)
  Kunder i andre lande kan bestille disse på www.optimex-shop.com.

Opladningstid Batterioplader	2 Ah Batteripakke PAP 20 B1	4 Ah Batteripakke PAP 20 B3	4 Ah Smart PAPS 204 A1	8 Ah Smart PAPS 208 A1
Maks. 2,4 A Batterioplader PLG 20 A4/C1	60 min	120 min	120 min	210 min
Maks. 4,5 A Batterioplader PLG 20 A3/C3	35 min	60 min	50 min	120 min
Maks. 4,5 A Batterioplader PDSLG 20 A1	35 min	60 min	50 min	120 min
Batterioplader Smart PLGS 2012 A1	35 min	35 min	35 min	45 min

Før første brug

Tilbehør

⚠ ADVARSEL!

- Anvend ikke tilbehør som ikke er anbefalet af **PARKSIDE**. Dette kan medføre elektriske stød eller brand.

For sikker og korrekt brug af dette produkt, kræves bl.a. følgende tilbehør, som fx nødvendigt udstyr og tilhørende indsatsværktøjer:

- Egnet sprøjtemateriale
- Passende personlige værnemidler

Sprøjtemateriale kan købes i faghandlen. Vær altid opmærksom på de tekniske krav til dette produkt ved købet (se ”Tekniske data”).
Hvis du er i tvivl, så spørg en kvalificeret specialist og lad din faghandler rådgive dig.

Passende batteripakker og batteriopladere

Batteripakke:	Parkside X 20 V Team
Batterioplader:	Parkside X 20 V Team

Udpakning

⚠ ADVARSEL!

- Produktet og emballagen er ikke legetøj for børn! Børn må ikke lege med plastposer, folier og smådele! Der er fare for slugning og kvælning!

1. Emballagen åbnes og produktet tages forsigtigt op.
2. Fjern emballagen samt pakke- og transportsikringer (hvis relevant).
3. Kontrollér at leveringsomfanget er komplet.
4. Kontrollér produktet og tilbehørsdele for transportskader.

Før ibrugtagning

Tjek viskositet

BEMÆRK

- Brug kun fortyndere, som passer til det pågældende sprøjtemateriale. Hvis du anvender den forkerte fortynder, dannes der klumper, som kan stoppe produktet.
- Bland ikke kunstharpikslak med nitrofortynder!

BEMÆRK

- ▶ Læs producentens angivelser for det pågældende sprøjtemateriale for at få oplysninger om de passende fortyndere.
- ▶ Brug ikke kornet eller partikelholdigt sprøjtemateriale.

- Med produktet kan du forarbejde sprøjtemateriale med en viskositet (træghed) på maks. 70 DIN/sek.

□ **Mål viskositet** (fig. H)**:**

1. Fyld målebægeret 20 op til kanten med sprøjtematerialet.
2. Lad væsken løbe ud af målebægeret 20.
3. Tæl, hvor mange sekunder der går, før sprøjtematerialet stopper med at løbe ud af målebægeret 20. Måleresultatet er antallet af DIN/sek.

□ Når du måler mere end 70 DIN/sek.: Fortynd sprøjtematerialet med en passende fortynder, til du kan måle en værdi på ≤ 70 DIN/sek.

Klargør sprøjtefladen

□ Dæk sprøjtefladens omgivelser af. I modsat fald kan alle ikke afdækkede flader blive forurenet.

□ Aftør og rengør sprøjtefladen.

□ Når du vil lakere overflader af træ, metal eller kunststof: Udjævn sprøjtefladen fx ved at slibe sprøjtefladen med sandpapir.

Fjernelse/isætning af batteripakke

⚠ FORSIGTIG! Fare for kvæstelser!

- ▶ Slip altid aftrækkeren 7, før du sætter batteripakken 18 eller tager den ud, for at undgå en utilsigtet opstart.

□ **Fjernelse af batteripakken:** Tryk på låseknappen til batteripakken 28. Fjern batteripakken 18.

□ **Isætning af batteripakken:** Ret batteripakken 18 mod håndtaget, og skub den ind. Sørg for, at batteripakken går mærkbart i hak. Batteripakken kan kun sættes i produktet i en retning.

Kontrollér batteripakkens opladningsstatus

(Fig. I)

□ **Kontroller batteripakkens opladningsstatus:** Tryk på knappen 29. Opladningsstatus-LED'er 30 lyser:

LED 30	**Opladningsstatus**
Rød/orange/grøn	Maksimal
Rød/orange	Middel
Rød	Lav

Opladning af batteripakke

(Fig. J)

BEMÆRK

- ▶ Du kan altid lade batteripakken 18 op uden at reducere dens levetid.
- ▶ Hvis du stopper opladningsprocessen, beskadiger det ikke batteripakken 18.

□ Oplad batteripakken 18 før brug, hvis det skulle have en middelhøj eller lav opladningsstatus.

- Ladekontrol-LED'erne (grøn 33 og rød 34) informerer om batteripakkens 18 og batteriopladerens 31 status:

LED	Status
Rød LED lyser	Batteripakken lader op
Grøn LED lyser	Batteripakken er ladet fuldt op
Grøn og rød LED blinker	Batteripakken er defekt
Rød LED blinker	Batteripakken er for kold eller for varm
Grøn LED lys (uden batteripakke)	Batteriopladeren er klar

1. Sæt batteripakken 18 i batteriopladeren 31.
2. Sæt batteriopladerens 31 netledning med netstik 32 i stikdåsen.
3. Når batteripakken 18 er ladet fuldt op: Tag batteripakken ud af batteriopladeren 31. Træk batteriopladerens netledning med netstik 32 ud af stikdåsen.

Montering

⚠ ADVARSEL!

Sluk produktet, fjern batteripakken 18, og lad produktet køle af, før du foretager tilpasninger!

Afmonter sprøjteenhed

1. Åbn smæklåsen 24:
   — Hold motorenheden 14 fast på håndtaget 23.
   — Med den anden hånd drejes sprøjteenheden 4 kraftigt mod uret, indtil sprøjteenheden er fri af smæklåsen (fig. E).
2. Drej sprøjteenheden 4 videre, indtil du har justeret ► 5 til ◄🔒 26 (fig. D).
3. Træk sprøjteenheden 4 af motorenheden 14 (fig. C).

Fastgør sprøjteenhed

1. Sæt forbindelsesrøret 6 i sprøjtetilslutningen 25 (fig. C).
2. Juster ► 5 med ◄🔒 26. Drej sprøjteenheden 4 med uret, indtil den falder i hak i låsen 27 (fig. D).

Skift/isæt dyse

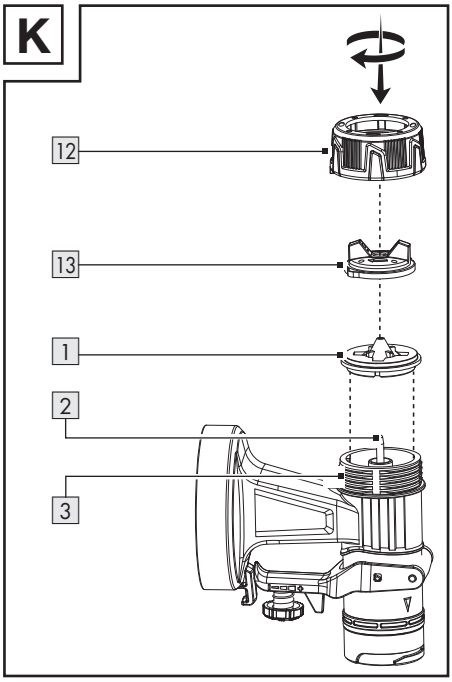

1. Hold produktet med dysehovedet 13 opad, inden du skruer omløbermøtrikken 12 af. På den måde forhindres det, at dele falder ud.
2. Drej omløbermøtrikken 12 mod uret.

3. Tag omløbermøtrikken 12 og dysehovedet 13 af sprøjteenheden 4.

□ Når en dyse 1 er formonteret:
— Tag dysen af nålen 2.
— Om nødvendigt kan dysen løftes forsigtigt af med en skruetrækker.

4. Sæt den ønskede dyse 1 på nålen 2.
5. Sæt dysehovedet 13 på dysen 1.
6. Sæt omløbermøtrikken 12 på det lille gevind 3.
7. Fastspænding: Drej omløbermøtrikken 12 med uret.

Vælg den korrekte dyse

1 **Dyse ***	**Anvendelse**
1,5 mm	Lav viskositet
1,8 mm	Vandbaseret maling
2,2 mm	Høj viskositet
2,6 mm	Oliebaseret maling

□ Flere oplysninger: Se ”Tjek viskositet”.

● Påfyld sprøjtemateriale

Fig. G

BEMÆRK

▶ Fold papirtragten 35 ud. Sæt papirtragten på beholderen til maling 9 for at gøre påfyldningen lettere.

BEMÆRK

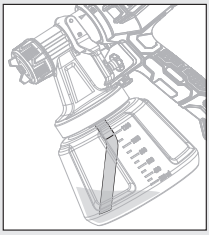

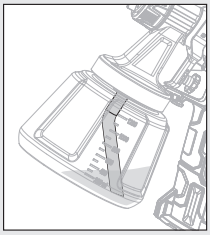

▶ Arbejde på lavt placerede sprøjteflader: Anbring opsugningsrøret 10 således, at det peger frem: I retning af dysehovedet 13

▶ Arbejde på højt placerede sprøjteflader: Anbring opsugningsrøret 10 således, at det peger bagud: I retning af motorenheden 14

1. Skru beholderen til maling 9 af sprøjteenheden 4.
2. Sæt opsugningsrøret 10 på det store gevind 11.
3. Fyld sprøjtemale i beholderen til maling 9.
4. Skru beholderen til maling 9 på sprøjteenheden 4.

● Betjening

● Til- og frakobling

⚠ ADVARSEL! Fare for kvæstelser!

▶ Ret aldrig produktet mod mennesker eller dyr.

BEMÆRK

▶ Under arbejdet skal produktet holdes i en jævnt blivende afstand på ca. 15 cm fra sprøjtefladen.

* Dyseåbningens diameter er påtrykt på indersiden af dysen 1.

- **Isætning af batteripakken:** Ret batteripakken 18 mod håndtaget, og skub den ind. Sørg for, at batteripakken går mærkbart i hak.
- **Tænd og sprøjtemal:** Tryk og hold aftrækkeren 7 nede.
- **Frakobling:** Slip aftrækkeren 7.

Indstil sprøjtemængde

- **Forøg eller reducer sprøjtemængden:** Drej indstillingshjulet 8 i retning + eller –.

Indstil stråletype

- Drej dysehovedet 13 således, at de pågældende fingertabs på dysehovedet peger mod det passende symbol på omløbermøtrikken 12.

Symbol	Stråletype	Anvendelse
●	Rund stråle	Hjørner Kanter Svært tilgængelige områder
▮	Vertikal flad stråle	Alle andre flader **
▬	Horisontal flad stråle	Alle andre flader **

Efter brugen

- Sluk omgående for produktet, og fjern batteripakken 18. Lad produktet afkøle.
- Kontrollér, rengør og opbevar produktet (se ”Rengøring og vedligeholdelse”).

Fejlafhjælpning

Problem	Mulig årsag	Afhjælpning
Motoren kører, mens sprøjteenheden er blokeret.	Tørre rester af maling blokerer åbningerne i området rundt om nålen 2.	Brug rensenålen 21 til at fjerne rester af maling i åbningerne i området omkring nålen 2.
Produktet sprøjter ikke, selvom der stadig er maling i beholderen til maling 9.	Det vinklede opsugningsrør 10 i beholderen til maling 9 peger i den forkerte retning.	Juster opsugningsrøret 10 (se ”Påfyld sprøjtemateriale”).

Rengøring og vedligeholdelse

⚠ ADVARSEL!

Sluk produktet, fjern batteripakken 18 og lad produktet køle af, før du udfører inspektions-, vedligeholdelses- eller rengøringsopgaver!

Rengøring

BEMÆRK

▶ Rengør produktet efter hver brug, da dyserne 1 ellers kan tilstoppes.

** Tilpas alt efter sprøjteretning

BEMÆRK

- ▶ Brug ikke kemiske, alkaliske, slibende eller andre aggressive rengørings- eller desinfektionsmidler til at rengøre produktet, da disse kan beskadige overfladerne.
- ▶ Brug kun silikonebaseret smøremiddel.
- ▶ Læg aldrig hele produktet i opløsningsmiddel.
- ▶ Bær egnede handsker under rengøring.
- ▶ Det skal sikres, at der ikke trænger væske ind i produktet.

■ Regelmæssig og grundig rengøring hjælper med til sikker brug og forlænger produktets levetid.

□ Rengør motorenheden 14 med en tør klud. Anvend en blød børste på svært tilgængelige steder.
Især skal der fjernes snavs og støv fra ventilationsåbningerne med en klud og en blød børste.
Ventilationsåbninger skal altid være frie.

□ Sprøjt vand med produktet efter hver brug.

□ Rengør følgende dele med rensebørsten 22 eller rensenålen 21:
- — 1 Dyser
- — 2 Nål (åbninger i området omkring nålen)
- — 4 Sprøjteenhed
- — 13 Dysehoved

Rengør luftfilter

Fig. F

1. Afmontering af luftfilteret 15: Tryk og hold låseknapperne 16 nede på luftfilterafdækningen 17. Tag luftfilterafdækningen af.
2. Tag luftfilteret 15 af luftfilterafdækningen 17.
   Ryst om nødvendigt luftfilteret ud.
3. Ved stærkere tilsmudsning skal luftfilteret 15 rengøres under rindende vand. Lad luftfilteret tørre grundigt. Udskrift om nødvendigt luftfilteret med reserveluftfilteret 19.

Vedligeholdelse

■ Produktet er vedligeholdelsesfrit.

□ Kontroller produktet for slid og beskadigelser før og efter hver anvendelse.

Reparation

□ Der er ingen dele i dette produkt, der kan serviceres af brugeren. Kontakt en kvalificeret specialist for at få produktet kontrolleret og repareret.

Opbevaring

□ Rengør produktet (se ”Rengøring og vedligeholdelse”).

□ Opbevar produktet og dets tilbehør på et mørkt, tørt, frostfrit og godt ventileret sted.

□ Opbevar altid produktet på et sted, der ikke er tilgængeligt for børn.

Transport

□ Beskyt produktet mod stød og stærke vibrationer, der især kan opstå under transport i køretøjer.

□ Sørg for at produktet ikke kan glide og/eller vælte.

Bortskaffelse

Indpakningen består af miljøvenlige materialer, som De kan bortskaffe over de lokale genbrugssteder.

Bemærk forpakningsmaterialernes mærkning til affaldssorteringen, disse er mærket med forkortelser (a) og numre (b) med følgende

betydning: 1–7: kunststoffer/ 20–22: papir og pap/80–98: kompositmaterialer.

Produkt:

De får oplyst muligheder til bortskaffelse af det udtjente produkt hos deres lokale myndigheder eller bystyre.

For miljøets skyld, så må produktet aldrig smides ud sammen med husholdningsaffaldet, når det er udtjent, men skal afleveres til en fagmæssig korrekt bortskaffelse. De kan informere Dem vedrørende opsamlingssteder og deres åbningstider hos deres ansvarlige forvaltning.

Defekte eller brugte batterier/ genopladelige batterier skal genanvendes. Aflevér batterier/akkuer og/eller produktet via et af de tilbudte indsamlingssteder.

Miljøskader gennem forkert bortskaffelse af batterierne/ akkuerne!

Fjern batterierne/de genopladelige batterier fra produktet ved bortskaffelse.

Batterier/akkuer må ikke bortskaffes via husholdningsaffaldet. De kan indeholde giftige tungmetaller og er underlagt behandlingen for særaffald. De kemiske symboler for tungmetaller er følgende: Cd = kadmium, Hg = kviksølv, Pb = bly. Aflverer derfor brugte batterier/akkuer hos en kommunal genbrugsstation.

● Garanti

Produktet er blevet fremstillet efter strenge kvalitetsstandarder og kontrolleret nøje før udlevering. I tilfælde af materiale- eller produktionsfejl kan du i medfør af loven gøre krav gældende over for sælgeren af produktet. Dine lovmæssige rettigheder begrænses på ingen måde af den af os nedennævnte garanti.

Garantien på dette produkt gælder i 3 år regnet fra købsdatoen. Garantien gælder fra købsdatoen. Opbevar den originale kvittering et sikkert sted, da dette dokument forlanges forlagt som dokumentation for købet.

Alle skader eller mangler, der allerede forefindes på tidspunktet for købet, skal straks meddeles efter udpakningen af produktet.

Hvis der inden for 3 år regnet fra købsdatoen viser sig en materiale- eller produktionsfejl på produktet, reparerer eller udskifter vi det – efter vores valg – gratis for dig. Garantiperioden forlænges ikke som følge af et imødekommet krav om garanti. Dette gælder også for udskiftede og reparerede dele.

Denne garanti bortfalder, hvis produktet er blevet beskadiget eller anvendt og vedligeholdt forkert.

Garantien dækker materiale- og produktionsfejl. Denne garanti dækker hverken produktdele, der er udsat for normal slitage og derfor er at betragte som sliddele (f.eks. batterier, slanger, farvepatroner), eller skader på skrøbelige dele, f.eks. kontakter eller dele af glas.

● Afvikling af garantisager

For at sikre en hurtig behandling af din forespørgsel, bedes du overholde følgende instruktioner:

Ved alle forespørgsler, skal kvitteringen og varenummeret (IAN 520618_2507) kunne forevises som dokumentation på købet.

Varenummeret kan du aflæse på produktets typeskilt, en gravering

på produktet, forsiden af din betjeningsvejledning (nederst til venstre) eller på en mærkat på bagsiden eller undersiden af produktet.

Hvis der opstår funktionsfejl eller andre mangler, skal du i første omgang kontakte serviceafdelingen via telefon eller e-mail.

Et defekt produkt kan gratis sendes til den serviceadresse, der er blevet oplyst, vedlagt kvitteringen (kassebonen) og en beskrivelse af, hvilken defekt der er opstået og hvornår den er opstået.

PDF ONLINE
parkside-diy.com

På parkside-diy.com kan du se og downloade denne og mange andre manualer. Ved at scanne QR-koden får du adgang til parkside-diy.com. Vælg dit land og søg efter betjeningsvejledningen i søgefeltet. Ved at indtaste varenummeret (IAN) 520618_2507 finder du frem til betjeningsvejledningen af dit produkt.

● Service

(DK) **Service Danmark**
Tel.: 80254583
Kontaktformular på
parkside-diy.com
IAN 520618_2507

EU-overensstemmelseserklæring

EU-OVERENSSTEMMELSESERKLÆRING (Nr. 520618_2507)	
IAN:	**520618_2507**
Produktidentifikation:	**"PARKSIDE" Batteridreven sprøjtepistol 20V**
Modelnummer:	**HG09186**

Genstanden for erklæringen, som beskrevet ovenfor, er i overensstemmelse med den relevante EU-harmoniseringslovgivning:

Direktiv 2006/42/EF
Direktiv 2014/30/EU
Direktiv 2011/65/EU med alle relaterede ændringer

Referencer til de relevante anvendte harmoniserede standarder eller referencer til de andre tekniske specifikationer, som der erklæres overensstemmelse med:

Nr. / dele
Direktiv 2006/42/EF
EN 60745-1:2009/A11:2010
EN 50580:2012/A1:2013
Direktiv 2014/30/EU
EN IEC 55014-1:2021
EN IEC 55014-2:2021

Genstanden for ovennævnte erklæring er i overensstemmelse med Europa-Parlamentets og Rådets direktiv 2011/65/EU af den 8. juni 2011 om begrænsning af brugen af visse farlige stoffer i elektrisk og elektronisk udstyr:

Nr. / dele
EN IEC 63000:2018

Ihændehaver af den tekniske dokumentation: OWIM GmbH & Co.KG

Underskrevet for og på vegne af:

OWIM GmbH & Co. KG, Stiftsbergstraße 1, 74167 Neckarsulm, Tyskland

Denne overensstemmelseserklæring udstedes udelukkende under fabrikantens ansvar.

Oversættelse af original overensstemmelseserklæring

Neckarsulm	14.10.2025	ppa. Jens Buchheim	ppa. Dr. Thorsten Maier
Sted	Dato	Prokurist	Prokurist

DK

Używane ostrzeżenia i symbole . . . . . Strona 86
Wstęp . . . . . Strona 87
Użytkowanie zgodne z przeznaczeniem. . . . . Strona 87
Zakres dostawy . . . . . Strona 87
Opis części . . . . . Strona 88
Dane techniczne . . . . . Strona 88
Instrukcje bezpieczeństwa . . . . . Strona 90
Ogólne instrukcje bezpieczeństwa dla uchwytów elektronarzędzi. . . . . Strona 90
Dodatkowe instrukcje bezpieczeństwa dotyczące pistoletów lakierniczych . . . . . Strona 93
Instrukcje bezpieczeństwa dla ładowarek . . . . . Strona 94
Przed pierwszym użyciem . . . . . Strona 95
Akcesoria . . . . . Strona 95
Rozpakowanie . . . . . Strona 96
Przed użyciem . . . . . Strona 96
Sprawdzanie lepkości . . . . . Strona 96
Przygotowanie powierzchni natryskowej . . . . . Strona 96
Wkładanie i wyjmowanie akumulatora . . . . . Strona 96
Sprawdzanie stanu naładowania akumulatora . . . . . Strona 97
Ładowanie akumulatora . . . . . Strona 97
Montaż . . . . . Strona 97
Zdejmowanie elementu natryskowego . . . . . Strona 97
Mocowanie elementu natryskowego . . . . . Strona 98
Zmiana lub wkładanie dyszy. . . . . Strona 98
Napełnianie materiałem natryskowym . . . . . Strona 98
Obsługa . . . . . Strona 99
Włączanie i wyłączanie . . . . . Strona 99
Dostosowywanie ilości natryskiwanego materiału . . . . . Strona 99
Ustawianie rodzaju strumienia . . . . . Strona 99
Po użyciu . . . . . Strona 99
Usuwanie usterek . . . . . Strona 100

Czyszczenie i konserwacja . . . . . Strona 100
Czyszczenie . . . . . Strona 100
Czyszczenie filtra powietrza . . . . . Strona 100
Konserwacja . . . . . Strona 101
Naprawy . . . . . Strona 101
Przechowywanie . . . . . Strona 101
Transport . . . . . Strona 101
Utylizacja . . . . . Strona 101
Gwarancja . . . . . Strona 102
Sposób postępowania w przypadku naprawy gwarancyjnej . . . . . Strona 102
Serwis . . . . . Strona 103
Deklaracja zgodności UE . . . . . Strona 104

Używane ostrzeżenia i symbole

W niniejszej instrukcji obsługi, na opakowaniu i na tabliczce znamionowej zastosowano następujące ostrzeżenia:

	Przeczytać instrukcję obsługi.		Wyłączać produkt i wyjmować akumulator przed wymianą akcesoriów, czyszczeniem i kiedy nie jest używany.
	NIEBEZPIECZEŃSTWO! Ten symbol ze słowem „Niebezpieczeństwo” wskazuje na zagrożenie o wysokim stopniu ryzyka, które, jeśli się go nie uniknie, spowoduje śmierć lub poważne obrażenia.		Nosić ochronę oczu!
			Nosić ochronniki słuchu!
			Nosić ochronę dróg oddechowych!
	OSTRZEŻENIE! Ten symbol ze słowem „Ostrzeżenie” wskazuje na zagrożenie o średnim stopniu ryzyka, które, jeśli się go nie uniknie, spowoduje śmierć lub poważne obrażenia.	maks. 45 °C	Chronić akumulator przed gorącem i bezpośrednim działaniem promieni słonecznych.
			Chronić akumulator przed wodą i wilgocią.
			Chronić akumulator przed ogniem.
	OSTROŻNIE! Ten symbol ze słowem „Ostrożnie” wskazuje na zagrożenie o niskim stopniu ryzyka, które, jeśli się go nie uniknie, spowoduje małe lub umiarkowane obrażenia.		Symbol dla produktu ze stopniem ochrony II (podwójna izolacja)
	UWAGA! Ten symbol ze słowem ostrzegawczym „Uwaga” wskazuje na możliwość uszkodzenia mienia.	T3.15A	Bezpiecznik
	Zablokowano		Prąd stały lub napięcie stałe
	Odblokowano		Prąd przemienny lub napięcie przemienne

CE	Znak CE potwierdza zgodność z dyrektywami UE mającymi zastosowanie do produktu.		Instrukcje bezpieczeństwa Instrukcje użytkowania

20 V PISTOLET DO FARB

Wstęp

Gratulujemy Państwu zakupu nowego produktu. Tym samym zdecydowali się Państwo na zakup produktu wysokiej jakości. Instrukcja obsługi jest częścią tego produktu. Zawiera ona ważne wskazówki dotyczące bezpieczeństwa, użytkowania i utylizacji. Przed pierwszym użyciem produktu należy zapoznać się ze wszystkimi wskazówkami dotyczącymi obsługi i bezpieczeństwa. Używać produktu wyłącznie zgodnie z jego poniżej opisanym przeznaczeniem. W przypadku przekazania produktu innej osobie należy dołączyć do niego całą jego dokumentację.

Użytkowanie zgodne z przeznaczeniem

Bezprzewodowy pistolet do farb 20 V (zwany dalej „produktem” lub „elektronarzędziem”) przeznaczony jest do nakładania farb, lakierów i powłok przeświecających.

Produkt może być używany do obróbki materiału natryskowego o maksymalnej lepkości 70 DIN/s.

Produkt nie jest przeznaczony do przetwarzania łatwopalnych i palnych farb, lakierów lub rozcieńczalników.

Materiału natryskowego używać wyłącznie zgodnie z przeznaczeniem! Przy zakupie i podczas używania materiału natryskowego przestrzegać wymagań technicznych produktu (patrz akapit „Dane techniczne”).

Inne zastosowania lub modyfikacje produktu są uważane za niewłaściwe i mogą powodować zagrożenia, takie jak śmierć, obrażenia i uszkodzenia. Producent nie ponosi odpowiedzialności za szkody powstałe w wyniku użycia produktu niezgodnie z jego przeznaczeniem. Produkt nie jest przeznaczony do użytku komercyjnego ani odmiennych zastosowań.

Zakres dostawy

⚠ OSTRZEŻENIE!

- Produkt i materiały opakowaniowe nie są zabawkami dla dzieci! Dzieci nie mogą bawić się plastikowymi torbami, foliami i drobnymi częściami! Istnieje niebezpieczeństwo połknięcia i uduszenia się!

1× 20 V Pistolet do farb
4× Dysze *:
Ø 1,5 mm
Ø 1,8 mm
Ø 2,2 mm
Ø 2,6 mm
1× Miarka do pomiaru lepkości
1× Lejek papierowy
1× Igła do czyszczenia
1× Szczotka do czyszczenia
2× Filtry **
1× Instrukcja obsługi

* Jedna dysza jest zamontowana fabrycznie
** Jeden filtr jest zamontowany fabrycznie

Opis części

Rysunek A:

1 Dysza, 4×
Ø 1,5 mm
Ø 1,8 mm
Ø 2,2 mm
Ø 2,6 mm
2 Iglica
3 Mały gwint
4 Element natryskowy
5 ► Symbol wyrównania na elemencie natryskowym
6 Rura łącząca
7 Spust
8 Pokrętło regulacji
9 Zbiornik na farbę
10 Rurka wznośna
11 Duży gwint
12 Nakrętka złączna
13 Głowicę dyszy

Rysunek B:

14 Jednostka silnikowa
15 Filtr powietrza
16 Przycisk zwalniający
17 Pokrywa filtra powietrza
18 Akumulator ***
19 Zapasowy filtr powietrza
20 Miarka
21 Igła do czyszczenia
22 Szczotka do czyszczenia
23 Uchwyt
24 Zamek bezpieczeństwa
25 Złącze natryskowe
26 ◄🔓 Otwarty
27 ◄🔒 Zamknięty

Rysunek I:

18 Akumulator ***
28 Przycisk odłączania akumulatora
29 Przycisk (poziom naładowania)
30 Diody LED stanu naładowania (czerwona/pomarańczowa/zielona)

Rysunek J:

18 Akumulator ***
31 Ładowarka (szybka ładowarka) ***
32 Kabel zasilania z wtyczką sieciową
33 Wskaźnik LED stanu naładowania – zielony
34 Wskaźnik LED stanu naładowania – czerwony

Niewidoczne:

35 Lejek papierowy

Dane techniczne

20 V Pistolet do farb	PFSA 20-Li B2
Napięcie znamionowe:	20 V ⎓
Szybkość podawania:	700 ml/min (woda)
Zbiornik na farbę:	1200 ml
Maksymalna lepkość:	70 DIN/s

Akumulator	PAP 20 B1 ***
Typ:	Litowo-jonowy
Napięcie znamionowe:	20 V ⎓
Pojemność:	2 Ah
Wartość energetyczna:	40 Wh
Liczba ogniw akumulatora:	5

Szybka ładowarka	PLG 20 C3 ***
Wejście:	
Napięcie znamionowe:	230–240 V~
Częstotliwość znamionowa:	50 Hz
Moc znamionowa:	120 W
Bezpiecznik (wewnętrzny):	3,15 A/T3.15A

*** Akumulatora i szybkiej ładowarki nie ma w wyposażeniu.

Wyjście:	
Napięcie znamionowe:	21,5 V ⎓
Prąd ładowania:	4,5 A
Klasa ochronności:	II/⧈

Czas ładowania:	
Typ akumulatora: PAP 20 B1, 2,0 Ah (sprzedawany oddzielnie):	45 min
Typ akumulatora: PAP 20 B3, 4,0 Ah (sprzedawany oddzielnie):	60 min

Zalecana temperatura otoczenia:	
Podczas ładowania:	+4 °C do +40 °C
Podczas pracy:	+4 °C do +40 °C
Podczas przechowywania:	+20 °C do +26 °C

Wartości emisji hałasu

Zmierzone wartości zostały określone zgodnie z normą EN 60745. Ważony poziom A hałasu elektronarzędzia wynosi zazwyczaj:

Poziom ciśnienia akustycznego L_{pA}:	73,4 dB
Niepewność K_{pA}:	3 dB
Poziom mocy akustycznej L_{WA}:	84,4 dB
Niepewność K_{WA}:	3 dB

Wartości emisji drgań Wartości całkowite drgań (suma wektorowa trzech kierunków), określone zgodnie z normą EN 60745:	
Wartość emisji drgań a_h:	< 2,5 m/s²
Niepewność K:	1,5 m/s²

⚠ OSTRZEŻENIE!

Nosić ochronę słuchu!
Narażanie się na hałas może spowodować utratę słuchu.

⚠ OSTRZEŻENIE!

- Emisje drgań i hałasu podczas rzeczywistego użytkowania elektronarzędzia mogą odbiegać od podanych wartości, zależnie od sposobu używania elektronarzędzia, a w szczególności od rodzaju obrabianego przedmiotu. Starać się minimalizować wpływ wibracji i hałasu. Przykładowe środki zmniejszające narażanie się na drgania obejmują noszenie rękawic podczas używania narzędzia i ograniczanie czasu pracy. W takim przypadku należy wziąć pod uwagę wszystkie fazy cyklu operacyjnego (na przykład czas, w którym elektronarzędzie jest wyłączone i te, w których jest włączone, ale działa bez obciążenia).

RADA

- Deklarowana całkowita wartość drgań i deklarowana wartość emisji hałasu zostały zmierzone zgodnie ze znormalizowaną procedurą testową i mogą być wykorzystane do porównania jednego elektronarzędzia z innym.
- Określona całkowita wartość drgań i podana wartość emisji hałasu mogą być również wykorzystane do wstępnej oceny obciążenia.

Instrukcje bezpieczeństwa

Ogólne instrukcje bezpieczeństwa dla uchwytów elektronarzędzi

⚠ OSTRZEŻENIE!

▶ **Przeczytać wszystkie instrukcje bezpieczeństwa, instrukcje użytkowania, ilustracje i dane techniczne dostarczone z tym elektronarzędziem.** Nieprzestrzeganie poniższych instrukcji może spowodować porażenie prądem, pożar i/lub poważne obrażenia.

Zachować wszystkie instrukcje bezpieczeństwa oraz instrukcje użytkowania do przyszłego wglądu.

Termin „elektronarzędzie" użyty w instrukcji bezpieczeństwa odnosi się do elektronarzędzi zasilanych z sieci (z przewodem zasilającym) lub elektronarzędzi zasilanych z akumulatora (bez przewodu zasilającego).

Bezpieczeństwo pracy

1) **Miejsce pracy powinno być czyste i dobrze oświetlone.** Nieuporządkowane lub nieoświetlone obszary robocze mogą prowadzić do wypadków.
2) **Nie należy pracować z elektronarzędziem w środowisku potencjalnie wybuchowym, w którym znajdują się łatwopalne ciecze, gazy lub pyły.** Elektronarzędzia generują iskry, które mogą zapalić pył lub opary.
3) **Podczas korzystania z elektronarzędzia trzymać z daleka dzieci i inne osoby.** W przypadku rozproszenia uwagi można utracić kontrolę nad elektronarzędziem.

Bezpieczeństwo elektryczne

1) **Wtyczka elektronarzędzia musi pasować do gniazda. Wtyczki nie wolno w żaden sposób zmieniać. Z elektrycznie uziemionymi elektronarzędziami nie używać wtyczek przejściowych.** Niezmodyfikowane wtyczki i dopasowane gniazda zmniejszają ryzyko porażenia prądem.
2) **Unikać kontaktu ciała z uziemionymi powierzchniami, takimi jak rury, grzejniki, piece i lodówki.** Jeśli ciało jest uziemione, istnieje zwiększone ryzyko porażenia prądem.
3) **Elektronarzędzia należy chronić przed deszczem i wilgocią.** Wnikanie wody do elektronarzędzia zwiększa ryzyko porażenia prądem.
4) **Nie używać kabla zasilającego do przenoszenia elektronarzędzia, zawieszania lub odłączania od gniazdka ściennego. Kabel zasilania trzymać z dala od źródeł ciepła, oleju, ostrych krawędzi lub ruchomych części urządzenia.** Uszkodzone lub splątane kable zasilające zwiększają ryzyko porażenia prądem.
5) **Podczas pracy z elektronarzędziem na zewnątrz należy używać wyłącznie przedłużaczy przystosowanych do użytku na zewnątrz.** Używanie przedłużacza przystosowanego do użytku na zewnątrz zmniejsza ryzyko porażenia prądem.
6) **Jeśli działanie elektronarzędzia w wilgotnym otoczeniu jest nieuniknione, należy zastosować zasilanie z zabezpieczeniem różnicowoprądowym.** Zastosowanie wyłącznika różnicowoprądowego zmniejsza ryzyko porażenia prądem.

Bezpieczeństwo osób

1) **Zawsze zwracać uwagę na to, co się robi i zachowywać rozsądek podczas pracy z elektronarzędziem. Nie używać elektronarzędzia będąc zmęczonym lub pod wpływem narkotyków, alkoholu albo leków.** Chwila nieuwagi podczas używania elektronarzędzia może spowodować poważne obrażenia.

2) **Nosić sprzęt ochrony osobistej i zawsze okulary ochronne.** Noszenie osobistego sprzętu ochronnego, takiego jak maska przeciwpyłowa, antypoślizgowe obuwie ochronne, kask ochronny lub ochrona słuchu, w zależności od rodzaju i zastosowania elektronarzędzi, zmniejsza ryzyko obrażeń.

3) **Unikać niezamierzonego uruchomienia. Przed przeniesieniem, podniesieniem lub podłączeniem do źródła zasilania upewnić się, że elektronarzędzia jest wyłączone.** Trzymanie palca na spuście elektronarzędzia podczas przenoszenia lub przenoszenie włączonego elektronarzędzia to zaproszenie do wypadku.

4) **Przed włączeniem elektronarzędzia usunąć narzędzia regulacyjne lub klucze.** Narzędzie lub klucz umieszczony w obracającej się części elektronarzędzia może spowodować obrażenia.

5) **Unikać nieprawidłowej postawy. Upewniać się, że stopy są bezpieczne i zachowywać równowagę przez cały czas.** Pozwala to lepiej kontrolować elektronarzędzie w nieoczekiwanych sytuacjach.

6) **Nosić odpowiednią odzież. Nie nosić luźnej odzieży ani biżuterii. Włosy, ubranie i rękawice należy trzymać z dala od ruchomych części.** Luźne ubranie, biżuteria lub długie włosy mogą zostać pochwycone przez ruchome części.

7) **Jeśli istnieje możliwość zainstalowania urządzeń do odpylania i zbierania kurzu, upewnić się, że są one podłączone i prawidłowo używane.** Używanie odpylacza zmniejsza zagrożenia związane z zapyleniem.

8) **Nie dopuszczać, aby wiedza zdobyta podczas częstego używania elektronarzędzia byłą przyczyną utraty czujności i ignorowania zasad bezpieczeństwa dotyczących elektronarzędzi.** Nieostrożne działanie może w ułamku sekundy doprowadzić do poważnych obrażeń.

Używanie i konserwacja elektronarzędzia

1) **Nie przeciążać urządzenia. Używać elektronarzędzia odpowiedniego do wykonywanej pracy.** Odpowiednie elektronarzędzie wykona zadanie lepiej i bezpieczniej w zakresie, do którego zostało zaprojektowane.

2) **Nie używać elektronarzędzia, którego przełącznik jest uszkodzony.** Elektronarzędzie, którego nie można włączyć lub wyłączyć, jest niebezpieczne i musi być naprawione.

3) **Przed dokonaniem regulacji urządzenia, wymianą narzędzia wkładanego lub odłożeniem elektronarzędzia należy odłączyć wtyczkę sieciową od gniazdka ściennego i/lub wyjąć wymienny akumulator.** To zabezpieczenie chroni przed niezamierzonym uruchomieniem elektronarzędzia.

4) **Nieużywane elektronarzędzia trzymać w miejscu niedostępnym dla dzieci. Nie pozwalać, aby elektronarzędzie było używane przez osoby, które nie znają tego elektronarzędzia lub nie przeczytały tej instrukcji.** Elektronarzędzia są niebezpieczne, gdy są używane przez niedoświadczonych ludzi.

5) **Zachowywać ostrożność podczas używania elektronarzędzi i narzędzi wkładanych. Sprawdzać, czy części ruchome działają prawidłowo i nie zacinają się, czy nie są zepsute lub uszkodzone w stopniu, wykluczającym poprawne funkcjonowanie elektronarzędzia. Przed użyciem elektronarzędzia należy naprawić uszkodzone części.** Wiele wypadków spowodowanych jest przez źle konserwowane elektronarzędzia.

6) **Narzędzia tnące muszą być ostre i czyste.** Starannie konserwowane narzędzia tnące o ostrych krawędziach tnących są mniej podatne na zakleszczenie i łatwiejsze w prowadzeniu.

7) **Elektronarzędzia, akcesoria, narzędzia wkładane, itp. powinny być używane zgodnie z tymi instrukcjami. Pod uwagę należy brać warunki i pracę, jaką należy wykonać.** Używanie elektronarzędzi do innych celów niż zamierzone może prowadzić do niebezpiecznych sytuacji.

8) **Uchwyty i powierzchnie chwytne utrzymywać w stanie suchym, czystym i wolnym od oleju i smaru.** Śliskie uchwyty i powierzchnie chwytające nie zapewniają bezpiecznej obsługi i kontroli elektronarzędzia w nieprzewidzianych sytuacjach.

Używanie i obsługa narzędzia bezprzewodowego

1) **Akumulatory ładować tylko za pomocą ładowarek zalecanych przez producenta.** Ładowarka odpowiednia dla określonego typu akumulatora może spowodować pożar podczas używania z innym akumulatorem.

2) **W elektronarzędziach używać tylko odpowiednich akumulatorów.** Użycie innych akumulatorów może spowodować obrażenia lub pożar.

3) **Nieużywany akumulator należy trzymać z dala od spinaczy, monet, kluczy, gwoździ, śrub lub innych małych metalowych przedmiotów, które mogłyby spowodować zwarcie styków.** Zwarcie między stykami akumulatora może spowodować oparzenia lub pożar.

4) **Nieprawidłowo używany akumulatora może spowodować wycieki płynu. Unikać kontaktu z płynem. W razie przypadkowego kontaktu spłukać wodą. Jeśli płyn dostanie się do oczu, zasięgnąć dodatkowej pomocy medycznej.** Wyciekający z akumulatora płyn może spowodować podrażnienie skóry lub poparzenia.

5) **Nie używać uszkodzonego lub zmodyfikowanego akumulatora.** Uszkodzone lub zmienione akumulatory mogą zachowywać się w nieprzewidziany sposób i spowodować pożar, wybuch lub obrażenia

6) **Nie narażać akumulatora na działanie ognia ani innych źródeł ciepła.** Ogień lub temperatura powyżej 130 °C może spowodować wybuch.

7) **Przestrzegać wszystkich instrukcji ładowania i nigdy nie ładować akumulatora ani narzędzia bezprzewodowego poza zakresem**

temperatur podanym w instrukcji obsługi. Nieprawidłowe ładowanie lub ładowanie poza dopuszczalnym zakresem temperatur może zniszczyć akumulator i zwiększa ryzyko pożaru.

Serwis

1) **Elektronarzędzie powinno być naprawiane tylko przez wykwalifikowany personel i tylko z użyciem oryginalnych części zamiennych.** Zapewnia to utrzymanie bezpieczeństwa elektronarzędzia.
2) **Nigdy nie serwisować uszkodzonych akumulatorów.** Wszystkie czynności związane z konserwacją akumulatorów powinny być wykonywane wyłącznie przez producenta lub autoryzowane centrum serwisowe.

Dodatkowe instrukcje bezpieczeństwa dotyczące pistoletów lakierniczych

⚠ OSTRZEŻENIE!

- ▶ Zwracać uwagę na niebezpieczeństwa, które mogą wynikać z rozpylanego materiału.
- ▶ Przestrzegać etykiet na pojemnikach lub instrukcji podanych przez producenta materiału do natryskiwania.

- **Miejsce pracy utrzymywać w czystości, musi być dobrze oświetlone i wolne od pojemników z farbą lub rozpuszczalnikiem, szmat i innych materiałów łatwopalnych.** Możliwe niebezpieczeństwo samozapłonu. Zawsze pod ręką należy mieć działające gaśnice lub sprzęt gaśniczy.
- **Zapewnić dobrą wentylację w obszarze natryskiwania i wystarczającą ilość świeżego powietrza w całym pomieszczeniu.** Odparowujące łatwopalne rozpuszczalniki tworzą środowisko wybuchowe.
- **Produkt nadaje się do stosowania wyłącznie z materiałami niepalnymi. Używać materiałów na bazie wody, nielotnych węglowodorów lub podobnych materiałów.** Wysoce lotne parujące rozpuszczalniki tworzą środowisko wybuchowe.
- **Nie rozpylać w pobliżu źródeł zapłonu, takich jak iskry, otwarte płomienie, lampki kontrolne, gorące przedmioty, silniki, papierosy oraz iskry powstające podczas podłączania i odłączania kabli zasilających lub przełączników.** Takie źródła iskier mogą spowodować zapłon.
- **Nie rozpylać materiałów, o których nie wiadomo, czy mogą stanowić niebezpieczeństwo.** Nieznane materiały mogą stwarzać niebezpieczne warunki.
- **Podczas rozpylania lub obchodzenia się z chemikaliami należy nosić dodatkowy sprzęt ochrony osobistej, taki jak odpowiednie rękawice ochronne i maski ochronne lub oddechowe.** Noszenie sprzętu ochronnego w odpowiednich warunkach zmniejsza możliwość narażenia się na substancje niebezpieczne.
- **Uważać na wszelkie niebezpieczeństwa stwarzane przez rozpylany materiał. Przestrzegać oznaczeń na pojemniku lub informacji producenta materiału do natryskiwania, łącznie z zalecenia stosowania środków ochrony indywidualnej.** Należy przestrzegać

instrukcji producenta, aby zmniejszyć ryzyko pożaru i obrażeń spowodowanych przez toksyny, czynniki rakotwórcze, itp.

- Pistoletu natryskowego nie wolno używać do natryskiwania substancji palnych. Pistoletów natryskowych nie wolno czyścić łatwopalnymi rozpuszczalnikami.

Instrukcje bezpieczeństwa dla ładowarek

- Urządzenie może być używane przez dzieci w wieku powyżej 8 lat i osoby o ograniczonych zdolnościach fizycznych, zmysłowych lub umysłowych lub bez doświadczenia i wiedzy, gdy są nadzorowane lub pouczone o bezpiecznym użyciu urządzenia i wynikających z niego niebezpieczeństwach. Dzieci nie powinny bawić się urządzeniem. Czyszczenia i prac konserwacyjnych nie mogą przeprowadzać dzieci pozostawione bez nadzoru.
- Nie ładować baterii jednorazowych. Naruszenie tej rady prowadzi do zagrożeń.
- W celu uniknięcia zagrożeń uszkodzony kabel zasilający musi być wymieniony przez producenta, jego serwisanta lub też osobę posiadającą podobne kwalifikacje.
- Części elektryczne chronić przed wilgocią. Nigdy nie zanurzać w wodzie lub innych płynach, aby uniknąć porażenia prądem. Nie trzymać urządzenia pod bieżącą wodą. Postępować zgodnie z instrukcjami dotyczącymi czyszczenia, konserwacji i naprawy.
- Urządzenie nadaje się tylko do użytku w pomieszczeniach.

⚠ **UWAGA!** Ta ładowarka nadaje się tylko do ładowania akumulatorów następującego typu:

Parkside 20 V Akumulator		
PAP 20 B1	2 Ah	5 cel
PAP 20 B3	4 Ah	10 cel
PAPS 204 A1	4 Ah	5 cel
PAPS 208 A1	8 Ah	10 cel

- Klienci z następujących krajów mogą zamówić kompatybilne baterie zamienne i ładowarki w sklepach internetowych Lidl:
  Niemcy (lidl.de), Francja (lidl.fr), Belgia (lidl.be), Czechy (lidl.cz), Holandia (lidl.nl), Polska (lidl.pl), Słowacja (lidl.sk), Hiszpania (lidl.es)
  Klienci ze wszystkich pozostałych krajów mogą je zamówić na stronie www.optimex-shop.com.

Czas ładowania Ładowarka	2 Ah Akumulator PAP 20 B1	4 Ah Akumulator PAP 20 B3	4 Ah Smart PAPS 204 A1	8 Ah Smart PAPS 208 A1
Maks. 2,4 A Ładowarka PLG 20 A4/C1	60 min	120 min	120 min	210 min
Maks. 4,5 A Ładowarka PLG 20 A3/C3	35 min	60 min	50 min	120 min
Maks. 4,5 A Ładowarka PDSLG 20 A1	35 min	60 min	50 min	120 min
Ładowarka Smart PLGS 2012 A1	35 min	35 min	35 min	45 min

Przed pierwszym użyciem

Akcesoria

⚠ OSTRZEŻENIE!

- Nie używać żadnych akcesoriów niezalecanych przez firmę **PARKSIDE**. Może to doprowadzić do porażenia prądem lub do pożaru.

W celu bezpiecznego i prawidłowego użytkowania tego produktu niezbędne są następujące akcesoria, takie jak np. narzędzia i narzędzia wkładane:

- Odpowiedni materiał natryskowy
- Odpowiedni sprzęt ochrony osobistej

Materiał do natryskiwania można nabyć w sklepach specjalistycznych. Przy zakupie należy zawsze przestrzegać wymagań technicznych tego produktu (patrz „Dane techniczne”).
W przypadku wątpliwości należy zwrócić się do wykwalifikowanego specjalisty i poinformować o tym swojego sprzedawcę.

Odpowiednie akumulatory i ładowarki

Akumulator:	Parkside X 20 V Team
Ładowarka:	Parkside X 20 V Team

Rozpakowanie

⚠ OSTRZEŻENIE!

▶ Produkt i materiały opakowaniowe nie są zabawkami dla dzieci! Dzieci nie mogą bawić się plastikowymi torbami, foliami i drobnymi częściami! Istnieje niebezpieczeństwo połknięcia i uduszenia się!

1. Otworzyć opakowanie i ostrożnie wyjąć produkt.
2. Usunąć opakowanie oraz zabezpieczenia transportowe i opakowania (jeśli są).
3. Sprawdzić, czy zakres dostawy jest kompletny.
4. Sprawdzić produkt i akcesoria pod kątem uszkodzeń transportowych.

Przed użyciem

Sprawdzanie lepkości

RADA

▶ Używać tylko rozcieńczalników odpowiednich do rozpylanego produktu. Użycie niewłaściwego rozcieńczalnika spowoduje powstanie grudek, które zatkają produkt.

▶ Nigdy nie mieszać farb na bazie żywicy syntetycznej i rozcieńczalnika nitro!

▶ Przeczytać instrukcje producenta dotyczące odpowiedniego materiału do natryskiwania, aby dowiedzieć się, jakie są odpowiednie rozcieńczalniki.

▶ Nie spryskiwać granulatem lub ciałami stałymi.

■ Za pomocą produktu można przetwarzać materiał natryskowy o lepkości maks. 70 DIN/s.

□ **Pomiar lepkości** (rys. H)**:**

1. Miarkę 20 napełnić po brzegi materiałem natryskowym.
2. Niech ciecz wypłynie z miarki 20.
3. Zmierzyć ilość sekund, po których natryskiwany materiał przestanie wypływać z miarki 20. Wynik pomiaru to wartość w DIN/s.

□ W przypadku uzyskania wyniku powyżej 70 DIN/s: Stopniowo rozcieńczać materiał natryskowy odpowiednim rozcieńczalnikiem do uzyskania wartości mniejszej lub równej ≤70 DIN/s.

Przygotowanie powierzchni natryskowej

□ Zakryć obszar wokół obszaru natryskiwania. W przeciwnym razie wszystkie odkryte obszary w pobliżu zostaną pokryte.

□ Wysuszyć i wyczyścić powierzchnię natryskową.

□ Malując powierzchnie z drewna, metalu lub tworzywa sztucznego: Zeszlifować miejsce natrysku, np. poprzez przeszlifowanie natryskiwanej powierzchni papierem ściernym.

Wkładanie i wyjmowanie akumulatora

⚠ OSTROŻNIE! Ryzyko obrażeń!

▶ Przed włożeniem lub wyjęciem akumulatora 18 zawsze zwalniać spust 7, aby zapobiec przypadkowemu uruchomieniu.

□ **Wyjmowanie akumulatora:** Wcisnąć przycisk odłączania akumulatora 28. Wyjąć akumulator 18.

□ **Wkładanie akumulatora:** Akumulator 18 zrównać z uchwytem i wsunąć. Upewnić się, że akumulator zablokował się na swoim miejscu. Akumulator można włożyć do produktu tylko w jednym kierunku.

Sprawdzanie stanu naładowania akumulatora

(Rys. I)

- **Sprawdzanie stanu naładowania akumulatora:** Nacisnąć przycisk 29. Diody LED stanu naładowania 30 zaświecą się:

Diody LED 30	Stan naładowania
Czerwona/ pomarańczowa/ zielona	Maksymalny
Czerwona/ pomarańczowa	Średni
Czerwony	Niski

Ładowanie akumulatora

(Rys. J)

RADA

- Akumulator 18 można ładować w dowolnym momencie, bez skracania jego żywotności.
- Przerwanie procesu ładowania nie powoduje uszkodzenia akumulatora 18.

- Przed użyciem akumulator 18 należy naładować, jeśli stan naładowania jest średni lub niski.
- Kontrolki LED ładowania (zielona 33 i czerwona 34) informują o stanie ładowarki 31 i akumulatora 18:

Dioda LED	Stan
Świeci się czerwona dioda LED	Akumulator jest ładowany
Świeci się zielona dioda LED	Akumulator w pełno naładowany
Miga zielona i czerwona dioda LED	Akumulator uszkodzony
Miga czerwona dioda LED	Akumulator za zimny lub za gorący
Świeci się zielona dioda LED (bez akumulatora)	Ładowarka gotowa do pracy

1. Akumulator 18 włożyć do ładowarki 31.
2. Kabel zasilania z wtyczką sieciową 32 ładowarki 31 podłączyć do gniazdka sieciowego.
3. Gdy akumulator 18 jest w pełni naładowany: Wyjąć akumulator z ładowarki 31. Następnie kabel zasilania z wtyczką sieciową 32 od ładowarki wyciągnąć z gniazdka sieciowego.

Montaż

⚠ OSTRZEŻENIE!

Przed wymianą wyłączyć urządzenie, wyjąć akumulator 18 i poczekać, aż produkt ostygnie!

Zdejmowanie elementu natryskowego

1. Otwieranie blokady 24:
   - Zespół napędowy 14 złapać za uchwyt 23.
   - Drugą ręką przekręcić energicznie element natryskowy 4 w kierunku przeciwnym do ruchu wskazówek zegara, aż wyskoczy z blokady (rys. E).
2. Kontynuować obracanie elementu natryskowego 4, aż symbol ► 5 zrówna się z symbolem ◄🔓 26 (rys. D).

3. Element natryskowy 4 wyciągnąć z zespołu napędowego 14 (rys. C).

Mocowanie elementu natryskowego

1. Rurę łączącą 6 włożyć do złącza natryskowego 25 (rys. C).
2. Symbol ► 5 zrównać z symbolem ◄🔒 26. Element natryskowy 4 przekręcić zgodnie z ruchem wskazówek zegara, aż zatrzaśnie się w blokadzie 27 (rys. D).

Zmiana lub wkładanie dyszy

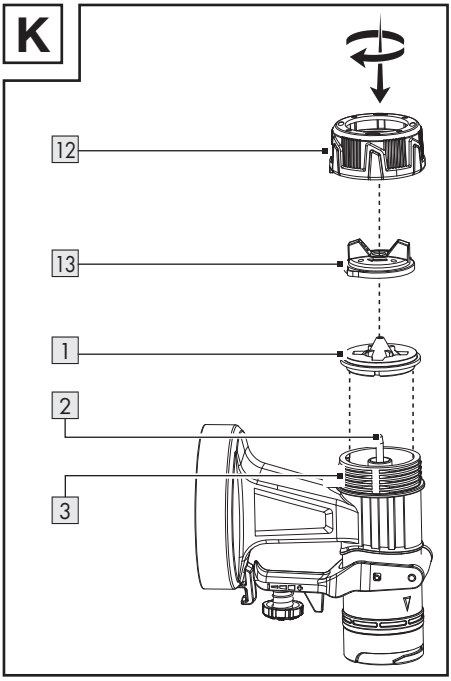

1. Przed odkręceniem nakrętki złącznej 12 produkt przytrzymać tak, aby głowica dyszy 13 była skierowana do góry. Zapobiegnie to wypadaniu części.
2. Nakrętkę złączną 12 przekręcić przeciwnie do ruchu wskazówek zegara.
3. Nakrętkę złączną 12 wraz z głowicą dyszy 13 odkręcić od elementu natryskowego 4.

□ Jeżeli dysza 1 jest już zamontowana:
— Dyszę zdjąć z iglicy 2.
— W razie potrzeby ostrożnie podważyć dyszę śrubokrętem.

4. Żądaną dyszę 1 nałożyć na iglicę 2.
5. Głowicę dyszy 13 nałożyć na dyszę 1.
6. Nakrętkę złączną 12 nakręcić na mały gwint 3.
7. Dokręcanie: Nakrętkę złączną 12 przekręcić zgodnie z ruchem wskazówek zegara.

Wybieranie odpowiedniej dyszy

1 Dysza *	Użytkowanie
1,5 mm	Mała lepkość
1,8 mm	Farby na bazie wody
2,2 mm	Duża lepkość
2,6 mm	Farby na bazie oleju

□ Dalsze informacje: Patrz akapit „Sprawdzanie lepkości”.

Napełnianie materiałem natryskowym

Rys. G

RADA

▶ Rozłożyć lejek papierowy 35. Lejek papierowy na umieścić na wierzchu zbiornika na farbę 9, aby ułatwić napełnianie.

* Średnica otworu dyszy jest wydrukowana na wewnętrznej stronie dyszy 1.

RADA

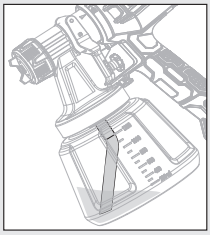

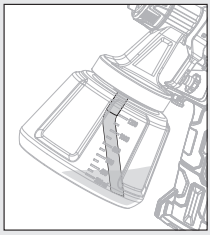

- ▶ Praca w miejscach umieszczonych nisko: Rurkę pionową 10 umocować tak, aby była skierowana do przodu: W kierunek głowicy dyszy 13
- ▶ Praca w miejscach umieszczonych wysoko: Rurkę pionową 10 umocować tak, aby była skierowana do tyłu: W kierunku zespołu napędowego 14

1. Zbiornik na farbę 9 odkręcić od elementu natryskowego 4.
2. Rurkę pionową 10 włożyć w duży gwint 11.
3. Do zbiornika na farbę 9 wlać materiał.
4. Zbiornik na farbę 9 przykręcić do elementu natryskowego 4.

Obsługa

Włączanie i wyłączanie

⚠ OSTRZEŻENIE! Ryzyko obrażeń!

- ▶ Nigdy nie kierować produktu na ludzi lub zwierzęta.

RADA

- ▶ Podczas pracy utrzymywać produkt w stałej odległości ok. 15 cm od powierzchni natrysku.

- □ **Wkładanie akumulatora:** Akumulator 18 zrównać z uchwytem i wsunąć. Upewnić się, że akumulator zablokował się na swoim miejscu.
- □ **Włączanie i natrysk:** Przytrzymać wciśnięty spust 7.
- □ **Wyłączanie:** Zwolnić spust 7.

Dostosowywanie ilości natryskiwanego materiału

- □ **Zwiększanie lub zmniejszanie rozpylonej ilości:** Pokrętło regulacji 8 przekręcić w kierunku znaku **+** lub **–**.

Ustawianie rodzaju strumienia

- □ Głowicę dyszy 13 przekręcić tak, aby etykietki na głowicy dyszy wskazywały odpowiedni symbol na nakrętce łączącej 12.

Symbol	Rodzaj strumienia	Użytkowanie
●	Okrągły	Narożniki Krawędzie Miejsca trudno dostępne
▮	Płaski pionowy	Wszystkie pozostałe miejsca **
▬	Płaski poziomy	Wszystkie pozostałe miejsca **

Po użyciu

- □ Wyłączyć produkt i wyjąć akumulator 18. Pozostawić produkt do całkowitego ostygnięcia.
- □ Sprawdzić, wyczyścić i schować produkt (patrz akapit „Czyszczenie i konserwacja”).

** Dostosować w zależności od kierunku rozpylania

Usuwanie usterek

Problem	Możliwa przyczyna	Rozwiązanie
Silnik pracuje, ale element natryskowy jest zablokowany.	Zaschnięte resztki farby blokują otwory w okolicy iglicy 2.	Za pomocą igły do czyszczenia 21 usunąć resztki farby z otworów w okolicy iglicy 2.
Produkt nie natryskuje, chociaż w zbiorniku na farbę 9 pozostało jeszcze trochę farby.	Wygięta rurka pionowa 10 w zbiorniku na farbę 9 jest skierowana jest w złą stronę.	Zmienić położenie rurki pionowej 10 (patrz akapit „Napełnianie materiałem natryskowym”).

Czyszczenie i konserwacja

⚠ OSTRZEŻENIE!

Przed wykonaniem jakiejkolwiek kontroli, konserwacji lub czyszczenia wyłączyć produkt, odłączyć akumulator 18 i poczekać, aż urządzenie ostygnie!

Czyszczenie

RADA

- Produkt należy czyścić po każdym użyciu, w przeciwnym razie dysze 1 mogą zaschnąć.
- Do czyszczenia produktu nie należy używać chemicznych, alkalicznych, ściernych ani agresywnych środków czyszczących lub dezynfekujących, ponieważ mogą one uszkodzić powierzchnie.
- Nie używać smarów na bazie silikonu.
- Nigdy nie wkładać całego produktu do rozpuszczalnika.
- Podczas czyszczenia nosić odpowiednie rękawice.
- Upewniać się, że żadne ciecze nie dostaną się do wnętrza produktu.

- Regularne prawidłowe czyszczenie pomaga zapewnić bezpieczne użytkowanie i wydłuża żywotność produktu.

- Zespół napędowy 14 czyścić suchą szmatką. W trudno dostępnych miejscach używać miękkiej szczotki. W szczególności, za pomocą szmatki i miękkiej szczotki, usuwać brud i kurz z otworów wentylacyjnych. Otwory wentylacyjne muszą być zawsze czyste.
- Po każdym użyciu produktu wykonać natrysk wodą.
- Szczotką do czyszczenia 22 lub igłą do czyszczenia 21 czyścić następujące:
  - 1 Dysze
  - 2 Iglica (otwory w okolicy iglicy)
  - 4 Element natryskowy
  - 13 Głowicę dyszy

Czyszczenie filtra powietrza

Rys. F

1. Demontaż filtra powietrza 15: Nacisnąć i przytrzymać przyciski zwalniające 16 na pokrywie filtra powietrza 17. Zdjąć pokrywę filtra powietrza.
2. Filtr powietrza 15 wyjąć z pokrywy filtra powietrza 17.
   W razie potrzeby wytrzepać filtr powietrza.

3. Jeśli jest mocno zabrudzony, filtr powietrza 15 wymyć pod bieżącą wodą. Poczekać, aż filtr powietrza dokładnie wyschnie.
   W razie potrzeby filtr powietrza zastąpić zapasowym filtrem powietrza 19.

Konserwacja

- Produkt nie wymaga żadnych prac konserwacyjnych.

- Przed i po każdym użyciu sprawdzać produkt pod kątem zużycia i uszkodzeń.

Naprawy

- Wewnątrz tego produktu nie ma części, które może naprawiać użytkownik. W celu sprawdzenia i naprawy produktu należy kontaktować się z wykwalifikowanym technikiem.

Przechowywanie

- Wyczyścić produkt (patrz „Czyszczenie i konserwacja”).
- Przechowywać produkt i jego akcesoria w ciemnym, suchym, wolnym od mrozu miejscu o dobrej wentylacji.
- Produkt przechowywać w miejscu niedostępnym dla dzieci.

Transport

- Chronić produkt przed uderzeniami i silnymi wstrząsami, które występują szczególnie podczas transportu w pojazdach.
- Zabezpieczać produkt przed ześlizgnięciem się i przechyleniem.

Utylizacja

Opakowanie wykonane jest z materiałów przyjaznych dla środowiska, które można przekazać do utylizacji w lokalnym punkcie przetwarzania surowców wtórnych.

Przy segregowaniu odpadów prosimy zwrócić uwagę na oznakowanie materiałów opakowaniowych, oznaczone są one skrótami (a) i numerami (b) o następującym znaczeniu: 1–7: Tworzywa sztuczne/20–22: Papier i tektura/80–98: Materiały kompozytowe.

Produkt:

Informacji na temat możliwości utylizacji wyeksploatowanego produktu udziela urząd gminy lub miasta.

Z uwagi na ochronę środowiska nie wyrzucać urządzenia po zakończeniu eksploatacji do odpadów domowych, lecz prawidłowo zutylizować. Informacji o punktach zbiorczych i ich godzinach otwarcia udziela odpowiedni urząd.

Elektroodpady nie mogą być wyrzucane do pojemników do selektywnej zbiórki odpadów komunalnych. Można je oddać w specjalnie wyznaczonych miejscach np. Punkt Selektywnej Zbiórki Odpadów Komunalnych lub/bądź w punktach handlowych oferujących w sprzedaży sprzęt elektroniczny.

Należy postępować zgodnie z obowiązującymi w Polsce przepisami dotyczącymi selektywnej zbiórki urządzeń elektrycznych i elektronicznych. Zużyty sprzęt może mieć szkodliwy wpływ na środowisko i zdrowie ludzi z uwagi na potencjalną zawartość niebezpiecznych substancji, mieszanin oraz części składowych. Gospodarstwo domowe spełnia ważną rolę w przyczynianiu się do ponownego użycia i odzysku surowców wtórnych, w tym

recyklingu zużytego sprzętu. Na tym etapie kształtuje się postawy, które wpływają na zachowanie wspólnego dobra jakim jest czyste środowisko naturalne.

Uszkodzone lub zużyte baterie/akumulatory muszą być poddane recyklingowi. Oddać baterie/akumulatory i/lub produkt w dostępnych punktach zbiórki.

Niewłaściwa utylizacja baterii/akumulatorów stwarza zagrożenie dla środowiska naturalnego!

Przed utylizacją należy wyjąć baterie/akumulatory z produktu.

Baterii/akumulatorów nie należy wyrzucać razem z odpadami domowymi. Mogą one zawierać szkodliwe metale ciężkie i należy je traktować jak odpady specjalne. Symbole chemiczne metali ciężkich są następujące: Cd = kadm, Hg = rtęć, Pb = ołów. Dlatego też zużyte baterie/akumulatory należy przekazywać do komunalnych punktów gromadzenia odpadów niebezpiecznych.

Gwarancja

Produkt został wyprodukowany zgodnie z surowymi wytycznymi dotyczącymi jakości i dokładnie przetestowane przed dostawą. W przypadku wad materiałowych lub produkcyjnych przysługują Państwu prawa ustawowe wobec sprzedawcy produktu. Państwa prawa ustawowe nie są w żaden sposób ograniczone przez naszą gwarancję przedstawioną poniżej.

Gwarancja na ten produkt wynosi 3 lata od daty zakupu. Okres gwarancji rozpoczyna się od daty zakupu. Proszę przechowywać oryginalny rachunek w bezpiecznym miejscu, ponieważ ten dokument jest wymagany jako dowód zakupu.

Wszelkie uszkodzenia lub wady obecne już w momencie zakupu należy zgłosić niezwłocznie po rozpakowaniu produktu.

Jeżeli w ciągu 3 lat od daty zakupu produkt wykaże wady materiałowe lub produkcyjne, to – według naszego uznania – bezpłatnie go naprawimy lub wymienimy. Okres gwarancji nie ulega przedłużeniu o przyznane roszczenie gwarancyjne. Dotyczy to również wymienionych i naprawionych części.

Niniejsza gwarancja traci ważność, jeśli produkt został uszkodzony, był niewłaściwie użytkowany lub konserwowany.

Gwarancja obejmuje wady materiałowe i produkcyjne. Niniejsza gwarancja nie obejmuje części produktu, które podlegają normalnemu zużyciu i dlatego są uważane za części zużywalne (np. baterie, węże, wkłady atramentowe), ani nie obejmuje uszkodzeń części delikatnych, np. przełączników lub części wykonanych ze szkła.

Zgodnie z Kodeksem Cywilnym art. 581 §1 wraz z wymianą urządzenia lub ważnej części czas gwarancji rozpoczyna się na nowo.

Sposób postępowania w przypadku naprawy gwarancyjnej

Aby zapewnić szybkie rozpatrzenie wniosku, należy postępować zgodnie z poniższymi instrukcjami:

Do wszystkich zapytań proszę mieć przygotowany paragon i numer artykułu (IAN 520618_2507) jako dowód zakupu.

Numer artykułu można znaleźć na tabliczce znamionowej produktu, na grawerze na produkcie, na stronie tytułowej instrukcji (w lewym dolnym rogu) lub na naklejce z tyłu lub na spodzie produktu.

W przypadku wystąpienia usterek funkcjonalnych lub innych wad należy najpierw skontaktować się telefonicznie lub pocztą elektroniczną z wymienionym poniżej działem serwisowym.

Następnie można wysłać produkt zarejestrowany jako wadliwy na podany adres serwisowy bezpłatnie, załączając dowód zakupu (paragon) i określając, na czym polega wada i kiedy wystąpiła.

PDF ONLINE
parkside-diy.com

Te i wiele innych instrukcji można przeglądać i pobrać na stronie parkside-diy.com. Ten kod QR przeniesie Cię bezpośrednio na stronę parkside-diy.com. Wybierz swój kraj i użyj maski wyszukiwania, aby wyszukać instrukcje obsługi. Wprowadź numer artykułu (IAN) 520618_2507, aby uzyskać dostęp do instrukcji obsługi artykułu.

● Serwis

(PL) **Serwis Polska**
Tel.: 008004912069
Formularz kontaktowy na stronie
parkside-diy.com
IAN 520618_2507

Deklaracja zgodności UE

DEKLARACJA ZGODNOŚCI UE (nr. 520618_2507)	
IAN:	**520618_2507**
Nazwa produktu:	**"PARKSIDE"Akumulatorowy pistolet do farb 20V**
Oznaczenie modelu:	**HG09186**

Opisany powyżej przedmiot niniejszej deklaracji jest zgodny z odnośnymi wymaganiami unijnego prawodawstwa harmonizacyjnego:

Dyrektywa 2006/42/WE
Dyrektywa 2014/30/EU
Dyrektywa 2011/65/UE wraz ze wszystkimi poprawkami

Odniesienia do odpowiednich norm zharmonizowanych lub do innych specyfikacji technicznych, w stosunku do których deklarowana jest zgodność:

Nr / Części
Dyrektywa 2006/42/WE
EN 60745-1:2009/A11:2010
EN 50580:2012/A1:2013
Dyrektywa 2014/30/EU
EN IEC 55014-1:2021
EN IEC 55014-2:2021

Opisany powyżej przedmiot deklaracji jest zgodny z dyrektywą Parlamentu Europejskiego i Rady 2011/65/UE z dnia 8 czerwca 2011 r. w sprawie ograniczenia stosowania niektórych niebezpiecznych substancji w sprzęcie elektrycznym i elektronicznym:

Nr / Części
EN IEC 63000:2018

Osoba odpowiedzialna za dokumentację techniczną: OWIM GmbH & Co.KG

Podpisano w imieniu:

OWIM GmbH & Co. KG, Stiftsbergstraße 1, 74167 Neckarsulm, Niemcy

Niniejsza deklaracja zgodności wydana zostaje na wyłączną odpowiedzialność producenta.

Tłumaczenie oryginalnej deklaracji zgodności

Neckarsulm	14.10.2025	ppa. Jens Buchheim	ppa. Dr. Thorsten Maier
Miejsce	Data	Prokurent	Prokurent

PL

CE

Naudojami įspėjamieji nurodymai ir simboliai . . . . . Psl 107
Įžanga . . . . . Psl 108
Naudojimas pagal paskirtį . . . . . Psl 108
Komplektacija . . . . . Psl 108
Dalių aprašymas . . . . . Psl 108
Techniniai duomenys . . . . . Psl 109
Saugos nuorodos . . . . . Psl 111
Bendrosios darbo su elektriniais įrankiais saugos nuorodos . . . . . Psl 111
Papildomos saugos nuorodos dažų pistoletams . . . . . Psl 114
Saugos nuorodos įkrovikliams . . . . . Psl 114
Prieš naudojant pirmą kartą . . . . . Psl 116
Priedai . . . . . Psl 116
Išpakavimas . . . . . Psl 116
Prieš naudojimą . . . . . Psl 117
Klampumo patikra . . . . . Psl 117
Purškimo paviršiaus paruošimas . . . . . Psl 117
Akumuliatorių bloko išėmimas/įdėjimas . . . . . Psl 117
Akumuliatorių bloko įkrovimo būsenos tikrinimas . . . . . Psl 117
Akumuliatorių bloko įkrovimas . . . . . Psl 118
Montavimas . . . . . Psl 118
Purškimo įrenginio nuėmimas . . . . . Psl 118
Purškimo įrenginio tvirtinimas . . . . . Psl 118
Antgalio keitimas/įdėjimas . . . . . Psl 119
Purškiamos medžiagos įpylimas . . . . . Psl 119
Naudojimas . . . . . Psl 120
Įjungimas ir išjungimas . . . . . Psl 120
Purškimo kiekio nustatymas . . . . . Psl 120
Srovės tipo nustatymas . . . . . Psl 120
Po naudojimo . . . . . Psl 120
Sutrikimų šalinimas . . . . . Psl 120
Valymas ir priežiūra . . . . . Psl 121
Valymas . . . . . Psl 121
Oro filtro valymas . . . . . Psl 121
Techninė priežiūra . . . . . Psl 121
Remontas . . . . . Psl 121

Sandėliavimas . . . . . Psl 122
Transportavimas . . . . . Psl 122
Išmetimas . . . . . Psl 122
Garantija . . . . . Psl 122
Veiksmai norint pasinaudoti garantija . . . . . Psl 123
Klientų aptarnavimas . . . . . Psl 123
ES atitikties deklaracija . . . . . Psl 124

Naudojami įspėjamieji nurodymai ir simboliai

Šioje naudojimo instrukcijoje, ant pakuotės ir specifikacijų lentelėje naudojamos šios įspėjamosios nuorodos:

	Perskaitykite naudojimo instrukciją.		Prieš keisdami priedus, atlikdami valymo darbus ir nenaudodami prietaiso ilgesnį laiką, išjunkite gaminį ir išimkite akumuliatorių bloką.
	PAVOJUS! Šis simbolis su signaliniu žodžiu „Pavojus“ nurodo didelės rizikos pavojų, kurio neišvengus įvyks sunkus ar mirtinas sužalojimas.		Dėvėkite akių apsaugą!
			Nešiokite klausos apsaugas!
			Dėvėkite kvėpavimo takų apsaugą!
	PERSPĖJIMAS! Šis simbolis su signaliniu žodžiu „Perspėjimas“ nurodo vidutinės rizikos pavojų, kurio neišvengus galimas sunkus ar mirtinas sužalojimas.	maks. 45 °C	Saugokite akumuliatorių bloką nuo karščio ir ilgalaikio saulės spindulių poveikio.
			Saugokite akumuliatorių bloką nuo vandens ir drėgmės.
			Saugokite akumuliatorių bloką nuo ugnies.
	ATSARGIAI! Šis simbolis su signaliniu žodžiu „Atsargiai“ nurodo mažos rizikos pavojų, kurio neišvengus galimas lengvas ar vidutinio sunkumo sužalojimas.		II apsaugos klasės gaminio simbolis (dviguba izoliacija)
	DĖMESIO! Šis simbolis su signaliniu žodžiu „Dėmesio“ rodo pavojų sugadinti materialinį turtą.	T3.15A	Saugiklis
	Užraktas		Nuolatinė srovė/įtampa
	Atblokavimas		Kintamoji srovė/įtampa

CE	CE ženklas patvirtina gaminiui galiojančių ES direktyvų atitikimą.	■ □	Saugos nuorodos Veiksmų nurodymai

20 V AKUMULIATORINIS DAŽŲ PURKŠTUVAS

● Įžanga

Sveikiname Jus įsigijus naują gaminį. Tai aukštos kokybės gaminys. Naudojimo instrukcija yra neatskiriama šio gaminio dalis. Joje yra svarbių nurodymų dėl saugos, naudojimo ir grąžinamojo perdirbimo. Prieš naudodami šį gaminį, gerai susipažinkite su visais jo naudojimo ir saugos nurodymais. Naudokite gaminį tik pagal aprašymą ir nurodytą paskirtį. Perduodami šį gaminį kitiems asmenims, kartu perduokite visus jo dokumentus.

● Naudojimas pagal paskirtį

Šis 20 V akumuliatorinis dažų purkštuvas (toliau – „gaminys“ arba „elektrinis įrankis“) tinka dažams, lakams ir glazūrai dengti.

Naudodami gaminį galite apdoroti purškiamą medžiagą, kurios klampumas ne didesnis kaip 70 DIN/sek.

Gaminys nėra skirtas lengvai užsiliepsnojantiems, degiems dažams, lakams ar skiedikliams apdoroti.

Visada naudokite purškiamą medžiagą pagal paskirtį! Pirkdami ir naudodami purškiamą medžiagą atsižvelkite į gaminiui keliamus techninius reikalavimus (žr. „Techniniai duomenys“).

Bet koks kitas naudojimas ar gaminio modifikacijos laikomi netinkamu naudojimu ir kelia riziką gyvybei, sveikatai bei gali lemti gaminio sugadinimą. Už dėl naudojimo ne pagal paskirtį atsiradusius pažeidimus gamintojas atsakomybės neprisiima. Gaminys nėra skirtas naudoti komerciškai ar kokia kita paskirtimi.

● Komplektacija

⚠ PERSPĖJIMAS!

▶ Gaminys ir pakuotės medžiagos nėra vaikams skirtas žaislas! Neleiskite vaikams žaisti plastikiniais maišeliais, folijomis ar smulkiomis dalimis! Kyla uždusimo ar užspringimo pavojus!

1× 20 V Akumuliatorinis dažų purkštuvas
4× Antgaliai *:
Ø 1,5 mm
Ø 1,8 mm
Ø 2,2 mm
Ø 2,6 mm
1× Klampumo matavimo indelis
1× Popierinis piltuvas
1× Valymo adata
1× Valymo šepetys
2× Filtrai **
1× Naudojimo instrukcija

● Dalių aprašymas

A paveikslėlis:

1 Antgalis, 4×
Ø 1,5 mm
Ø 1,8 mm
Ø 2,2 mm
Ø 2,6 mm
2 Adata
3 Mažas sriegis
4 Purškimo įrenginys

* 1 antgalis yra sumontuotas
** 1 filtras yra sumontuotas

5 ► Purškimo įrenginio nustatymas
6 Jungiamasis vamzdis
7 Nuėmimo svirtis
8 Nustatymo ratukas
9 Dažų talpykla
10 Pakilimo vamzdis
11 Didelis sriegis
12 Gaubiamoji veržlė
13 Antgalio galvutė

B paveikslėlis:

14 Variklio blokas
15 Oro filtras
16 Atblokavimo mygtukas
17 Oro filtro dangtelis
18 Akumuliatorių blokas ***
19 Atsarginis oro filtras
20 Matavimo indas
21 Valymo adata
22 Valymo šepetys
23 Rankena
24 Užraktas
25 Purškimo jungtis
26 ◄🔓 Atblokuota
27 ◄🔒 Užblokuota

I paveikslėlis:

18 Akumuliatorių blokas***
28 Akumuliatoriaus bloko atblokavimo mygtukas
29 Mygtukas [⚡] (įkrovimo būsena)
30 Įkrovos būsenos LED (raudoni/ oranžiniai/žali)

J paveikslėlis:

18 Akumuliatorių blokas***
31 Įkroviklis (greito veikimo įkroviklis)***
32 Maitinimo laidas su kištuku
33 Įkrovos kontrolės LED – žalias
34 Įkrovos kontrolės LED – raudonas

Nepavaizduota:

35 Popierinis piltuvas

Techniniai duomenys

20 V Akumuliatorinis dažų purkštuvas	**PFSA 20-Li B2**
Nominalioji įtampa:	20 V ⎓
Tiekimo galia:	700 ml/min (vanduo)
Dažų talpykla:	1200 ml
Maks. klampa:	70 DIN/sek.

Akumuliatorių blokas	**PAP 20 B1 *****
Tipas:	Ličio jonų
Nominalioji įtampa:	20 V ⎓
Talpa:	2 Ah
Energinė vertė:	40 Wh
Akumuliatorių elementų kiekis:	5

Greito veikimo įkroviklis	**PLG 20 C3 *****
Įvadas:	
Nominalioji įtampa:	230–240 V~
Nominalusis dažnis:	50 Hz
Nominalioji galia:	120 W
Saugiklis (vidinis):	3,15 A/T3.15A
Išvadas:	
Nominalioji įtampa:	21,5 V ⎓
Įkrovimo srovė:	4,5 A
Apsaugos klasė:	II/⧈

*** Akumuliatorius ir greito veikimo įkroviklis nėra pridėti.

Įkrovimo laikas:	
Akumuliatoriaus tipas PAP 20 B1, 2,0 Ah (galima įsigyti atskirai):	45 min
Akumuliatoriaus tipas PAP 20 B3, 4,0 Ah (galima įsigyti atskirai):	60 min

Rekomenduojama aplinkos temperatūra:	
Kraunant:	nuo +4 °C iki +40 °C
Eksploatuojant:	nuo +4 °C iki +40 °C
Laikant:	nuo +20 °C iki +26 °C

Skleidžiamo triukšmo vertės

Vertės nustatytos pagal EN 60745. Elektrinio įrankio A svertinis garso slėgio lygis paprastai būna toks:

Garso slėgio lygis L_{pA}:	73,4 dB
Neapibrėžtis K_{pA}:	3 dB
Garso galios slėgis L_{WA}:	84,4 dB
Neapibrėžtis K_{WA}:	3 dB

Skleidžiamos vibracijos vertės Bendras vibracijos dydis (trijų ašių vektorinė suma), nustatytas pagal EN 60745:	
Vibracijos emisijos vertė a_h:	< 2,5 m/s²
Neapibrėžtis K:	1,5 m/s²

⚠ PERSPĖJIMAS!

Būtina dėvėti klausos apsaugos priemones! Dėl triukšmo galima prarasti klausą.

⚠ PERSPĖJIMAS!

- Vibracija ir triukšmas, sklindantis naudojant elektrinį įrankį, gali skirtis nuo rodmenų verčių, priklausomai nuo to, kokiu būdu naudojamas elektrinis įrankis, ypač nuo to, kokio tipo ruošiniai yra apdorojami. Stenkitės kiek įmanoma sumažinti vibracijos ir triukšmo poveikį. Priemonių, skirtų vibracijos poveikiui mažinti, pavyzdžiai galėtų būti pirštinių mūvėjimas naudojant įrankį ir darbo laiko ribojimas. Reikia atsižvelgti į visus darbo etapus (pvz., laikus, kada elektrinis įrankis išjungtas, ir laikus, kada jis įjungtas, bet veikia be apkrovos).

PASTABA

- Nurodytos bendros vibracijos ir skleidžiamo triukšmo vertės išmatuotos taikant standartizuotus bandymų metodus, jomis galima remtis lyginant vienus elektrinius įrankius su kitais.
- Nurodytos bendros vibracijos ir skleidžiamo triukšmo vertės gali būti naudojamos ir pirminiam apkrovos vertinimui atlikti.

Saugos nuorodos

Bendrosios darbo su elektriniais įrankiais saugos nuorodos

⚠ PERSPĖJIMAS!

- **Perskaitykite visas saugos nuorodas, instrukcijas, iliustracijas ir techninius duomenis, kurie pateikti kartu su šiuo elektriniu įrankiu.** Nesilaikant toliau pateiktų instrukcijų galima sukelti elektros smūgį, gaisrą ir (arba) sunkių kūno sužalojimų.

Laikykite saugos nuorodas ir instrukcijas saugioje vietoje, nes jų gali prireikti ateityje.

Saugos nuorodose naudojama sąvoka „elektrinis įrankis“ reiškia iš tinklo maitinamą elektrinį įrankį (su tinklo kabeliu) arba akumuliatoriumi varomą elektrinį įrankį (be tinklo kabelio).

Darbo vietos saugumas

1) **Pasirūpinkite, kad darbo vieta būtų švari ir gerai apšviesta.** Netvarkingose ir neapšviestose darbo zonose gali įvykti nelaimingų atsitikimų.
2) **Nesinaudokite elektriniais įrankiais sprogiose atmosferose, pvz., jei šalia yra degių skysčių, dujų ar dulkių.** Elektriniai įrankiai sukelia žiežirbas, kurios gali uždegti dulkes ar dujas.
3) **Pasirūpinkite, kad vaikai ir pašaliniai žmonės nesiartintų prie elektrinio įrankio.** Nukreipus dėmesį galima prarasti elektrinio įrankio kontrolę.

Elektros sauga

1) **Elektrinio įrankio maitinimo laido kištukai turi atitikti kištukinį lizdą. Kištuko negalima jokiu būdu modifikuoti. Su įžemintais elektriniais įrankiais nenaudokite jokių adapterių.** Nemodifikuoti kištukai ir tinkantys kištukiniai lizdai sumažina elektros šoko riziką.
2) **Venkite kūno kontakto su įžemintais paviršiais, tokiais kaip vamzdžiai, radiatoriai, viryklės ir šaldytuvai.** Kai kūnas įžemintas, kyla elektros šoko rizika.
3) **Saugokite elektrinius įrankius nuo lietaus ir drėgmės.** Vandeniui prasiskverbus į elektrinį įrankį padidėja elektros smūgio rizika.
4) **Nenaudokite maitinimo laido elektriniam įrankiui nešti, pakabinti ir netraukite už jo kištuko iš kištukinio lizdo. Saugokite maitinimo laidą nuo karščio, alyvos, aštrių kraštų ir judančių prietaiso dalių.** Pažeidus arba sulenkus maitinimo laidą padidėja elektros smūgio rizika.
5) **Jeigu dirbate su elektriniu įrankiu lauke, naudokite tik tokį ilginamąjį kabelį, kuris tinkamas naudoti lauko sąlygomis.** Išorei tinkamo ilginamojo kabelio naudojimas sumažina elektros smūgio riziką.
6) **Jeigu elektrinį įrankį neišvengiamai tenka naudoti drėgnoje vietoje, naudokite jungtuvą su liekamosios srovės apsaugu.** Naudojant jungtuvą su liekamosios srovės apsauga sumažinama elektros smūgio rizika.

Asmeninis saugumas

1) **Būkite atidūs, sutelkite dėmesį į savo veiksmus ir dirbdami elektriniu įrankiu elkitės atsakingai. Nesinaudokite**

elektriniu įrankiu, jei esate pavargęs, veikiamas kvaišalų, alkoholio ar vaistų. Neatidumo akimirka, naudojant elektrinį įrankį, gali turėti rimtų sužalojimų pasekmes.

2) **Naudokite asmenines apsaugines priemones ir – būtinai – apsauginius akinius.** Asmeninių apsauginių priemonių, tokių kaip dulkių kaukė, neslidūs apsauginiai batai, apsauginis šalmas arba klausos apsaugai, priklausomai nuo elektrinio įrankio rūšies ir naudojimo, nešiojimas sumažina sužalojimų riziką.

3) **Apsaugokite nuo atsitiktinio įsijungimo. Prieš jungdami prie maitinimo šaltinio ir (arba) akumuliatoriaus, paimdami ar nešdami elektrinį įrankį, įsitikinkite, kad elektrinis įrankis išjungtas.** Jei, nešdami elektrinį įrankį, laikysite pirštą prie jungiklio, arba jei įjungtą elektrinį įrankį prijungsite prie elektros maitinimo tinklo, gali kilti nelaimingų atsitikimų.

4) **Prieš įjungdami elektrinį įrankį nuimkite bet kokį reguliavimo raktą ar veržliaraktį.** Įrankis arba raktas, atsidūręs besisukančioje elektrinio įrankio dalyje, gali sunkiai sužaloti.

5) **Venkite netaisyklingos laikysenos. Visada tinkamai stovėkite ir išlaikykite pusiausvyrą.** Taip geriau suvaldysite elektrinį įrankį netikėtose situacijose.

6) **Tinkamai apsirenkite. Nevilkėkite laisvų rūbų ir nesisekite papuošalų. Laikykite plaukus, drabužius ir pirštines atokiai nuo besisukančių dalių.** Laisvus rūbus, papuošalus ar ilgus plaukus judančios dalys gali įtraukti.

7) **Jeigu galima sumontuoti dulkių ištraukimo ir surinkimo įrenginius, įsitikinkite, kad jie prijungti ir tinkamai naudojami.** Naudojant dulkių ištraukimo įrangą galima sumažinti dulkių keliamus pavojus.

8) **Nesijauskite visiškai saugūs ir neignoruokite naudojimosi elektriniais įrankiais saugos taisyklių, net jei turite nemažai naudojimosi elektriniais įrankiais patirties.** Nedėmesingai naudojantis galima sunkiai susižeisti vos per kelias akimirkas.

Elektrinio įrankio naudojimas ir priežiūra

1) **Neperkraukite prietaiso. Naudokite tinkamą pagal paskirtį elektrinį įrankį.** Tinkamu elektriniu įrankiu pasieksite geresnius rezultatus tokiu greičiu, kaip įrankiui numatyta.

2) **Nesinaudokite elektriniu įrankiu, jei negalite jo įjungti ar išjungti mygtuku.** Bet koks įjungikliu/išjungikliu nevaldomas elektrinis įrankis yra pavojingas, todėl būtinai turi būti suremontuotas.

3) **Prieš nustatydami prietaisą, keisdami įrankio antgalius arba padėdami elektrinį įrankį ištraukite kištuką iš kištukinio lizdo ir (arba) nuimkite akumuliatorių.** Ši atsargumo priemonė užkerta kelią nenumatytam elektrinio įrankio paleidimui.

4) **Nenaudojamą elektrinį įrankį laikykite vaikams nepasiekiamoje vietoje. Neleiskite elektrinio įrankio naudoti asmenims, kurie nemoka juo dirbti arba nėra perskaitę šių instrukcijų.** Elektriniai įrankiai yra pavojingi, kai juos naudoja nepatyrę asmenys.

5) **Rūpestingai prižiūrėkite elektrinius įrankius ir įrankio antgalius. Patikrinkite, ar judančios dalys sklandžiai veikia ir nestringa, ar nėra pažeistų dalių ar kitų dalykų, kurie trikdytų elektrinio įrankio veikimą. Prieš naudodami elektrinį įrankį paveskite pažeistas dalis suremontuoti.** Daugybė nelaimingų atsitikimų įvyksta dėl neprižiūrimų elektrinių įrankių.

6) **Pasirūpinkite, kad pjovimo įrankiai būtų aštrūs ir švarūs.** Tinkamai prižiūrimi pjovimo įrankiai su aštriais kraštais mažiau linkę strigti, todėl juos paprasčiau valdyti.

7) **Elektrinį įrankį, priedus, įrankio antgalius ir pan. naudokite pagal šias instrukcijas. Įvertinkite darbo sąlygas ir atliktiną darbą.** Naudodami elektrinius įrankius kitiems nei nurodyta veiksmams keliate pavojingas situacijas.

8) **Rankenos ir laikymo paviršiai turi būti sausi, švarūs, neištepti alyva ir tepalu.** Esant slidžioms rankenoms ir laikymo paviršiams negalima užtikrinti saugaus elektrinio įrankio naudojimo ir valdymo įvykus nenumatytoms situacijoms.

Akumuliatorinio įrankio naudojimas ir priežiūra

1) **Akumuliatorius įkraukite tik gamintojo rekomenduojamuose įkrovikliuose.** Jeigu įkroviklis, kuris skirtas naudoti tam tikros rūšies akumuliatoriams, yra naudojamas su kitais akumuliatoriais, kyla gaisro pavojus.

2) **Elektriniuose įrankiuose naudokite tik jiems numatytus akumuliatorius.** Naudojant kitus akumuliatorius galimi kūno sužalojimai ir nudegimai.

3) **Nenaudojamą akumuliatorių laikykite atokiai nuo popieriaus sąvaržėlių, monetų, raktų, vinių, varžtų ar kitų smulkių metalinių daiktų, kurie gali sukelti kontaktų apeinamąjį jungimą.** Trumpasis jungimas tarp akumuliatoriaus kontaktų gali sukelti nudegimus arba gali įsiliepsnoti.

4) **Netinkamai naudojant iš akumuliatoriaus gali ištekėti skystis. Nesilieskite prie jo. Netyčia prisilietus nuplaukite vandeniu. Skysčiui patekus į akis papildomai kreipkitės į gydytojus.** Ištekėjęs akumuliatoriaus skystis gali dirginti arba nudeginti odą.

5) **Nenaudokite pažeistų ar modifikuotų akumuliatorių.** Pažeisti ar modifikuoti akumuliatoriai gali veikti neprognozuojamai ir įsiliepsnoti, sprogti ar sukelti pavojų susižaloti

6) **Nelaikykite akumuliatoriaus prie ugnies ar aukštos temperatūros židinių.** Ugnis arba aukštesnė nei 130 °C temperatūra gali sukelti sprogimą.

7) **Laikykitės visų instrukcijų dėl įkrovimo ir jokiu būdu nekraukite akumuliatoriaus ar akumuliatorinio įrankio už temperatūros diapazono, nurodyto naudojimo instrukcijoje, ribų.** Įkraunant netinkamai arba nesilaikant leidžiamo temperatūros diapazono galima pažeisti akumuliatorių ir padidinti gaisro riziką.

Techninė priežiūra

1) **Elektrinį įrankį remontuoti patikėkite tik kvalifikuotam technikui, naudojančiam originalias atsargines dalis.** Taip bus užtikrinta, kad elektrinis įrankis būtų saugus.

2) **Neatlikite akumuliatoriaus techninės priežiūros darbų, jei jis pažeistas.** Akumuliatoriaus techninę priežiūrą atlikti gali tik gamintojas ar įgaliotos klientų aptarnavimo tarnybos.

Papildomos saugos nuorodos dažų pistoletams

⚠ PERSPĖJIMAS!

- ▶ Atkreipkite dėmesį į pavojus, kurie gali kilti dėl purškiamos medžiagos.
- ▶ Laikykitės etikečių ant talpyklų arba purškiamos medžiagos gamintojo nurodymų.

- **Laikykite savo darbo vietą švarią, gerai apšviestą ir be dažų ar tirpiklių talpyklų, šluosčių ir kitų degių medžiagų.** Galimas savaiminio užsidegimo pavojus. Visada laikykite veikiančius gesintuvus/gesinimo įrangą prieinamoje vietoje.
- **Užtikrinkite gerą vėdinimą purškimo zonoje ir pakankamai gryno oro visoje patalpoje.** Garuojantys degūs tirpikliai sukuria sprogią aplinką.
- **Gaminys tinkamas naudoti tik su nedegiomis medžiagomis. Naudokite medžiagas, kurių pagrindą sudaro vanduo, nelakūs angliavandeniliai ar panašios medžiagos.** Labai lakūs garuojantys tirpikliai sukuria sprogią aplinką.
- **Nepurkškite šalia uždegimo šaltinių, tokių kaip statinės elektros kibirkštys, atvira liepsna, uždegimo liepsna, karšti daiktai, varikliai, cigaretės ir kibirkštys, kylančios iš maitinimo laidų prijungimo ir atjungimo ar jungiklių valdymo.** Tokie kibirkšties šaltiniai gali uždegti aplinką.
- **Nepurkškite medžiagų, kai nėra žinoma, ar jos nekelia pavojaus.** Nežinomos medžiagos gali sudaryti pavojingas sąlygas.
- **Purkšdami ar naudodami chemines medžiagas, dėvėkite papildomas asmenines apsaugos priemones, tokias kaip tinkamos apsauginės pirštinės ir apsauginė ar kvėpavimo takų apsaugos kaukė.** Atitinkamoms sąlygoms tinkamų apsauginių priemonių dėvėjimas sumažina pavojingų medžiagų poveikį.
- **Būkite atsargūs dėl bet kokio pavojaus, kurį gali sukelti purškiama medžiaga. Laikykitės ant talpyklos esančių ženklų arba gamintojo informacijos apie purškiamą medžiagą, įskaitant prašymą naudoti asmenines apsaugos priemones.** Turi būti laikomasi gamintojo nurodymų, kad būtų sumažinta gaisro ir sužalojimų rizika, kurią sukelia toksinai, kancerogenai ir kt.
- Purškimo pistoleto negalima naudoti degioms medžiagoms purkšti. Purškimo pistoletų negalima valyti degiais tirpikliais.

Saugos nuorodos įkrovikliams

- Šiuo prietaisu gali naudotis vyresni nei 8 metų vaikai, taip pat ribotų fizinių, jutiminių ar protinių galimybių asmenys ar asmenys, kuriems trūksta patirties ir žinių, jei jie yra prižiūrimi arba buvo išmokyti saugiai naudotis prietaisu ir suvokia dėl to kylančius pavojus.

Vaikams draudžiama žaisti šiuo prietaisu. Neprižiūrimiems vaikams neleidžiama prietaiso valyti ir atlikti naudotojo atliekamų techninės priežiūros darbų.

- Neįkraukite vienkartinių neįkraunamų baterijų. Nesilaikant šios pastabos kyla grėsmė.
- Jei pažeistas maitinimo laidas, kad būtų išvengta pavojų, jį turi pakeisti gamintojas, jo klientų aptarnavimo skyrius arba panašią kvalifikaciją turintis asmuo.
- Saugokite elektrines dalis nuo drėgmės. Jokiu būdu nemerkite jų į vandenį arba kitus skysčius, kad išvengtumėte elektros smūgio. Jokiu būdu nekiškite prietaiso po tekančiu vandeniu. Laikykitės valymo, techninės priežiūros ir remonto instrukcijų.
- Prietaisas skirtas naudoti tik vidaus patalpose.

⚠ **DĖMESIO!** Šis įkroviklis skirtas tik šių tipų akumuliatorių blokams įkrauti:

Parkside 20 V Akumuliatorių blokas		
PAP 20 B1	2 Ah	5 elementų
PAP 20 B3	4 Ah	10 elementų
PAPS 204 A1	4 Ah	5 elementų
PAPS 208 A1	8 Ah	10 elementų

- Klientai iš toliau išvardytų šalių gali užsisakyti suderinamus atsarginius akumuliatorius ir įkroviklius iš Lidl internetinių parduotuvių: Vokietijos (lidl.de), Prancūzijos (lidl.fr), Belgijos (lidl.be), Čekijos (lidl.cz), Nyderlandų (lidl.nl), Lenkijos (lidl.pl), Slovakijos (lidl.sk), Ispanijos (lidl.es) Klientai iš visų kitų šalių gali juos užsisakyti iš www.optimex-shop.com.

Įkrovimo trukmė Įkroviklis	2 Ah Akumuliatorių blokas PAP 20 B1	4 Ah Akumuliatorių blokas PAP 20 B3	4 Ah Smart PAPS 204 A1	8 Ah Smart PAPS 208 A1
Maks. 2,4 A Įkroviklis PLG 20 A4/C1	60 min	120 min	120 min	210 min
Maks. 4,5 A Įkroviklis PLG 20 A3/C3	35 min	60 min	50 min	120 min
Maks. 4,5 A Įkroviklis PDSLG 20 A1	35 min	60 min	50 min	120 min
Įkroviklis Smart PLGS 2012 A1	35 min	35 min	35 min	45 min

Prieš naudojant pirmą kartą

Priedai

⚠ PERSPĖJIMAS!

- Nenaudokite prietaiso dalių, kurių **PARKSIDE** nėra rekomendavę. Tai gali sukelti elektros smūgį arba ugnį.

Kad galėtumėte saugiai ir tinkamai naudoti šį gaminį, be kita ko, reikalingi tokie priedai, pvz., įrankiai arba įrankių antgaliai:

- Tinkama purškimo medžiaga
- Tinkamos asmeninės apsauginės priemonės

Purškimo medžiagą galite įsigyti iš specializuotų prekybos vietų. Pirkdami visada įvertinkite šio gaminio techninius reikalavimus (žr. „Techniniai duomenys“). Kilus dvejonių, pasikonsultuokite su kvalifikuotu specialistu arba kreipkitės patarimo į savo specializuotą parduotuvę.

Tinkami akumuliatorių blokai ir įkrovikliai

Akumuliatorių blokas:	Parkside X 20 V Team
Įkroviklis:	Parkside X 20 V Team

Išpakavimas

⚠ PERSPĖJIMAS!

- Gaminys ir pakuotės medžiagos nėra vaikams skirtas žaislas! Neleiskite vaikams žaisti plastikiniais maišeliais, folijomis ar smulkiomis dalimis! Kyla uždusimo ar užspringimo pavojus!

1. Atidarykite pakuotę ir atsargiai išimkite gaminį.
2. Pašalinkite visas pakavimo medžiagas ir transportavimo apsaugas (jei yra).
3. Patikrinkite, ar yra visos pakuotės dalys.
4. Prieš pradėdami naudoti patikrinkite, ar gaminys ir priedai nebuvo pažeisti transportuojant.

Prieš naudojimą

Klampumo patikra

PASTABA

- ▶ Naudokite tik skiediklius, tinkamus konkrečiai purškiamai medžiagai. Naudojant netinkamą skiediklį, susidarys gabalėliai, kurie užkimš gaminį.
- ▶ Niekada nemaišykite sintetinių dervos dažų su nitroskiedikliu!
- ▶ Perskaitykite atitinkamos purškimo medžiagos gamintojo instrukcijas, kad sužinotumėte apie tinkamus skiediklius.
- ▶ Nepurkškite purškiamos medžiagos, kurios sudėtyje yra granulių/kietų medžiagų.

■ Su šiuo gaminiu galite apdoroti purškiamą medžiagą, kurios klampumas (takumas) ne didesnis kaip 70 DIN/sek.

□ **Klampos matavimas** (H pav.)**:**

1. Į matavimo indelį 20 iki kraštų pripilkite purškiamos medžiagos.
2. Leiskite skysčiui tekėti iš matavimo indelio 20.
3. Išmatuokite sekundes, kol purškiama medžiaga nustoja tekėti iš matavimo indelio 20. Matavimo rezultatas yra DIN/sek. skaičius.

□ Jei pamatuojate daugiau nei 70 DIN/sek.: Purškimo medžiagą palaipsniui praskieskite tinkamu skiedikliu, kol išmatuosite reikšmę ≤ 70 DIN/sek.

Purškimo paviršiaus paruošimas

□ Uždenkite plotą aplink purškimo paviršių. Priešingu atveju visos netoliese esančios zonos gali būti užterštos.

□ Nudžiovinkite ir nuvalykite purškimo paviršių.

□ Jei dažote paviršius iš medžio, metalo ar plastiko: Apdorokite purškimo paviršių, pvz., nušlifuodami purškimo paviršių švitriniu popieriumi.

Akumuliatorių bloko išėmimas/įdėjimas

⚠ ATSARGIAI! Pavojus susižeisti!

- ▶ Visuomet paleiskite nuėmimo svirtį 7 prieš įdėdami/išimdami akumuliatorių bloką 18, kad išvengtumėte netyčinio įsijungimo.

□ **Akumuliatorių bloko išėmimas:** Paspauskite akumuliatorių bloko atblokavimo mygtuką 28. Išimkite akumuliatorių bloką 18.

□ **Akumuliatorių bloko įdėjimas:** Sulygiuokite akumuliatorių bloką 18 su rankena ir įstumkite jį. Užtikrinkite, kad akumuliatorių blokas užsifiksavo. Akumuliatorių blokas dedamas į gaminį tik viena kryptimi.

Akumuliatorių bloko įkrovimo būsenos tikrinimas

(I pav.)

□ **Akumuliatorių bloko įkrovos būsenos tikrinimas:** Paspauskite mygtuką 29. Užsidega įkrovimo būsenos LED 30:

LED 30	**Įkrovimo būsena**
Raudonas/oranžinis/žalias	Maksimaliai įkrauta
Raudonas/oranžinis	Vidutiniškai įkrauta
Raudona	Mažas

Akumuliatorių bloko įkrovimas

(J pav.)

PASTABA

- ▶ Akumuliatorių bloką 18 galite įkrauti bet kada, jo naudojimo trukmė dėl to netrumpėja.
- ▶ Akumuliatorių blokas 18 nenukenčia dėl įkrovimo proceso nutraukimo.

- □ Prieš naudodami prietaisą akumuliatorių bloką 18 įkraukite, jei jo įkrovimo būsena yra vidutinė arba nedidelė.
- ■ Įkrovos kontrolės LED (žalias 33 ir raudonas 34) praneša įkroviklio 31 ir akumuliatoriaus bloko 18 būsenas:

LED	Būsena
Dega raudonas LED	Akumuliatorių blokas įkraunamas
Dega žalias LED	Akumuliatorių blokas maksimaliai įkrautas
Mirksi žalias ir raudonas LED	Akumuliatorių bloko gedimas
Mirksi raudonas LED	Akumuliatorių blokas per šaltas arba per daug įkaitęs
Dega žalias LED (be akumuliatorių bloko)	Įkroviklis parengtas naudoti

1. Įdėkite akumuliatorių bloką 18 į įkroviklį 31.
2. Įkiškite įkroviklio 31 maitinimo laidą su kištuku 32 į kištukinį lizdą.
3. Kai akumuliatorių blokas 18 maksimaliai įkrautas: Išimkite akumuliatorių bloką iš įkroviklio 31. Paskui ištraukite įkroviklio maitinimo laidą su kištuku 32 iš kištukinio lizdo.

Montavimas

⚠ PERSPĖJIMAS!

Prieš kažką keisdami išjunkite gaminį, išimkite akumuliatorių bloką 18 ir palikite gaminį atvėsti!

Purškimo įrenginio nuėmimas

1. Atidarykite užraktą 24:
   — Tvirtai laikykite variklio bloką 14 už rankenos 23.
   — Kita ranka stipriai pasukite purškimo įrenginį 4 prieš laikrodžio rodyklę, kol purškimo įrenginys atsifiksuos nuo užrakto (E pav.).
2. Toliau sukite purškimo įrenginį 4, kol sulygiuosite ► 5 su ◄🔓 26 (D pav.).
3. Ištraukite purškimo įrenginį 4 iš variklio bloko 14 (C pav.).

Purškimo įrenginio tvirtinimas

1. Įkiškite jungiamąjį vamzdelį 6 į purškimo jungtį 25 (C pav.).
2. Sulygiuokite ► 5 su ◄🔓 26. Pasukite purškimo įrenginį 4 pagal laikrodžio rodyklę, kol jis užsifiksuos užrakte 27 (D pav.).

Antgalio keitimas/įdėjimas

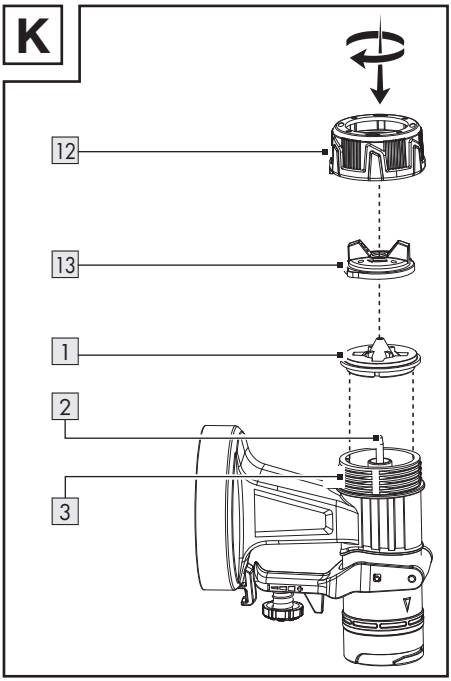

1. Prieš išsukdami gaubiamąją veržlę 12, laikykite gaminį antgalio galvute 13 į viršų. Taip išvengsite dalių iškritimo.
2. Sukite gaubiamąją veržlę 12 prieš laikrodžio rodyklę.
3. Išimkite gaubiamąją veržlę 12 su antgalio galvute 13 iš purškimo įrenginio 4.

□ Jei jau sumontuotas vienas antgalis 1:
— Nuimkite antgalį nuo adatos 2.
— Jei reikia, atsargiai išsukite antgalį atsuktuvu.

4. Uždėkite norimą antgalį 1 ant adatos 2.
5. Uždėkite antgalio galvutę 13 ant antgalio 1.
6. Uždėkite gaubiamąją veržlę 12 ant mažo sriegio 3.
7. Priveržimas: Sukite gaubiamąją veržlę 12 pagal laikrodžio rodyklę.

Tinkamo antgalio pasirinkimas

1 Antgalis *	Naudojimas
1,5 mm	Mažas klampumas
1,8 mm	Vandeniniai dažai
2,2 mm	Didelis klampumas
2,6 mm	Alyvos pagrindo dažai

□ Daugiau informacijos: Žr. „Klampumo patikra“.

Purškiamos medžiagos įpylimas

G pav.

PASTABA

▶ Išlankstykite popierinį piltuvą 35. Įstatykite popierinį piltuvą į dažų talpyklą 9, kad lengviau pripildytumėte.

PASTABA

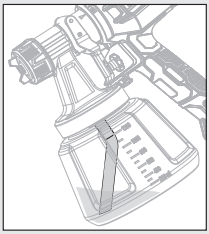

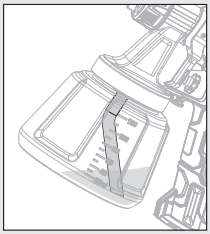

▶ Darbas ant žemų purškiamų paviršių: Pritvirtinkite pakilimo vamzdį 10 taip, kad jis būtų nukreiptas į priekį: Antgalio galvutės 13 kryptis

▶ Darbas ant aukštų purškiamų paviršių: Pritvirtinkite pakilimo vamzdį 10 taip, kad jis būtų nukreiptas į galą: Variklio bloko 14 kryptis

* Antgalio angos skersmuo yra atspausdintas antgalio 1 vidinėje pusėje.

1. Nusukite dažų talpyklą 9 nuo purškimo įrenginio 4.
2. Įstatykite pakilimo vamzdį 10 į didelį sriegį 11.
3. Vėl pripilkite purškiamos medžiagos į dažų talpyklą 9.
4. Prisukite dažų talpyklą 9 prie purškimo įrenginio 4.

Naudojimas

Įjungimas ir išjungimas

⚠ PERSPĖJIMAS! Pavojus susižeisti!

▶ Niekada nenukreipkite gaminio į žmones ar gyvūnus.

PASTABA

▶ Dirbdami laikykite gaminį pastoviu maždaug 15 cm atstumu nuo purškiamo paviršiaus.

- **Akumuliatorių bloko įdėjimas:** Sulygiuokite akumuliatorių bloką 18 su rankena ir įstumkite jį. Užtikrinkite, kad akumuliatorių blokas užsifiksavo.
- **Įjungimas ir purškimas:** Paspauskite ir nuėmimo svirtį 7.
- **Išjungimas:** Paleiskite nuėmimo svirtį 7.

Purškimo kiekio nustatymas

- **Padidinkite arba sumažinkite purškimo kiekį:** Pasukite nustatymo ratuką 8 **+** arba **–** kryptimi.

Srovės tipo nustatymas

- Pasukite antgalio galvutę 13 taip, kad antgalio galvutės pirštai būtų nukreipti į atitinkamą gaubiamosios veržlės 12 simbolį.

Simbolis	Srovės tipas	Naudojimas
●	Apvali srovė	Kampai Kraštai Sunkiai prieinamos zonos
▮	Vertikali plokščia srovė	Visi kiti paviršiai **
▬	Horizontali plokščia srovė	Visi kiti paviršiai **

Po naudojimo

- Išjunkite gaminį ir išimkite akumuliatorių bloką 18. Leiskite gaminiui atvėsti.
- Patikrinkite, valykite ir laikykite gaminį (žr. „Valymas ir priežiūra“).

Sutrikimų šalinimas

Problema	Galima priežastis	Sprendimas
Variklis veikia, tačiau purškimo įrenginys yra užblokuotas.	Išdžiūvę dažų likučiai užkemša angas aplink adatą 2.	Naudokite valymo adatą 21, kad pašalintumėte dažų likučius iš angų aplink adatą 2.

** Nustatykite priklausomai nuo purškimo krypties

Problema	Galima priežastis	Sprendimas
Gaminys nepurškia, nors dažų talpykloje 9 vis dar yra dažų.	Kampinis pakilimo vamzdis 10 dažų talpykloje 9 yra nukreiptas neteisinga kryptimi.	Perkelkite pakilimo vamzdį 10 (žr. „Purškiamos medžiagos įpylimas“).

Valymas ir priežiūra

⚠ PERSPĖJIMAS!

Prieš pradėdami patikros, techninės priežiūros arba valymo darbus, išjunkite gaminį, išimkite akumuliatorių bloką 18 ir palikite gaminį atvėsti!

Valymas

PASTABA

- ▶ Po kiekvieno naudojimo išvalykite gaminį, kitaip antgaliai 1 gali užsiklijuoti.
- ▶ Valydami gaminį nenaudokite cheminių, šarminių, abrazyvinių ir kitokių agresyvių valymo arba dezinfekcijos priemonių, nes jie gali pažeisti paviršių.
- ▶ Nenaudokite silikono pagrindo tepalų.
- ▶ Niekada nepilkite viso gaminio į tirpiklį.
- ▶ Valydami mūvėkite tinkamas pirštines.
- ▶ Neleiskite, kad į gaminio vidų patektų skysčių.

■ Reguliarus ir tinkamas valymas padidins gaminio saugumą ir pailgins jo naudojimo trukmę.

□ Variklio bloką 14 valykite sausa šluoste. Sunkiai pasiekiamoms vietoms naudokite minkštą šepetį. Ypač gerai pašalinkite šluoste ir minkštu šepečiu pašalinkite purvą ir dulkes nuo ventiliacijos angų. Ventiliacijos angos turi būti visada atidengtos.

□ Po kiekvieno naudojimo purkškite gaminiu vandenį.

□ Valymo šepetėliu 22 arba valymo adata 21 valykite šias dalis:
- — 1 Antgaliai
- — 2 Adata (angos aplink adatą)
- — 4 Purškimo įrenginys
- — 13 Antgalio galvutė

Oro filtro valymas

F pav.

1. Oro filtro 15 nuėmimas: Paspauskite ir palaikykite oro filtro dangtelio 17 atblokavimo mygtukus 16. Nuimkite oro filtro dangtelį.
2. Išimkite oro filtrą 15 iš oro filtro dangtelio 17.
   Jei reikia, iškratykite oro filtrą.
3. Jei jis labai nešvarus, plaukite oro filtrą 15 po tekančiu vandeniu.
   Leiskite oro filtrui gerai išdžiūti.
   Jei reikia, pakeiskite oro filtrą atsarginiu oro filtru 19.

Techninė priežiūra

■ Gaminio techninė priežiūra nereikalinga.

□ Prieš kiekvieną naudojimą ir po jo patikrinkite, ar gaminys nesusidėvėjęs ir nepažeistas.

Remontas

□ Gaminio viduje nėra tokių dalių, kuris remontuoti galėtų pats gamintojas. Kreipkitės į kvalifikuotą specialistą, kad šis patikrintų ir suremontuotų gaminį.

Sandėliavimas

- Valykite gaminį (žr. „Valymas ir priežiūra“).
- Laikykite gaminį ir jo priedus tamsioje, sausoje, nuo šalčio apsaugotoje ir gerai vėdinamoje vietoje.
- Visada laikykite gaminį tik vaikams nepasiekiamoje vietoje.

Transportavimas

- Apsaugokite gaminį nuo smūgių ar vibracijų, galinčių pasitaikyti transportuojant transporto priemone.
- Pritvirtinkite gaminį, kad nenuslystų ir nenukristų.

Išmetimas

Pakuotė pagaminta iš aplinkai nekenksmingų medžiagų, kurias galite išmesti įprastose grąžinamojo perdirbimo vietose.

Rūšiuodami atliekas, atkreipkite dėmesį į pakuočių ženklinimą, kurį sudaro santrumpos (a) ir skaičiai (b), reiškiantys: 1–7: plastikai/20–22: popierius ir kartonas/80–98: kombinuotosios pakuotės.

Produktas:

Daugiau informacijos apie nebetinkamo naudoti gaminio išmetimą sužinosite savo savivaldybės ar miesto administracijoje.

Aplinkos apsaugos sumetimais neišmeskite nebetinkamo naudoti gaminio kartu su buitinėmis atliekomis; pristatykite jį į nurodytus surinkimo punktus. Informacijos apie surinkimo punktus ir jų darbo laiką suteiks vietos kompetentingos institucijos.

Pažeistos arba nebetinkamos naudoti baterijos/akumuliatoriai turi būti perdirbti. Nugabenkite baterijas/akumuliatorius ir (arba) produktą į nurodytas surinkimo vietas.

Netinkamai išmetant baterijas/akumuliatorius daroma žala aplinkai!

Prieš išmesdami produktą, išimkite baterijas/akumuliatoriaus bloką.

Baterijas/akumuliatorius draudžiama išmesti kartu su buitinėmis atliekomis. Juose gali būti nuodingų sunkiųjų metalų, todėl baterijos/akumuliatoriai turi būti tvarkomi kaip specialiosios atliekos. Šie cheminiai simboliai nurodo sunkiuosius metalus: Cd = kadmis, Hg = gyvsidabris, Pb = švinas. Todėl nebetinkamas naudoti baterijas/akumuliatorius nugabenkite į komunalinius surinkimo punktus.

Garantija

Gaminys buvo pagamintas laikantis griežtų kruopštumo principų ir prieš pristatant buvo atidžiai patikrintas. Esant medžiagų ar gamybos defektams, jūs turite įstatymines teises gaminio pardavėjo atžvilgiu. Ši garantija jokaiis būdais neapriboja įstatymais nustatytų jūsų teisių.

Šiam produktui suteikiama 3 metų garantija nuo pirkimo datos. Garantijos teikimo laikotarpis skaičiuojamas nuo pirkimo datos. Pirkimo kvito originalą laikykite saugioje vietoje, nes šis dokumentas reikalingas kaip pirkimo įrodymas.

Išpakavus gaminį, būtina nedelsiant pranešti apie bet kokius pažeidimus ar defektus, kurie jau buvo pirkimo metu.

Jei per 3 metus nuo šio produkto pirkimo datos išryškės medžiagų ar gamybos trūkumų, produktą savo nuožiūra nemokamai pataisysime arba pakeisime.

Patvirtinus garantinį reikalavimą garantinis laikotarpis nepratęsiamas. Ta pati sąlyga taikoma ir pakeistoms bei pataisytoms dalims.

Garantija netaikoma, jei šis produktas apgadinamas, netinkamai naudojamas ar netinkamai prižiūrimas.

Garantija taikoma medžiagų ir gamybos trūkumams. Ši garantija netaikoma gaminio dalims, kurios paprastai susidėvi ir todėl yra laikomos susidėvinčiomis dalimis (pvz., baterijos, žarnos, rašalo kasetės), taip pat netaikoma trapioms dalims, pvz., jungikliams arba dalims iš stiklo.

Veiksmai norint pasinaudoti garantija

Kad galėtume greitai apdoroti Jūsų prašymą, vadovaukitės toliau pateikiamais nurodymais:

Prašome dėl visų užklausų išsaugoti kasos čekį ir gaminio numerį (IAN 520618_2507) kaip pirkimo įrodymą.

Gaminio numerį rasite duomenų lentelėje, išgraviruotą ant gaminio, ant naudojimo instrukcijos viršelio (apačioje kairėje) arba užklijuotą prietaiso užpakalinėje pusėje ar apačioje.

Jei išryškėtų produkto veikimo ar kitokių trūkumų, pirmiausia telefonu arba elektroniniu paštu kreipkitės į toliau nurodytą klientų aptarnavimo skyrių.

Tada sugedusiu pripažintą produktą, pridėję pirkimo dokumentą (kasos čekį) ir nurodę trūkumą bei jo atsiradimo laiką, nemokamai galėsite išsiųsti Jums nurodytu klientų aptarnavimo tarnybos adresu.

PDF ONLINE
parkside-diy.com

parkside-diy.com svetainėje galite atidaryti ir atsisiųsti šią ir daugelį kitų instrukcijų. Su šiuo QR kodu galite tiesiogiai patekti į parkside-diy.com svetainės puslapį. Pasirinkite savo šalį ir pagal paieškos formą susiraskite savo šalies naudojimo instrukciją. Įvesdami gaminio numerį (IAN) 520618_2507 surasite jūsų gaminio naudojimo instrukciją.

Klientų aptarnavimas

LT **Klientų aptarnavimo tarnyba Lietuva**
Tel.: 0 800 33062
Užklausos forma *parkside-diy.com*
IAN 520618_2507

ES atitikties deklaracija

ES ATITIKTIES DEKLARACIJA (Nr. 520618_2507)

IAN:	**520618_2507**
Gaminio identifikacija:	**"PARKSIDE" Akumuliatorinis dažų purkštuvas 20V**
Modelio numeris:	**HG09186**

Pirmiau aprašytas deklaracijos objektas atitinka susijusius derinamuosius Sąjungos teisės aktus:

Direktyva 2006/42/EB
Direktyva 2014/30/EU
Direktyva 2011/65/ES su visais susijusiais pakeitimais

Nuorodos į atitinkamus darniuosius standartus arba į kitas technines specifikacijas, pagal kurias deklaruota atitiktis:

Nr. / Dalys
Direktyva 2006/42/EB
EN 60745-1:2009/A11:2010
EN 50580:2012/A1:2013
Direktyva 2014/30/EU
EN IEC 55014-1:2021
EN IEC 55014-2:2021

Prieš tai aprašytas objektas atitinka Europos parlamento ir Tarybos 2011 m. birželio 8 dienos Direktyvą 2011/65/ES dėl tam tikrų pavojingų medžiagų naudojimo elektros ir elektroninėje įrangoje apribojimo:

Nr. / Dalys
EN IEC 63000:2018

Techninę dokumentaciją saugo: OWIM GmbH & Co.KG

Už ką ir kieno vardu pasirašyta:

OWIM GmbH & Co. KG, Stiftsbergstraße 1, 74167 Neckarsulm, Vokietija

Ši atitikties deklaracija yra išduota tik gamintojo atsakomybe.

Originalios atitikties deklaracijos vertimas

Neckarsulm	14.10.2025	ppa. Buchheim	ppa. T. Maier
Vieta	Data	ppa. Jens Buchheim įgaliotas signataras	ppa. Dr. Thorsten Maier įgaliotas signataras

LT

CE

Kasutatud hoiatused ja sümbolid . . . . . Lehekülg 127
Sissejuhatus . . . . . Lehekülg 128
Otstarbekohane kasutamine . . . . . Lehekülg 128
Tarnekomplekt . . . . . Lehekülg 128
Osade kirjeldus . . . . . Lehekülg 128
Tehnilised andmed . . . . . Lehekülg 129
Ohutusjuhised . . . . . Lehekülg 130
Elektritööriistade üldised ohutusjuhised . . . . . Lehekülg 130
Täiendavad ohutusjuhised värvipihustuspüstolitele . . . . . Lehekülg 133
Laadijate ohutusjuhised . . . . . Lehekülg 134
Enne esmakordset kasutamist . . . . . Lehekülg 135
Tarvikud . . . . . Lehekülg 135
Lahtipakkimine . . . . . Lehekülg 136
Enne kasutamist . . . . . Lehekülg 136
Viskoossuse kontroll . . . . . Lehekülg 136
Pihustuspinna ettevalmistamine . . . . . Lehekülg 136
Akupatarei eemaldamine/paigaldamine . . . . . Lehekülg 136
Akupatarei laetuse kontrollimine . . . . . Lehekülg 137
Akupatarei laadimine . . . . . Lehekülg 137
Paigaldamine . . . . . Lehekülg 137
Pihustusseadme eemaldamine . . . . . Lehekülg 137
Pihustusseadme kinnitamine . . . . . Lehekülg 137
Düüsi vahetamine/sisestamine . . . . . Lehekülg 138
Pihustusmaterjaliga täitmine . . . . . Lehekülg 138
Kasutamine . . . . . Lehekülg 139
Sisse- ja väljalülitamine . . . . . Lehekülg 139
Pihustuskoguse reguleerimine . . . . . Lehekülg 139
Joatüübi määramine . . . . . Lehekülg 139
Pärast kasutamist . . . . . Lehekülg 139
Veakõrvaldus . . . . . Lehekülg 139
Puhastamine ja hooldus . . . . . Lehekülg 140
Puhastamine . . . . . Lehekülg 140
Õhufiltri puhastamine . . . . . Lehekülg 140
Hooldus . . . . . Lehekülg 140
Remont . . . . . Lehekülg 140

Hoiustamine . . . . . Lehekülg 140
Transport . . . . . Lehekülg 141
Jäätmekäitlus . . . . . Lehekülg 141
Garantii . . . . . Lehekülg 141
Garantii käsitlemine . . . . . Lehekülg 141
Teenindus . . . . . Lehekülg 142
ELi vastavusdeklaratsioon . . . . . Lehekülg 143

Kasutatud hoiatused ja sümbolid

Selles kasutusjuhendis, pakendil ja tüübisildil kasutatakse järgmisi hoiatusi:

	Lugege kasutusjuhendit.		Enne lisatarvikute vahetamist ja puhastamist ning nende mittekasutamisel lülitage seade välja ning eemaldage akupatarei.
	OHT! See sümbol koos tunnussõnaga „Oht“ tähistab suure riskiteguriga ohtu, mille tagajärg on vältimata jätmise korral raske vigastus või surm.		Kandke silmakaitset!
			Kandke kuulmiskaitset!
			Kandke hingamiskaitset!
	HOIATUS! See sümbol koos tunnussõnaga „Hoiatus“ tähistab keskmise riskiteguriga ohtu, mille tagajärg võib vältimata jätmise korral olla raske vigastus või surm.	max 45 °C	Kaitske akupatareid kuumuse ja intensiivse päikesekiirguse eest.
			Kaitske akupatareid vee ja niiskuse eest.
			Kaitske akupatareid tule eest.
	ETTEVAATUST! See sümbol koos tunnussõnaga „Ettevaatust“ tähistab väikese riskiteguriga ohtu, mille tagajärg võib vältimata jätmise korral olla kerge või keskmise raskusega vigastus.		II kaitseklassi toote sümbol (topeltisolatsioon)
	TÄHELEPANU! Sümbol tunnussõnaga „Tähelepanu“ hoiatab võimaliku varalise kahju eest.	T3.15A	Peenkaitse
	Lukustamine		Alalisvool/-pinge
	Avamine		Vahelduvvool/-pinge

CE	CE-märgis kinnitab, et seade vastab asjakohastele ELi direktiividele.	■ □	Ohutusjuhised Tegevusjuhised

20 V AKU-VÄRVIPÜSTOL

Sissejuhatus

Õnnitleme teid selle uue toote ostu puhul! Olete endale saanud kõrgekvaliteedilise toote. Kasutusjuhend kuulub toote juurde. Selles on olulisi juhiseid ohutuse, kasutamise ja jäätmekäitluse kohta. Enne toote kasutamist tutvuge selle kohta antud kasutus- ja ohutuse alaste juhistega. Kasutage toodet üksnes kirjeldatud viisil ja otstarbel. Toote edasiandmisel kolmandatele isikutele andke kaasa ka kõik toote dokumendid.

Otstarbekohane kasutamine

See 20 V aku-värvipüstol (edaspidi nimetatu „toode” või „elektritööriist”) on mõeldud värvide, lakkide ja lasuuride pealekandmiseks.

Tootega saab töödelda max 70 DIN/s viskoossusega pihusainet.

Toode ei ole ette nähtud kergesti süttivate, põlemisohtlike värvide, lakkide ega vedeldite töötlemiseks.

Kasutage pihustusmaterjali alati nõuetekohaselt! Järgige pihustusmaterjali ostmisel ja kasutamisel seadme tehnilisi nõudeid (vt jaotist „Tehnilised andmed“).

Sellest erinev toote kasutamine või toote muutmine on otstarbevastane ja võib põhjustada ohtusid, nagu oht elule, vigastused ja kahjustused. Tootja ei vastuta kahjustuste eest, mis tulenevad otstarbevastsest kasutamisest. Seade ei ole mõeldud tööstuslikuks kasutamiseks ega teiste kasutusalade jaoks.

Tarnekomplekt

⚠ HOIATUS!

▶ Toode ja pakendid ei sobi lastele mängimiseks! Lapsed ei tohi mängida kilekottide, kilede ja väikedetailidega! Allaneelamise ja lämbumise oht!

1× 20 V Aku-värvipüstol
4× Düüsid *:
Ø 1,5 mm
Ø 1,8 mm
Ø 2,2 mm
Ø 2,6 mm
1× Viskoossuse mõõteanum
1× Paberlehter
1× Puhastusnõel
1× Puhastushari
2× Filter **
1× Kasutusjuhend

Osade kirjeldus

Joonis A:

1 Düüs, 4×
Ø 1,5 mm
Ø 1,8 mm
Ø 2,2 mm
Ø 2,6 mm
2 Nõel
3 Väike keere
4 Pihustusseade
5 ► Pihustusseadme joondamine
6 Ühendustoru
7 Päästik
8 Seaderatas
9 Värvimahuti
10 Tõusutoru

* 1 düüs on eelmonteeritud
** 1 filter on eelmonteeritud

11 Suur keere
12 Ülemutter
13 Düüsipea

Joonis B:

14 Mootor
15 Õhufilter
16 Vabastusnupp
17 Õhufiltri kate
18 Akupatarei ***
19 Asendusõhufilter
20 Mõõteanum
21 Puhastusnõel
22 Puhastushari
23 Käepide
24 Lukusti
25 Pihustiühendus
26 Vabastatud
27 Lukustatud

Joonis I:

18 Akupatarei ***
28 Akupatarei vabastusnupp
29 Nupp (laetustase)
30 Laetuse LEDid (punane/oranž/roheline)

Joonis J:

18 Akupatarei ***
31 Laadija (kiirlaadija) ***
32 Pistikuga toitejuhe
33 Laadimise LED – roheline
34 Laadimise LED – punane

Joonisel ei ole näidatud:

35 Paberlehter

Tehnilised andmed

20 V Aku-värvipüstol	**PFSA 20-Li B2**
Nimipinge:	20 V ⎓
Väljundmäär:	700 ml/min (vesi)
Värvimahuti:	1200 ml
Max viskoossus:	70 DIN/s

Akupatarei	**PAP 20 B1 *****
Tüüp:	Liitiumioon
Nimipinge:	20 V ⎓
Mahtuvus:	2 Ah
Energiaväärtus:	40 Wh
Akuelementide arv:	5

Kiirlaadija	**PLG 20 C3 *****
Sisend:	
Nimipinge:	230–240 V~
Nimisagedus:	50 Hz
Nimivõimsus:	120 W
Kaitse (sisemine):	3,15 A/T3.15A
Väljund:	
Nimipinge:	21,5 V ⎓
Laadimisvool:	4,5 A
Kaitseklass:	II/⧈

Laadimisaeg:	
Aku tüüp PAP 20 B1, 2,0 Ah (eraldi saadaval):	45 min
Aku tüüp PAP 20 B3, 4,0 Ah (eraldi saadaval):	60 min

Soovitatud keskkonnatemperatuur:	
Laadimise ajal:	+4 °C kuni +40 °C
Töö ajal:	+4 °C kuni +40 °C
Hoiustamise ajal:	+20 °C kuni +26 °C

*** Aku ja kiirlaadija ei sisaldu tarnekomplektis.

Müraemissioonide väärtused

Mõõdetud väärtused tuvastati standardit EN 60745 järgides. Elektritööriista A-korrigeeritud müratase on tavaliselt järgmine:

Helirõhutase L_{pA}:	73,4 dB
Määramatus K_{pA}:	3 dB
Helivõimsustase L_{WA}:	84,4 dB
Määramatus K_{WA}:	3 dB

Vibratsiooniemissioonide väärtused Vibratsiooni koguväärtused (kolme suuna vektorsumma), tuvastatud standardit EN 60745 järgides:	
Vibratsiooniemissiooni väärtus a_h:	< 2,5 m/s²
Määramatus K:	1,5 m/s²

⚠ HOIATUS!

Kandke kuulmiskaitsevahendit! Kokkupuude müraga võib põhjustada kuulmiskadu.

⚠ HOIATUS!

- Vibratsiooni- ja müraemissioonid võivad elektritööriista tegeliku kasutamise ajal erineda esitatud väärtustest olenevalt viisist, kuidas elektritööriista kasutatakse, eriti aga sellest, millist materjali sellega töödeldakse. Püüdke vibratsiooni- ja müraataset võimalikult madalal hoida. Vibratsioonikoormuse vähendamiseks saab kanda nt tööriista kasutamisel kindaid ja piirata tööaega. Seejuures tuleb silmas pidada kõiki käitustsükli osi (nt ajad, millal elektritööriist on välja lülitatud, ja ajad, kus see on sisse lülitatud, kuid töötab koormuseta).

MÄRKUS

- Esitatud vibratsiooni koguväärtus ja müraemissiooni väärtus on mõõdetud standardiseeritud kontrollmeetodiga ja neid saab kasutada selleks, et võrrelda üht elektritööriista teisega.
- Esitatud vibratsiooni koguväärtust ja müraemissiooni väärtust saab kasutada ka kokkupuute esialgseks hindamiseks.

⚠ Ohutusjuhised

Elektritööriistade üldised ohutusjuhised

⚠ HOIATUS!

- **Lugege läbi kõik ohutusjuhised, suunised, pildid ja tehnilised andmed, mis selle elektritööriista juurde kuuluvad.** Järgmiste juhiste eiramise tagajärjeks võib olla elektrilöök, tulekahju ja/või rasked vigastused.

Hoidke kõik ohutusjuhised ja juhised edaspidiseks alles.

Ohutusjuhistes kasutatud mõiste „elektritööriist“ viitab niihästi võrgu kaudu töötavatele elektritööriistadele (toitekaabliga) kui ka akuga töötavatele elektritööriistadele (toitekaablita).

Töökoha ohutus

1) **Tagage töökohas puhtus ja korralik valgustus.** Segadus või valgustamata töökohad võivad põhjustada vigastusi.
2) **Ärge töötage elektritööriistaga plahvatusohtlikus keskkonnas, kus leidub süttivaid vedelikke, gaase või tolmu.** Elektritööriistad tekitavad sädemeid, mille mõjul võib tolm või aurud süttida.

3) **Ärge lubage lapsi ega kõrvalisi isikuid elektritööriista kasutamise ajal lähedusse.** Tähelepanu kõrvalejuhtimise korral võite kaotada kontrolli elektritööriista üle.

Elektriohutus

1) **Elektritööriista pistik peab sobima pistikupesasse. Pistikut ei tohi vähimalgi määral muuta. Ärge kasutage adapterpistikut kaitse-maandusega elektritööriistade-ga.** Muutmata pistikud ja sobivad pistikupesad vähendavad elektrilöögi ohtu.

2) **Vältige kokkupuudet maandatud pindadega, nagu torud, radiaatorid, pliidid ja külmkapid.** Kui teie keha on maandatud, on elektrilöögi oht suurem.

3) **Elektritööriistad ei tohi saada märjaks.** Vee sattumine elektritööriista suurendab elektrilöögi ohtu.

4) **Ärge kasutage toitejuhet elektritööriista kandmiseks või riputamiseks ja ärge hoidke juhtmest, et tõmmata pistikut pistikupesast. Toitejuhe ei tohi kokku puutuda kuumuse, õli, teravate servade ega ka liikuvate osadega.** Kahjustatud või millegi ümber keerdunud toitejuhtmed tõstavad elektrilöögi ohtu.

5) **Kui töötate elektritööriistaga välitingimustes, kasutage ainult selliseid pikenduskaableid, mis sobivad välitingimuste jaoks.** Välistingimuste jaoks sobiva pikenduskaabli kasutamine vähendab elektrilöögi ohtu.

6) **Kui elektritööriista tuleb kindlasti kasutada niiskes keskkonnas, kasutage rikkevoolukaitselüli-tit.** Rikkevoolukaitselüliti kasutamine vähendab elektrilöögi ohtu.

Inimeste ohutus

1) **Olge tähelepanelik ja jälgige oma tegevust ning töötage elektritööriistaga mõistlikult. Ärge kasutage elektritööriista, kui olete väsinud või narkootikumide, alkoholi või ravimite mõju all.** Üks hajevil hetk elektritööriista kasutamisel võib põhjustada raskeid vigastusi.

2) **Kandke isikukaitsevahendeid ja alati kaitseprille.** Kui kannate elektritööriista tüübi ja kasutusviisiga sobivaid isikukaitsevahendeid, nagu tolmumask, libisemiskindlad turvajalatsid, kaitsekiiver või kuulmiskaitse, väheneb vigastuste oht.

3) **Vältige juhuslikku käivitamist. Elektritööriista ei tohi ühendada vooluvõrku ja/või akuga ega ka üles tõsta või kanda, kui te pole eelnevalt veendunud, et tööriist on välja lülitatud.** Kui hoiate elektritööriista kandmise ajal sõrme lülitil või kui ühendate sisselülitatud elektritööriista vooluvõrku, võivad tagajärjeks olla õnnetused.

4) **Eemaldage seadistamistööriistad või mutrivõtmed enne elektritööriista sisselülitamist.** Tööriist või võti, mis asub elektritööriista pöörlevas osas, võib põhjustada vigastusi.

5) **Hoidke oma keha normaalselt. Seiske kindlalt ja hoidke alati tasakaalu.** Nii saate elektritööriista ootamatutes olukordades paremini kontrollida.

6) **Kandke sobivaid riideid. Ärge kandke avaraid riideid ega ehteid. Hoidke juukseid, riideid ja kindaid liikuvatest osadest eemal.** Lahtised riided, ehted või pikad juuksed võivad sattuda liikuvatesse osadesse.

7) **Kui seadmele on võimalik paigaldada tolmuimejad ja tolmukogumisseadmed, siis veenduge selles, et need oleksid ühendatud ja õigesti kasutuses.** Tolmuimeja kasutamine võib vähendada tolmust lähtuvaid ohtusid.

8) **Ärge olge ülemäära enesekindel ja ärge eirake elektritööriistade ohutusreegleid ka siis, kui tunnete elektritööriista pärast mitmekordset kasutamist.** Hooletu käitumine võib viia mõne sekundiga raskete vigastusteni.

Elektritööriista kasutamine ja hooldamine

1) **Ärge koormake seadet üle. Kasutage oma töö jaoks selleks ettenähtud elektritööriista.** Õige elektritööriistaga töötate tõhusamalt ja turvalisemalt ning ettenähtud võimsusvahemikus.

2) **Ärge kasutage rikkis lülitiga elektritööriista.** Elektritööriist, mida ei saa enam sisse või välja lülitada, on ohtlik ja vajab parandamist.

3) **Tõmmake pistik pistikupesast ja/või eemaldage eemaldatav aku enne, kui hakkate seadet seadistama, tarvikuid vahetama või elektritööriista ära panete.** See ettevaatusabinõu aitab vältida elektritööriista juhuslikku käivitamist.

4) **Kui te ei kasuta elektritööriistu, hoidke neid selliselt, et need ei satuks laste kätte. Ärge lubage elektritööriista kasutada inimestel, kes seda ei tunne või kes pole neid juhiseid lugenud.** Elektritööriistad on kogemusteta inimeste käes ohtlikud.

5) **Hooldage elektritööriistu ja tarvikuid hoolikalt. Kontrollige, kas liikuvad osad töötavad laitmatult ega kiilu kinni, kas mõni osa on murdunud või selliselt kahjustatud, et elektritööriista toimimine on mõjutatud. Laske kahjustatud osad enne elektritööriista kasutamist parandada.** Paljud õnnetused juhtuvad halvasti hooldatud elektritööriistade tõttu.

6) **Jälgige, et lõikavad tööriistad oleksid teravad ja puhtad.** Hoolikalt hooldatud lõiketööriistad, millel on teravad lõikeservad, kiiluvad vähem kinni ja neid on kergem juhtida.

7) **Järgige neid juhiseid elektritööriista, tarvikute ja lisaseadmete jms kasutamisel. Pidage seejuures silmas ka töötingimusi ja tehtavat tööd.** Kui kasutate elektritööriista ettenähtust muul eesmärgil, võib see põhjustada ohtlikke olukordi.

8) **Jälgige, et käepidemed ja haardepinnad oleksid kuivad ja puhtad ning et neil poleks õli ega määrderasva.** Libedad käepidemed ja haardepinnad ei võimalda elektritööriista kindlalt käsitseda ega ootamatutes olukordades kontrolli all hoida.

Akuga tööriista kasutamine ja hooldamine

1) **Laadige akusid ainult tootja soovitatud laadijatega.** Kui kasutate kindlat liiki akule sobivat laadijat mõne muu akuga, võib see põhjustada tulekahju.

2) **Kasutage elektritööriistades ainult neile ettenähtud akusid.** Kui kasutate teistsuguseid akusid, võivad tagajärjeks olla vigastused ja tulekahju.

3) **Jälgige, et mittekasutatud akude läheduses poleks kirjaklambreid, münte, võtmeid, naelu, kruvisid või muid väikeseid metallist esemeid, mis võiva kontaktide vahel ühen-**

duse tekitada. Akukontaktide vahel tekkiv lühis võib põhjustada põletusi või tulekahju.

4) **Vale kasutamise korral võib vedelik akust välja tungida. Sellega ei tohi kokku puutuda. Kokkupuutumise korral loputage seda kohta veega. Kui vedelik satub silma, pöörduge lisaks arsti poole.** Väljuv akuvedelik võib põhjustada nahaärritusi või põletusi.

5) **Ärge kasutage kahjustatud või muudetud akut.** Kahjustatud või muudetud akud võivad käituda ettearvamatult ning põhjustada tulekahju, plahvatusi või vigastusi

6) **Akule ei tohi olla tule läheduses ega liiga kõrgete temperatuuridega kohas.** Tulekahju või temperatuurid, mis ületavad 130 °C, võivad põhjustada plahvatuse.

7) **Järgige laadimisjuhiseid ja ärge laadige akut või akuga tööriista mingil juhul väljaspool kasutusjuhendis nimetatud temperatuurivahemikku.** Vale laadimine või laadimine väljaspool temperatuurivahemikku võib aku hävitada ja tõsta tulekahju ohtu.

Teenindus

1) **Laske oma elektritööriista parandada ainult spetsialistil, kes kasutab originaalvaruosi.** See tagab elektritööriista ohutuse säilitamise.

2) **Ärge üritage hooldada kahjustatud akusid.** Kõik akude hooldustööd peab tegema tootja või volitatud esindused.

Täiendavad ohutusjuhised värvipihustuspüstolitele

⚠ HOIATUS!

- ▶ Pöörake tähelepanu ohtudele, mis võivad pihustusmaterjalist tekkida.
- ▶ Järgige mahutitele kantud märgiseid ja pihustusmaterjali tootja antud juhiseid.

- **Hoidke oma töökoht puhas, hästi valgustatud ning vaba värvi- ja lahustianumatest, lappidest ja muudest tuleohtlikest materjalidest.** Võimalik isesüttimise oht. Hoidke tulekustutid/ tulekustutusvahendid alati käepärast.
- **Tagage pritsmealal hea ventilatsioon ja piisavalt värsket õhku kogu ruumis.** Aurustuvad tuleohtlikud lahustid loovad plahvatusohtliku keskkonna.
- **Toode sobib ainult mittesüttivate materjalidega kasutamiseks. Kasutage veepõhiseid materjale, mittelenduvaid süsivesinikke vms materjale.** Äärmiselt aurustuvad tuleohtlikud lahustid loovad plahvatusohtliku keskkonna.
- **Ärge pihustage süttimisallikate, näiteks staatiliste sädemete, avatud leegi, juhtvalgustite, kuumade objektide, mootorite, sigarettide läheduses ja toitejuhtmete eemaldamisel või sisestamisel või lülitite vajutamisel.** Sellised sädemeallikad võivad ümbruse süüdata.
- **Ärge pihustage materjale, mis on teadaolevalt ohtlikud.** Tundmatud materjalid võivad luua ohtlikke tingimusi.
- **Kandke täiendavaid isikukaitsevahendeid, näiteks sobilikud kaitsekindad ja kaitse- või hingamismaskid, kui pihustate või käsitsete kemikaale.** Sobilikes

tingimustes isikukaitsevahendite kandmine vähendab kokkupuudet ohtlike koostisainetega.

- **Olge ettevaatlik kõigi pihustusmaterjalist lähtuvate ohtude suhtes. Jälgige mahutile kantud märgistust või tootja teavet pihustusmaterjali kohta, sealhulgas palvet kanda isikukaitsevahendit.** Tootja juhiseid tuleb järgida, et vähendada tulekahju ja mürkidest, kantserogeenidest jms ainetest lähtuvat vigastuste ohtu.
- Pihustit ei tohi kasutada süttimisohtlike ainete pihustamiseks. Pihusteid ei tohi puhastada süttimisohtlike lahustitega.

Laadijate ohutusjuhised

- Lapsed alates 8. eluaastast ning inimesed, kelle füüsilised, sensoorsed või vaimsed võimed on piiratud või kellel on liiga vähe kogemusi või teadmisi, tohivad seda seadet kasutada juhul, kui nad teevad seda järelevalve all või kui neid õpetatakse seadet ohutult kasutama ja nad mõistavad kasutamisega seonduvaid ohtusid.
  Lapsed ei tohi seadmega mängida.
  Lapsed ei tohi toodet ilma järelevalveta puhastada ega hooldada.
- Mittelaetavaid patareisid ei tohi laadida.
  Selle juhise rikkumine on ohtlik.
- Kui toitejuhe saab kahjustada, tuleb see ohtude vältimiseks välja vahetada. Seda peab tegema tootja või tema klienditeenindus või muu sarnaselt kvalifitseeritud isik.
- Kaitske elektrikomponente niiskuse eest. Ärge kastke neid kunagi vette ega muudesse vedelikesse, et vältida elektrilööki. Ärge hoidke seadet voolava vee all. Järgige puhastamise, hooldamise ja parandamise juhiseid.
- Seade sobib ainult siseruumides kasutamiseks.

⚠ **TÄHELEPANU!** See laadija sobib üksnes järgmist tüüpi akupakkide laadimiseks:

Parkside 20 V Akupatarei		
PAP 20 B1	2 Ah	5 elementi
PAP 20 B3	4 Ah	10 elementi
PAPS 204 A1	4 Ah	5 elementi
PAPS 208 A1	8 Ah	10 elementi

- Järgmiste riikide kliendid saavad osta ühilduvaid varuakusid ja laadijaid Lidli veebipoest: Saksamaa (lidl.de), Prantsusmaa (lidl.fr), Belgia (lidl.be), Tšehhi Vabariik (lidl.cz), Holland (lidl.nl), Poola (lidl.pl), Slovakkia (lidl.sk), Hispaania (lidl.es) Muude riikide kliendid saavad neid tellida veebisaidilt www.optimex-shop.com.

Laadimisaeg Laadija	2 Ah Akupatarei PAP 20 B1	4 Ah Akupatarei PAP 20 B3	4 Ah Smart PAPS 204 A1	8 Ah Smart PAPS 208 A1
Max 2,4 A Laadija PLG 20 A4/C1	60 min	120 min	120 min	210 min
Max 4,5 A Laadija PLG 20 A3/C3	35 min	60 min	50 min	120 min
Max 4,5 A Laadija PDSLG 20 A1	35 min	60 min	50 min	120 min
Laadija Smart PLGS 2012 A1	35 min	35 min	35 min	45 min

Enne esmakordset kasutamist

Tarvikud

⚠ HOIATUS!

▶ Ärge kasutage tarvikuid, mida **PARKSIDE** ei ole soovitanud. See võib põhjustada elektrilöögi või põlengu.

Selle toote ohutuks ja nõuetekohaseks kasutuseks on muu hulgas vaja järgmisi lisaosi, näiteks tööriistu ja tarvikuid:

- Sobilik pihustusmaterjal
- Sobivad isikukaitsevahendid

Pihustusmaterjali on võimalik hankida erikaupade müüjatelt. Järgige ostmisel alati selle seadme tehnilisi nõudeid (vt jaotist „Tehnilised andmed“). Kahtluse korral küsige nõu kvalifitseeritud spetsialistilt ja laske end spetsialiseerunud edasimüüjal nõustada.

Sobivad akupatareid ja laadijad

Akupatarei:	Parkside X 20 V Team
Laadija:	Parkside X 20 V Team

Lahtipakkimine

⚠ HOIATUS!

- ▶ Toode ja pakendid ei sobi lastele mängimiseks! Lapsed ei tohi mängida kilekottide, kilede ja väikedetailidega! Allaneelamise ja lämbumise oht!

1. Avage pakend ja eemaldage toode hoolikalt pakendist.
2. Eemaldage pakkematerjal ja ka pakke-/transpordikinnitused (kui on olemas).
3. Kontrollige, kas tarnekomplekt on täielik.
4. Kontrollige toodet ja tarvikuid võimalike transpordi käigus tekkinud kahjustuste suhtes.

Enne kasutamist

Viskoossuse kontroll

MÄRKUS

- ▶ Kasutage ainult selliseid lahjendeid, mis on sobilikud pihustatava toote jaoks. Vale lahjendi kasutamine loob tükid, mis toote ära ummistavad.
- ▶ Ärge kunagi segage sünteetilisi vaiguvärve nitrolahjendiga!
- ▶ Lugege läbi tootja juhised vastava pihustusmaterjali kohta, et saada rohkem teada sobilike lahjendite kohta.
- ▶ Ärge pihustage granuleeritud/tahkeid pihustusmaterjale.

- ■ Tootega saate töödelda max 70 DIN/s viskoossusega (voolavus) pihusainet.
- □ **Viskoossuse mõõtmine** (joon. H)**:**

1. Täitke mõõteanum 20 pihusainega servani.
2. Laske vedelikul mõõteanumast 20 välja voolata.
3. Lugege sekundeid, kuni pihusainet mõõteanumast 20 enam välja ei voola. Mõõtetulemus on väärtus DIN/s.
- □ Kui see väärtus on suurem kui 70 DIN/s: Vedeldage pihusainet sobiva vedeldiga järk-järgult, kuni mõõdate väärtuse ≤ 70 DIN/s.

Pihustuspinna ettevalmistamine

- □ Katke pihustuspinda ümbritsev ala. Vastasel juhul võivad saastuda kõik lähedusse jäävad katmata alad.
- □ Kuivatage ja puhastage pihustuspind ära.
- □ Puidust, metallist või plastist pindade värvimisel: Karestage pihustuspind ära, näiteks pihustuspinda lihvpaberiga lihvides.

Akupatarei eemaldamine/paigaldamine

⚠ ETTEVAATUST! Vigastuste oht!

- ▶ Vabastage enne akupatarei 18 paigaldamist/eemaldamist alati päästik 7, et vältida juhuslikku käivitamist.

- □ **Akupatarei eemaldamine:** Vajutage akupatarei vabastusnuppu 28. Eemaldage akupatarei 18.
- □ **Akupatarei paigaldamine:** Joondage akupatarei 18 käepidemega ja lükake see sisse. Veenduge, et akupatarei tuntavalt lukustuks. Akupatarei saab paigaldada tootesse ainult ühes suunas.

Akupatarei laetuse kontrollimine

(joonis I)

- **Akupatarei laetuse kontrollimine:** Vajutage nuppu [29]. Laetuse LEDid [30] süttivad:

LED [30]	Laetustase
Punane/oranž/roheline	Maksimaalne
Punane/oranž	Keskmine
Punane	Madal

Akupatarei laadimine

(Joon. J)

MÄRKUS

- Võite akupatareid [18] igal ajal laadida, ilma et kasutusiga lüheneks.
- Laadimise katkestamine ei kahjusta akupatareid [18].

- Laadige akupatareid [18] enne kasutamist, kui see on keskmisel või madalal laetustasemel.
- Laadimise LEDid (roheline [33] ja punane [34]) annavad teada laadija [31] ja akupatarei [18] olekust:

LED	Olek
Punane LED põleb	Akupatarei laeb
Roheline LED põleb	Akupatarei täis laetud
Roheline ja punane LED vilguvad	Akupatarei on defektne
Punane LED vilgub	Akupatarei on liiga külm või liiga soe
Roheline LED põleb (ilma akupatareita)	Laadija on valmis

1. Pange akupatarei [18] laadijasse [31].
2. Ühendage laadija [31] pistikuga toitejuhe [32] pistikupesaga.
3. Kui akupatarei [18] on täielikult laetud: Eemaldage akupatarei laadijast [31]. Tõmmake seejärel laadija pistikuga toitejuhe [32] pistikupesast välja.

Paigaldamine

⚠ HOIATUS!

Enne kui teete kohandusi, lülitage seade välja, eemaldage akupatarei [18] ja laske seadmel jahtuda!

Pihustusseadme eemaldamine

1. Avage lukusti [24]:
   - Hoidke mootori [14] käepidemest [23] kõvasti kinni.
   - Keerake teise käega pihustusseadet [4] tugevalt vastupäeva, kuni pihustusseade lukustusest välja tuleb (joonis E).
2. Keerake pihustusseadet [4] edasi, kuni see on suunatud ► [5] seadmel ◄🔓 [26] (joonis D).
3. Tõmmake pihustusseade [4] mootorist [14] välja (joon. C).

Pihustusseadme kinnitamine

1. Pange ühendustoru [6] pihustusühendusse [25] (joonis C).
2. Joondage ► [5] ja ◄🔓 [26]. Keerake pihustusseadet [4] päripäeva, kuni lukk [27] lukustub (joonis D).

Düüsi vahetamine/ sisestamine

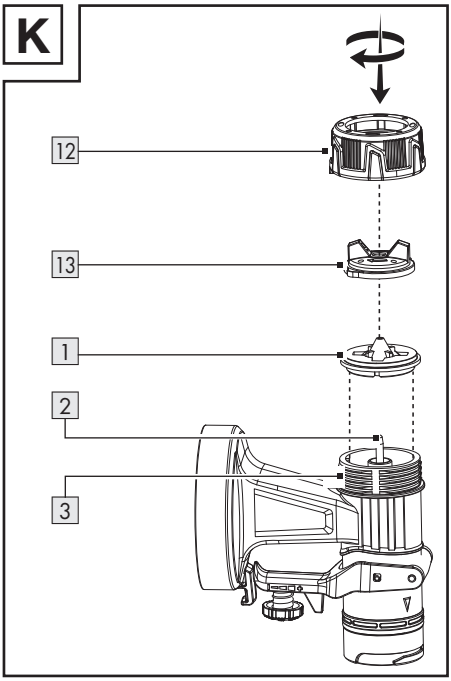

1. Hoidke enne ülemutri 12 lahtikeeramist toodet nii, et düüsipea 13 oleks ülespoole suunatud. See hoiab ära osade väljakukkumise.
2. Keerake ülemutrit 12 vastupäeva.
3. Võtke ülemutter 12 koos düüsipeaga 13 pihustusseadmest 4 ära.

□ Kui düüs 1 on juba paigaldatud:
— Võtke düüs nõelalt 2 ära.
— Vajaduse korral tõmmake düüs kruvikeerajaga ettevaatlikult välja.

4. Asetage soovitud düüs 1 nõelale 2.
5. Asetage düüsipea 13 düüsile 1.
6. Pange ülemutter 12 väiksele keermele 3.
7. Pingutamine: Pöörake ülemutrit 12 päripäeva.

Õige düüsi valimine

1 Düüs *	Kasutamine
1,5 mm	Madal viskoossus
1,8 mm	Veepõhised värvid
2,2 mm	Kõrge viskoossus
2,6 mm	Õlipõhised värvid

□ Täiendavat teavet vt jaotisest „Viskoossuse testimine“.

Pihustusmaterjaliga täitmine

Joon. G

MÄRKUS

▶ Voltige paberlehter 35 lahti. Asetage täitmise hõlbustamiseks paberlehter värvimahutile 9.

MÄRKUS

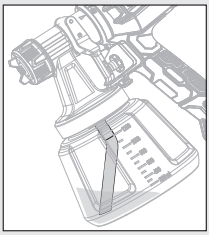

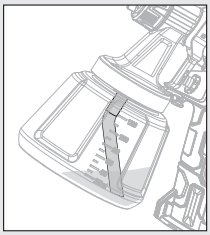

▶ Töötamine madalate pihustuspindadega: Suunake tõusutoru 10 nii, et see oleks suunatud ettepoole: Düüsipea 13 suund

▶ Töötamine kõrgemate pihustuspindadega: Suunake tõusutoru 10 nii, et see oleks suunatud tahapoole: Mootori 14 suund

1. Keerake värvimahuti 9 pihustusseadmelt 4 ära.
2. Paigaldage tõusutoru 10 suure keerme 11 sisse.
3. Lisage pihusaine värvimahutisse 9.

* Düüsiava läbimõõt on trükitud düüsi 1 siseküljele.

4. Keerake värvimahuti 9 pihustusseadmesse 4.

Kasutamine

Sisse- ja väljalülitamine

⚠ HOIATUS! Vigastuste oht!

▶ Ärge kunagi suunake toodet inimeste ega loomade poole.

MÄRKUS

▶ Hoidke toodet töötamise ajal ühtlaselt 15 cm kaugusel pihustatavast pinnast.

- **Akupatarei paigaldamine:** Joondage akupatarei 18 käepidemega ja lükake see sisse. Veenduge, et akupatarei tuntavalt lukustuks.
- **Sisselülitamine ja pihustamine:** Vajutage ja hoidke päästikut 7 all.
- **Väljalülitamine:** Vabastage päästik 7.

Pihustuskoguse reguleerimine

- **Pihustuskoguse suurendamine või vähendamine:** Keerake seaderatast 8 **+** või **–** suunas.

Joatüübi määramine

- Keerake düüsipead 13 nii, et düüsipea sõrmklapid oleksid suunatud ülemutri 12 vastava sümboli poole.

Sümbol	Pihusti tüüp	Kasutamine
●	Ühesuunaline	Nurgad Kandid Raskesti ligipääsetavad pinnad
▮	Vertikaalne lamejuga	Kõik muud pinnad **
▬	Horisontaalne lamejuga	Kõik muud pinnad **

Pärast kasutamist

- Lülitage toode välja ja eemaldage akupatarei 18. Laske tootel jahtuda.
- Kontrollige, puhastage ja hoiustage toodet (vt „Puhastamine ja hooldus“).

Veakõrvaldus

Probleem	Võimalik põhjus	Lahendus
Mootor töötab, kuid pihustusseade on blokeeritud.	Kuivanud värvijäägid blokeerivad avad nõela 2 ümbruses.	Eemaldage puhastusnõelaga 21 värvijäägid nõela 2 piirkonnas olevatest avadest.
Toode ei pihusta enam, kuigi värvimahutis 9 on veidi värvi.	Värvimahuti 9 nurga all paiknev tõusutoru 10 on vales suunas.	Suunake tõusutoru 10 ümber (vt „Pihustusmaterjaliga täitmine“).

** Reguleerige sõltuvalt pihustamise suunast

Puhastamine ja hooldus

⚠ HOIATUS!

Enne kui teete ülevaatus-, hooldus- või puhastustöid, lülitage seade välja, eemaldage akupatarei 18 ja laske tootel maha jahtuda!

Puhastamine

MÄRKUS

- ▶ Puhastage toodet iga kasutuskorra järel, vastasel juhul võivad düüsid 1 ummistuda.
- ▶ Ärge kasutage seadme puhastamiseks keemilisi, leeliselisi, abrasiivseid või muid tugevaid puhastus- või desinfitseerimisvahendeid, kuna need võivad pindu kahjustada.
- ▶ Ärge kasutage silikoonipõhiseid määrdeaineid.
- ▶ Ärge kunagi asetage tervet toodet lahustisse.
- ▶ Kandke puhastamise ajal sobilikke kindaid.
- ▶ Jälgige, et toote sisemusse ei satuks vedelikke.

■ Korrapärane põhjalik puhastamine aitab tagada turvalist kasutamist ja pikendab toote kasutusiga.

□ Puhastage mootoriosa 14 kuiva lapiga. Kasutage raskesti ligipääsetavate kohtade jaoks pehmet harja.
Eriti tuleb mustus ja tolm eemaldada just õhutusavadest, kasutades lappi ja pehmet harja.
Õhutusavad peavad olema alati vabad.

□ Pihustage iga kasutuskorra järel tootega vett.

□ Puhastage järgmised osad puhastusharja 22 või puhastusnõelaga 21:
- — 1 Düüsid
- — 2 Nõel (nõela ümbruses olevad avad)
- — 4 Pihustusseade
- — 13 Düüsipea

Õhufiltri puhastamine

Joon. F

1. Õhufiltri 15 eemaldamine: Vajutage õhufiltri katte 17 vabastusnupud 16 alla ja hoidke need allavajutatud asendis. Eemaldage õhufiltri kate.
2. Võtke õhufilter 15 õhufiltri kattest 17 välja.
   Vajaduse korral raputage õhufiltrit.
3. Tugeva määrdumise korral puhastage õhufiltrit 15 voolava vee all. Laske õhufiltril põhjalikult ära kuivada.
   Vajaduse korral vahetage õhufilter asendusõhufiltri 19 vastu välja.

Hooldus

■ Toode on hooldusvaba.

□ Kontrollige toodet iga kord enne ja pärast kasutamist kulumise ja kahjustuste suhtes.

Remont

□ Selle toote sisemuses ei ole osi, mida kasutaja saaks remontida. Pöörduge toote kontrollimiseks ja töökorda seadmiseks kvalifitseeritud spetsialisti poole.

Hoiustamine

□ Puhastage toodet (vt „Puhastamine ja hooldus“).

□ Hoiustage toodet ja selle lisatarvikuid pimedas, kuivas, külmumiskindlas ja hästi ventileeritud kohas.

□ Hoiustage toodet alati lastele kättesaamatus kohas.

Transport

- Kaitske toodet löökide ja tugeva vibratsiooni eest, mis tekivad eelkõige sõidukites transportimisel.
- Kindlustage toode libisemise ja ümbermineku vastu.

Jäätmekäitlus

Pakend koosneb keskkonnasõbralikest materjalidest, mida saab käidelda kohalikes ringlussevõtu keskustes.

Jälgige prügi sorteerimisel pakkematerjalide tähistusi, mis koosnevad lühenditest (a) ja numbritest (b) ning nende tähendused on järgmised: 1–7: plastik/20–22: paber ja papp/ 80–98: liitmaterjalid.

Toode:

Küsige vana toote käitlemise võimaluste kohta oma valla- või linnavalitsusest.

Ärge visake oma vana toodet keskkonna kaitsmise huvides olmeprügi hulka, käidelge see nõuetekohaselt. Kogumispunktide ja nende lahtioleku aegade kohta saate teavet asjakohasest haldusasutusest.

Katkised ja kasutatud patareid/akud tuleb ringlusse võtta. Viige patareid/akud ja/või toode selleks ettenähtud kogumiskohta.

Patareide/akude valest jäätmekäitlusest tulenevad keskkkonnakahjustused!

Enne toote jäätmekäitlusesse andmist võtke sellest patareid/akupakk välja.

Patareisid/akusid ei tohi visata olmeprügi hulka. Need võivad sisaldada mürgiseid raskemetalle ning kuuluvad eriprügi hulka. Raskemetallide keemilised sümbolid on järgmised: Cd = kaadmium, Hg = elavhõbe, Pb = plii. Seetõttu viige kasutatud patareid/akud kohaliku omavalitsuse kogumispunkti.

Garantii

Toode on valmistatud rangete kvaliteedijuhiste järgi ja seda on enne tarnimist põhjalikult kontrollitud. Materjali- või tootmisdefektide korral on teil seaduslikud õigused toote müüja suhtes. Teie seadusjärgsed õigused ei ole mingil juhul piiratud meie allpool sätestatud garantiiga.

Selle toote garantii kehtib 3 aastat alates ostukuupäevast. Garantiiaeg algab ostukuupäevaga. Hoidke müügitšeki originaali kindlas kohas, kuna see dokument on vajalik ostu tõendamiseks.

Kõikidest kahjustustest või defektidest, mis esinesid juba ostmise ajal, tuleb teatada kohe pärast toote lahtipakkimist.

Kui tootel ilmneb 3 aasta jooksul alates ostukuupäevast materjali- või teostusviga, parandame või asendame selle omal valikul teie eest tasuta. Garantiiperioodi ei pikendata kinnitatud garantiinõudega. See kehtib ka asendatud ja parandatud osade kohta.

See garantii kaotab kehtivuse, kui toode on kahjustatud, või kui seda on valesti kasutatud või hooldatud.

Garantii katab materjali- ja tootmisdefektid. See garantii ei laiene tooteosadele, mis on tavapäraselt kulunud ja mida seetõttu peetakse kuluvateks osadeks (nt akud, voolikud, värvikassetid), ega ka purunevate osade kahjustustele, nt lülitid või klaasist osad.

Garantii käsitlemine

Selleks et teie mureküsimus saaks kiire lahenduse, järgige palun alltoodud juhiseid:

Kõikide päringute jaoks hoidke oma ostu tõendamiseks alles kassatšekk ja tootenumber (IAN 520618_2507).

Tootenumbri leiate tootel olevalt tüübisildilt või graveeringult, oma kasutusjuhendi tiitellehelt (all vasakul) või toote taga- või allosas olevalt kleebiselt.

Toote toimivusvigade või muude puuduste korral võtke kõigepealt telefoni või e-posti teel ühendust alltoodud teenindusosakonnaga.

Lisades defektsele tootele ostudokumendi (kassatšeki), kirjelduse toote puuduste kohta ja andmed selle kohta, millal need ilmnesid, saate selle tasuta saata teile teadaantud teeninduse aadressile.

PDF ONLINE
parkside-diy.com

Neid ja paljusid teisi käsiraamatuid saate vaadata ja alla laadida lehelt parkside-diy.com. Selle QR-koodi abil satute otse lehele parkside-diy.com. Valige oma riik ja otsige otsinguvälja abil kasutusjuhendeid. Tootenumbri (IAN) 520618_2507 sisestamisel pääsete ligi oma toote kasutusjuhendile.

● Teenindus

(EE) **Teenindus Eestis**
Tel: 8000049141
Kontakti vorm *parkside-diy.com*
IAN 520618_2507

ELi vastavusdeklaratsioon

ELi VASTAVUSDEKLARATSIOON (nr 520618_2507)	
IAN:	**520618_2507**
Tootekood:	**"PARKSIDE"Aku-värvipüstol 20V**
Mudeli number:	**HG09186**

Eelkirjeldatud deklareeritav toode on kooskõlas asjaomaste liidu ühtlustatud õigusaktidega:

Direktiiv 2006/42/EÜ
Direktiiv 2014/30/EU
Direktiiv 2011/65/EL koos kõigi sellega seotud muudatustega

Viited kasutatud harmoneeritud standarditele või viited muudele tehnilistele spetsifikatsioonidele, millele vastavust deklareeritakse:

Nr / Osad
Direktiiv 2006/42/EÜ
EN 60745-1:2009/A11:2010
EN 50580:2012/A1:2013
Direktiiv 2014/30/EU
EN IEC 55014-1:2021
EN IEC 55014-2:2021

Eespool kirjeldatud deklareeritav ese on kooskõlas Euroopa Parlamendi ja nõukogu 8. juuni 2011. aasta direktiiviga 2011/65/EL teatavate ohtlike ainete kasutamise piiramise kohta elektri- ja elektroonikaseadmetes:

Nr / Osad
EN IEC 63000:2018

Tehnilise dokumentatsiooni valdaja: OWIM GmbH & Co.KG

Alla kirjutanud:

OWIM GmbH & Co. KG, Stiftsbergstraße 1, 74167 Neckarsulm, Saksamaa

Käesolev vastavusdeklaratsioon on välja antud tootja ainuvastutusel.

Algse vastavusdeklaratsiooni tõlge

Neckarsulm	14.10.2025	ppa. Buchheim	ppa. T. Maier
Koht	Kuupäev	ppa. Jens Buchheim Volitatud allakirjutanu	ppa. Dr. Thorsten Maier Volitatud allakirjutanu

EE

Izmantotie brīdinājumi un simboli . . . . . Lpp. 146
Ievads . . . . . Lpp. 147
Paredzētais lietojums . . . . . Lpp. 147
Piegādes komplekts . . . . . Lpp. 147
Detaļu apraksts . . . . . Lpp. 148
Tehniskie parametri . . . . . Lpp. 148
Drošības norādījumi . . . . . Lpp. 150
Vispārīgas drošības norādes elektroinstrumentiem . . . . . Lpp. 150
Papildu drošības norādījumi darbam ar krāsas izsmidzināšanas pistolēm . . . . . Lpp. 153
Lādētāju drošības norādes . . . . . Lpp. 154
Pirms pirmās lietošanas reizes . . . . . Lpp. 155
Papildu aprīkojums . . . . . Lpp. 155
Izpakošana . . . . . Lpp. 155
Pirms lietošanas . . . . . Lpp. 156
Viskozitātes pārbaude . . . . . Lpp. 156
Izsmidzināmās virsmas sagatavošana . . . . . Lpp. 156
Akumulatora bloka izņemšana/ievietošana . . . . . Lpp. 156
Akumulatora bloka uzlādes stāvokļa pārbaude . . . . . Lpp. 156
Akumulatora bloka uzlādēšana . . . . . Lpp. 157
Montāža . . . . . Lpp. 157
Smidzināšanas ierīces noņemšana . . . . . Lpp. 157
Smidzināšanas ierīces nostiprināšana . . . . . Lpp. 157
Sprauslas nomaiņa/ievietošana . . . . . Lpp. 158
Izsmidzināšanas materiāla iepildīšana . . . . . Lpp. 158
Lietošana . . . . . Lpp. 159
Ieslēgšana un izslēgšana . . . . . Lpp. 159
Izsmidzināšanas daudzuma iestatīšana . . . . . Lpp. 159
Strūklas veida iestatīšana . . . . . Lpp. 159
Pēc lietošanas . . . . . Lpp. 159
Kļūdu novēršana . . . . . Lpp. 160

Tīrīšana un kopšana . . . . . Lpp. 160
Tīrīšana . . . . . Lpp. 160
Gaisa filtra tīrīšana . . . . . Lpp. 160
Apkope . . . . . Lpp. 161
Remonts . . . . . Lpp. 161
Glabāšana . . . . . Lpp. 161
Transportēšana . . . . . Lpp. 161
Utilizācija . . . . . Lpp. 161
Garantija . . . . . Lpp. 161
Rīcība garantijas gadījumā . . . . . Lpp. 162
Serviss . . . . . Lpp. 162
ES atbilstības deklarācija . . . . . Lpp. 163

Izmantotie brīdinājumi un simboli

Šajā lietošanas instrukcijā, uz iepakojuma un datu plāksnītē ir izmantoti šādi brīdinājumi:

	Izlasiet lietošanas pamācību.		Pirms piederumu nomaiņas un tīrīšanas, kā arī laikā, kad to nelietojat, izslēdziet izstrādājumu un noņemiet akumulatoru bloku.
	BĪSTAMI! Šis simbols kopā ar signālvārdu “Bīstami” norāda uz augstas riska pakāpes apdraudējumu, un, ja tas netiek novērsts, rodas smaga trauma vai iestājas nāve.		Nēsājiet acu aizsargus!
			Nēsājiet dzirdes aizsardzības līdzekļus!
			Nēsājiet elpošanas ceļu aizsardzības līdzekļus!
	BRĪDINĀJUMS! Šis simbols kopā ar signālvārdu “Brīdinājums” norāda uz vidējas riska pakāpes apdraudējumu, kura neievērošanas dēļ var rasties smaga trauma vai iestāties nāve.		Sargiet akumulatoru bloku no karstuma un ilgstošas, spēcīgas saules gaismas iedarbības.
			Sargiet akumulatoru bloku no ūdens un mitruma.
			Sargiet akumulatoru bloku no uguns.
	PIESARDZĪBU! Šis simbols kopā ar signālvārdu “Piesardzību” norāda uz zemas riska pakāpes apdraudējumu, kura neievērošanas dēļ var rasties neliela vai vidēji smaga trauma.		Simbols II aizsargklases izstrādājumam (dubultizolācija)
	UZMANĪBU! Šis simbols kopā ar signālvārdu “Uzmanību” norāda uz iespējamu mantas bojājuma risku.	T3.15A	Smalkais drošinātājs
	Bloķēšana		Līdzstrāva/spriegums
	Atbloķēšana		Maiņstrāva/spriegums

CE	CE zīme apstiprina atbilstību ES direktīvām, kas piemērojamas izstrādājumam.	■ □	Drošības norādījumi Norādījumi par apiešanos

20 V AR AKUMULATORU DARBINĀMA KRĀSAS IZSMIDZINĀŠANAS PISTOLE

● Ievads

Apsveicam jūs ar jaunā izstrādājuma iegādi! Jūs esat izvēlējies augstas kvalitātes izstrādājumu. Lietošanas instrukcija ir šī izstrādājuma sastāvdaļa. Tā ietver svarīgas norādes attiecībā uz drošību, lietošanu un utilizāciju. Pirms izstrādājuma lietošanas iepazīstieties ar visiem lietošanas un drošības norādījumiem. Izmantojiet izstrādājumu tikai tā, kā aprakstīts un atbilstoši tam paredzētajam lietojumam. Ja nododat izstrādājumu citai personai, dodiet līdzi arī visu dokumentāciju.

● Paredzētais lietojums

Šī 20 V ar akumulatoru darbināmā krāsas izsmidzināšanas pistole (turpmāk tekstā – “izstrādājums” vai “elektroinstruments”) ir piemērota krāsu, laku un glazūru uzklāšanai.

Ar šā izstrādājuma palīdzību varat izstrādāt izsmidzināšanas materiālu ar viskozitāti līdz maks. 70 DIN/sek.

Izstrādājums nav piemērots darbam ar viegli uzliesmojošām, degošām krāsām, lakām vai šķīdinātājiem.

Ikreiz lietojiet izsmidzināšanas materiālu atbilstoši paredzētajam lietojumam! Iegādājoties un lietojot izsmidzināšanas materiālus, ievērojiet izstrādājuma tehniskās prasības (skatiet “Tehniskie parametri”).

Cita izstrādājuma lietošana vai izmaiņas tiek uzskatītas par nepareizām, un tās var radīt tādus riskus kā apdraudējumu dzīvībai, traumas un bojājumus. Ražotājs neuzņemas atbildību par bojājumiem, kas radušies nepareizas lietošanas dēļ. Izstrādājums nav paredzēts komerciālai lietošanai vai citām lietojuma jomām.

● Piegādes komplekts

⚠ BRĪDINĀJUMS!

▶ Izstrādājums un iepakojuma materiāli nav rotaļlietas bērniem! Bērni nedrīkst spēlēties ar plastmasas maisiņiem, folijām un sīkām detaļām! Pastāv aizrīšanās un nosmakšanas risks!

1× 20 V Ar akumulatoru darbināma krāsas izsmidzināšanas pistole
4× Sprauslas *:
Ø 1,5 mm
Ø 1,8 mm
Ø 2,2 mm
Ø 2,6 mm
1× Viskozitātes mērtrauks
1× Papīra piltuve
1× Tīrīšanas adata
1× Tīrīšanas suka
2× Filtri **
1× Lietošanas pamācība

* 1 sprausla jau uzstādīta
** 1 filtrs jau uzstādīts

Detaļu apraksts

A attēls:

1 Sprausla, 4×
Ø 1,5 mm
Ø 1,8 mm
Ø 2,2 mm
Ø 2,6 mm
2 Adata
3 Mazā vītne
4 Smidzināšanas ierīce
5 ► Smidzināšanas ierīces novietošana
6 Savienojuma caurule
7 Nospiežamā mēlīte
8 Pārslēdzējs
9 Krāsas tvertne
10 Spiediena caurulīte
11 Lielā vītne
12 Uzmavuzgrieznis
13 Sprauslas galva

B attēls:

14 Motora bloks
15 Gaisa filtrs
16 Atbloķēšanas poga
17 Gaisa filtra pārsegs
18 Akumulatoru bloks ***
19 Rezerves gaisa filtrs
20 Mērtrauks
21 Tīrīšanas adata
22 Tīrīšanas suka
23 Rokturis
24 Fiksators
25 Smidzināšanas pieslēgums
26 ◄🔓 Atbloķēts
27 ◄🔒 Nobloķēts

I attēls:

18 Akumulatoru bloks ***
28 Akumulatoru bloka atbloķēšanas poga
29 Taustiņš (uzlādes stāvoklis)
30 Uzlādes līmeņa LED (sarkana/oranža/zaļa)

J attēls:

18 Akumulatoru bloks ***
31 Lādētājs (ātrais lādētājs) ***
32 Pieslēguma vads ar kontaktdakšu
33 Uzlādes kontroles LED – zaļa
34 Uzlādes kontroles LED – sarkana

Bez attēla:

35 Papīra piltuve

Tehniskie parametri

20 V Ar akumulatoru darbināma krāsas izsmidzināšanas pistole	**PFSA 20-Li B2**
Nominālais spriegums:	20 V ⎓
Padeves jauda:	700 ml/min (ūdens)
Krāsas tvertne:	1200 ml
Maks. viskozitāte:	70 DIN/sek.

Akumulatoru bloks	**PAP 20 B1 *** **
Tips:	Litija jonu
Nominālais spriegums:	20 V ⎓
Ietilpība:	2 Ah
Enerģētiskā vērtība:	40 Wh
Bateriju elementu skaits:	5

Ātrais lādētājs	**PLG 20 C3 *** **
Ieeja:	
Nominālais spriegums:	230–240 V~
Nominālā frekvence:	50 Hz
Nominālā jauda:	120 W
Drošinātājs (iekšējais):	3,15 A/T3.15A

*** Akumulators un ātrais lādētājs nav iekļauti komplektācijā.

Izeja:	
Nominālais spriegums:	21,5 V ⎓
Uzlādes strāva:	4,5 A
Aizsardzības klase:	II/⧈

Uzlādes laiks:	
Akumulatora tips PAP 20 B1, 2,0 Ah (nopērkams atsevišķi):	45 min
Akumulatora tips PAP 20 B3, 4,0 Ah (nopērkams atsevišķi):	60 min

Ieteicamā apkārtējās vides temperatūra:	
Uzlādes laikā:	no +4 °C līdz +40 °C
Darbības laikā:	no +4 °C līdz +40 °C
Uzglabāšanas laikā:	no +20 °C līdz +26 °C

Trokšņa emisijas vērtības

Izmērītās vērtības tika noteiktas saskaņā ar EN 60745. Elektroinstrumenta A svērtais trokšņa līmenis parasti ir:

Skaņas spiediena līmenis L_{pA}:	73,4 dB
Kļūda K_{pA}:	3 dB
Skaņas jaudas līmenis L_{WA}:	84,4 dB
Kļūda K_{WA}:	3 dB

Vibrāciju emisijas vērtības Kopējās vibrācijas vērtības (vektoru summa trīs virzienos), kas noteiktas saskaņā ar EN 60745:	
Vibrācijas lielums a_h:	< 2,5 m/s²
Kļūda K:	1,5 m/s²

⚠ BRĪDINĀJUMS!

Valkājiet dzirdes aizsardzības līdzekļus! Troksnis var izraisīt dzirdes zudumu.

⚠ BRĪDINĀJUMS!

- Vibrāciju un trokšņa emisijas elektroinstrumenta faktiskās lietošanas laikā var atšķirties no norādītajām vērtībām atkarībā no elektroinstrumenta izmantošanas veida, jo īpaši no tā, kāda veida sagatave tiek apstrādāta. Centieties, lai vibrācijas un trokšņi būtu pēc iespējas zemāki. Pasākumi, lai samazinātu vibrācijas iedarbību lietojot instrumentu, ir valkāt cimdus un ierobežot darba laiku. Jāņem vērā visas darbības cikla daļas (piemēram, reizes, kad elektroinstruments tiek izslēgts, un reizes, kad tas tiek ieslēgts, bet darbojas bez slodzes).

NORĀDE

- Norādītā kopējā vibrāciju vērtība un noteiktā trokšņa emisijas vērtība ir izmērīta saskaņā ar standartizētu testa metodi, un tās var izmantot, lai salīdzinātu vienu elektroinstrumentu ar citu.
- Norādīto kopējo vibrācijas vērtību un noteikto trokšņa emisijas vērtību var izmantot arī sākotnējam slodzes novērtējumam.

Drošības norādījumi

Vispārīgas drošības norādes elektroinstrumentiem

⚠ BRĪDINĀJUMS!

▶ **Izlasiet visas drošības norādījumus, pamācības, aplūkojiet attēlus un tehniskos parametrus, kuri iekļauti elektroinstrumenta komplektācijā.** Neievērojot zemāk sniegtos norādījumus, var rasties elektriskās strāvas trieciens, ugunsgrēks un/vai nopietnas traumas.

Saglabājiet visas drošības norādījumus un pamācības turpmākai uzziņai.

Drošības norādījumos lietotais termins "Elektroinstruments" attiecas uz elektroinstrumentiem (ar tīkla kabeli) vai ar akumulatoru darbināmiem elektroinstrumentiem (bez tīkla kabeļa).

Darba vietas drošība

1) **Uzturiet darba vietu tīru un labi apgaismotu.** Nekārtība vai neapgaismotas darbavietas var izraisīt negadījumus.
2) **Nedarbojieties ar elektroinstrumentu sprādzienbīstamā vidē, kurā ir viegli uzliesmojoši šķidrumi, gāzes vai putekļi.** Elektroinstrumenti rada dzirksteles, kas var aizdedzināt putekļus vai izgarojumus.
3) **Elektroinstrumenta lietošanas laikā turiet to drošā attālumā no bērniem un citām personām.** Ja esat izklaidīgs, varat zaudēt kontroli pār elektroinstrumentu.

Elektrodrošība

1) **Elektroinstrumenta kontaktdakšai jāatbilst kontaktligzdai. Kontaktdakšu nekādi nedrīkst pārveidot. Nelietojiet nevienu adaptera spraudni kopā ar iezemētiem elektroinstrumentiem.** Nepārveidotas kontaktdakšas un atbilstošās kontaktligzdas samazina elektriskās strāvas trieciena risku.
2) **Izvairieties no fiziska kontakta ar iezemētām virsmām, piemēram, caurulēm, sildītājiem, krāsnīm un ledusskapjiem.** Ja jūsu ķermenis ir iezemēts, palielinās elektriskās strāvas trieciena risks.
3) **Aizsargājiet elektroinstrumentus no lietus vai mitruma.** Ūdens iekļūšana elektroinstrumentā palielina elektriskās strāvas trieciena risku.
4) **Neizmantojiet pieslēguma vadu, lai pārnēsātu elektroinstrumentu, to pakārtu vai izvilktu kontaktdakšu no kontaktligzdas. Pieslēguma vadu neturiet karstuma, eļļas, asu malu vai kustīgu daļu tuvumā.** Bojāti vai samezglojušies pieslēguma vadi palielina elektriskās strāvas trieciena risku.
5) **Ja jūs strādājat ar elektroinstrumentu ārā, izmantojiet tikai pagarinātājus, kas ir piemēroti arī āra lietošanai.** Āra lietošanai piemērota pagarinātāja izmantošana samazina strāvas trieciena risku.
6) **Ja elektroinstrumenta darbība mitrumā ir neizbēgama, izmantojiet atlikušās strāvas ķēdes pārtraucēju.** Atlikušās strāvas ķēdes pārtraucēja lietošana samazina elektriskās strāvas trieciena risku.

Personu drošība

1) **Sekojiet līdzi, skatieties, ko jūs darāt, un strādājiet saprātīgi ar elektroinstrumentu. Nelietojiet elektroinstrumentu, ja esat noguris vai narkotiku, alkohola reibumā vai medikamentu ietekmē.** Neuzmanības brīdis, lietojot elektroinstrumentu, var izraisīt nopietnas traumas.

2) **Valkājiet individuālos aizsardzības līdzekļus un vienmēr aizsargbrilles.** Individuālo aizsardzības līdzekļu, piemēram, putekļu maskas, neslīdošu drošības apavu, aizsargķiveres vai dzirdes aizsardzības līdzekļu izmantošana atkarībā no elektroinstrumenta veida un lietojuma samazina traumu risku.

3) **Izvairieties no netīšas iedarbināšanas. Pirms pievienojat to barošanas avotam un/vai akumulatoram, paceļat vai nēsājat, pārliecinieties, vai elektroinstruments ir izslēgts.** Ja, nēsājot elektroinstrumentu, turēsiet pirkstu uz slēdža vai, ja elektroinstruments ir pievienots barošanas avotam, tas var izraisīt nelaimes gadījumus.

4) **Pirms elektroinstrumenta ieslēgšanas noņemiet visus regulēšanas instrumentus vai uzgriežņu atslēgas.** Instruments vai atslēga, kas atrodas elektroinstrumenta rotējošajā daļā, var izraisīt traumas.

5) **Izvairieties no neparastas stājas. Nodrošiniet drošu stāvēšanu un vienmēr saglabājiet līdzsvaru.** Tas ļauj labāk kontrolēt elektroinstrumentu neparedzētās situācijās.

6) **Valkājiet piemērotu apģērbu. Nevalkājiet vaļīgu apģērbu vai rotaslietas. Neturiet matus, apģērbu un cimdus kustīgo daļu tuvumā.** Vaļīgs apģērbs, rotaslietas vai gari mati var ieķerties kustīgajās daļās.

7) **Ja ir iespējams uzstādīt putekļu nosūkšanas un savākšanas ierīces, pārliecinieties, ka tās ir pareizi pievienotas un tiek pareizi izmantotas.** Izmantojot putekļu nosūcēju, var samazināt putekļu radīto apdraudējumu.

8) **Neļaujieties viltus drošības sajūtai un neignorējiet drošības noteikumus par elektroinstrumentu, pat ja pēc daudzām lietošanas reizēm jūs jau esat iepazinis elektroinstrumentu.** Neuzmanīga rīcība sekundes laikā var izraisīt nopietnas traumas.

Elektroinstrumenta lietošana un rīkošanās ar to

1) **Nepārslogojiet ierīci. Lietojiet darbam paredzēto elektroinstrumentu.** Ar pareizo elektroinstrumentu jūs varat strādāt labāk un drošāk norādītajā jaudas diapazonā.

2) **Nelietojiet elektroinstrumentu, kura slēdzis ir bojāts.** Elektroinstruments, kuru vairs nevar ieslēgt vai izslēgt, ir bīstams, un tas ir jāremontē.

3) **Pirms veicat ierīces iestatījumus, mainīt ievietošanas instrumentus vai uzglabājat elektroinstrumentu, atvienojiet kontaktdakšu no kontaktligzdas un/vai izņemiet noņemamo akumulatoru.** Šis piesardzības pasākums novērš elektroinstrumenta nejaušu iedarbināšanu.

4) **Nelietotos elektroinstrumentus glabājiet bērniem nepieejamā vietā. Neļaujiet izmantot elektroins-**

trumentu nevienai personai, kurai tas nav pazīstams vai kura nav izlasījusi šīs instrukcijas. Elektroinstrumenti ir bīstami, ja tos izmanto nepieredzējušas personas.

5) **Rūpīgi kopiet elektroinstrumentus un darba instrumentus. Pārbaudiet, vai kustīgās daļas darbojas pareizi un vai tās nav iestrēgušas, vai daļas nav salauztas vai sabojātas tā, ka tiek traucēta elektroinstrumenta darbība. Pirms elektroinstrumenta lietošanas salabojiet bojātās daļas.** Daudzus negadījumus izraisa slikti uzturēti elektroinstrumenti.

6) **Griezējinstrumentiem jābūt asiem un tīriem.** Rūpīgi kopti griezējinstrumenti ar asām griešanas malām mazāk iesprūst un ir vieglāk vadāmi.

7) **Izmantojiet elektroinstrumentu, piederumus, ievietošanas instrumentus utt., saskaņā ar šīm instrukcijām. Ņemiet vērā darba apstākļus un veicamo darbu.** Elektroinstrumentu izmantošana citām vajadzībām, nevis tām, kurām tie ir paredzēti, var izraisīt bīstamas situācijas.

8) **Rokturiem un satveršanas virsmām jābūt sausām, tīrām un bez eļļas un smērvielas.** Slidenie rokturi un satveršanas virsmas neļauj droši darbināt un kontrolēt elektroinstrumentu neparedzētās situācijās.

Ar akumulatoru darbināma instrumenta lietošana un rīkošanās ar to

1) **Akumulatoru uzlādējiet tikai ar ražotāja ieteiktajiem lādētājiem.** Lādētājs, kas piemērots noteikta veida akumulatoram, lietojot citus akumulatorus, rada ugunsbīstamību.

2) **Elektroinstrumentos lietojiet tikai šim nolūkam paredzētos akumulatorus.** Citu akumulatoru lietošana var izraisīt traumas un ugunsbīstamību.

3) **Neizmantotos akumulatorus turiet drošā attālumā no saspraudēm, monētām, atslēgām, naglām, skrūvēm vai citiem maziem metāla priekšmetiem, kas var izraisīt kontaktu savienojumu.** Īssavienojums starp akumulatora kontaktiem var izraisīt apdegumus vai ugunsgrēku.

4) **Nepareizi to lietojot, no akumulatora var noplūst šķidrums. Izvairieties no saskares ar to. Nejauša kontakta gadījumā skalojiet kontakta vietu ar ūdeni. Ja šķidrums nokļūst acīs, meklējiet papildu medicīnisko palīdzību.** Akumulatora šķidruma noplūde var izraisīt ādas kairinājumu vai apdegumus.

5) **Nelietojiet bojātu vai pārveidotu akumulatoru.** Bojāti vai pārveidoti akumulatori var izturēties neparedzami un izraisīt ugunsgrēku, eksploziju vai traumu risku

6) **Nepakļaujiet akumulatoru uguns vai pārmērīgi augstas temperatūras iedarbībai.** Uguns vai temperatūra virs 130 °C var izraisīt eksploziju.

7) **Izpildiet visus uzlādēšanas norādījumus un nekad neuzlādējiet akumulatoru vai ar akumulatoru darbināmu instrumentu ārpus temperatūras diapazona, kas norādīts lietošanas pamācībā.** Nepareiza uzlāde vai uzlādēšana ārpus pieļaujamās temperatūras diapazona var sabojāt akumulatoru un palielināt ugunsgrēka risku.

Serviss

1) **Lūdziet, lai jūsu elektroinstrumentu remontē tikai kvalificēti speciālisti un tikai ar oriģinālajām rezerves daļām.** Tas nodrošina elektroinstrumenta drošības uzturēšanu.
2) **Nekad neveiciet apkopi bojātiem akumulatoriem.** Pilnīgu akumulatoru apkopi drīkst veikt tikai ražotājs vai pilnvarots servisa centrs.

Papildu drošības norādījumi darbam ar krāsas izsmidzināšanas pistolēm

⚠ BRĪDINĀJUMS!

- ▶ Ņemiet vērā riskus, ko var radīt izsmidzināšanas materiāls.
- ▶ Ievērojiet uzrakstus uz tvertnēm vai izsmidzināšanas materiālu ražotāja sniegtās norādes.

- **Uzturiet savu darba zonu tīru, nodrošiniet pietiekamu apgaismojumu, kā arī aizvāciet no tās krāsu un šķīdinātāju tvertnes, lupatiņas un citus degošus materiālus.** Pastāv pašaizdegšanās risks. Nodrošiniet, lai jebkurā laikā jums ir pieejams darbspējīgs ugunsdzēsības aparāts/ugunsdzēsības inventārs.
- **Nodrošiniet izsmidzināšanas zonā labu ventilāciju, kā arī pietiekamu svaigā pieplūdi visai telpai.** Izgarojoši uzliesmojoši šķīdinātāji rada sprādzienbīstamu vidi.
- **Izstrādājums ir paredzēts darbam vienīgi ar nedegošiem materiāliem. Izmantojiet materiālus uz ūdens, grūti gaistošu ogļūdeņražu bāzes vai tamlīdzīgus materiālus.** Viegli gaistoši, izgarojoši šķīdinātāji rada sprādzienbīstamu vidi.
- **Neizsmidziniet materiālu aizdegšanās avotu tuvumā, piemēram, kur rodas statiskās elektrības dzirksteles, pie atklātas liesmas, degļa liesmas, karstiem priekšmetiem, motoriem, aizdedzinātām cigaretēm un dzirkstelēm, kas rodas, pievienojot un atvienojot strāvas kabeļus, kā arī nospiežot slēdžus.** Tāda veida dzirksteļu avoti var izraisīt aizdegšanos tuvējā apkārtnē.
- **Neizsmidziniet tādus materiālus, par kuriem nav zināms, vai tie ir bīstami.** Nepazīstami materiāli var radīt bīstamus apstākļus.
- **Izsmidzināšanas laikā vai darbojoties ar ķimikālijām, papildus valkājiet individuālos aizsardzības līdzekļus, piem., atbilstošus aizsargcimdus un aizsargmasku vai respiratoru.** Valkājot attiecīgajiem darba apstākļiem piemērotus individuālos aizsardzības līdzekļus, personas tiek mazāk pakļautas bīstamu vielu iedarbībai.
- **Pievērsiet uzmanību iespējamajiem riskiem, ko rada izsmidzināšanas materiāls. Ievērojiet marķējumu uz tvertnēm vai izsmidzināšanas materiāla ražotāja sniegto informāciju, ieskaitot aicinājumu lietot individuālos aizsardzības līdzekļus.** Ir jāseko ražotāja norādēm, lai samazinātu ugunsgrēka izcelšanās risku, kā arī traumu un savainojumu risku, ko rada indes, kancerogēnas vielas utt.
- Izsmidzināšanas pistoli nedrīkst izmantot uzliesmojošu vielu izsmidzināšanai. Izsmidzināšanas pistoles nedrīkst tīrīt ar uzliesmojošiem šķīdinātājiem.

Lādētāju drošības norādes

- Ierīci var izmantot bērni no 8 gadu vecuma un vecāki, kā arī cilvēki ar samazinātām fiziskām, maņu vai garīgām spējām vai pieredzes un zināšanu trūkumu, ja viņi ir uzraudzīti vai viņiem ir sniegti norādījumi par drošu ierīces lietošanu un viņi saprot no tā izrietošos apdraudējumus.
  Bērni nedrīkst spēlēties ar ierīci.
  Bērni tīrīšanu un apkopi nedrīkst veikt bez pieaugušo uzraudzības.
- Neuzlādējiet neuzlādējamās baterijas. Šī norādījuma neievērošana rada riskus.
- Ja pieslēguma vads ir bojāts, tas jānomaina ražotājam vai tā apkalpošanas dienestam, vai līdzīgi kvalificētai personai, lai izvairītos no iespējamiem apdraudējumiem.
- Aizsargājiet elektriskās daļas no mitruma. Lai izvairītos no elektriskās strāvas trieciena, nekad neiegremdējiet tās ūdenī vai citos šķidrumos. Nekad neturiet ierīci zem tekoša ūdens. Ievērojiet tīrīšanas, apkopes un remonta pamācības.
- Ierīce ir piemērota lietošanai tikai telpās.

⚠ **UZMANĪBU!** Šis lādētājs ir piemērots tikai šāda veida akumulatoru bloku uzlādēšanai:

Parkside 20 V Akumulatoru bloks		
PAP 20 B1	2 Ah	5 elementi
PAP 20 B3	4 Ah	10 elementi
PAPS 204 A1	4 Ah	5 elementi
PAPS 208 A1	8 Ah	10 elementi

- Pircēji no šādām valstīm var pasūtīt saderīgas rezerves baterijas un lādētājus Lidl tiešsaistes veikalos:
  Vācija (lidl.de), Francija (lidl.fr), Beļģija (lidl.be), Čehija (lidl.cz), Nīderlande (lidl.nl), Polija (lidl.pl), Slovākija (lidl.sk), Spānija (lidl.es)
  Klienti no citām valstīm tos var pasūtīt vietnē www.optimex-shop.com.

Uzlādes ilgums Lādētājs	2 Ah Akumulatoru bloks PAP 20 B1	4 Ah Akumulatoru bloks PAP 20 B3	4 Ah Smart PAPS 204 A1	8 Ah Smart PAPS 208 A1
Maks. 2,4 A Lādētājs PLG 20 A4/C1	60 min	120 min	120 min	210 min
Maks. 4,5 A Lādētājs PLG 20 A3/C3	35 min	60 min	50 min	120 min
Maks. 4,5 A Lādētājs PDSLG 20 A1	35 min	60 min	50 min	120 min
Lādētājs Smart PLGS 2012 A1	35 min	35 min	35 min	45 min

Pirms pirmās lietošanas reizes

Papildu aprīkojums

⚠ BRĪDINĀJUMS!

- Nelietojiet piederumus, ko nav ieteicis **PARKSIDE**. Tas var izraisīt elektriskās strāvas triecienu vai ugunsgrēku.

Lai droši un pareizi lietotu šo izstrādājumu, izmantojiet šādus piederumus, piemēram: instrumentus un ievietošanas instrumentus:

- Piemēroti izsmidzināšanas materiāli
- Piemēroti individuālās aizsardzības līdzekļi

Izsmidzināšanas materiālus varat iegādāties specializētās tirdzniecības vietās. Iegādājoties izstrādājumu, vienmēr ievērojiet izstrādājuma tehniskās prasības (skatiet “Tehniskie parametri”). Ja jums rodas šaubas, jautājiet kvalificētam speciālistam un konsultējieties ar savu specializēto mazumtirgotāju.

Atbilstošas akumulatoru bloki un lādētāji

Akumulatoru bloks:	Parkside X 20 V Team
Lādētājs:	Parkside X 20 V Team

Izpakošana

⚠ BRĪDINĀJUMS!

- Izstrādājums un iepakojuma materiāli nav rotaļlietas bērniem! Bērni nedrīkst spēlēties ar plastmasas maisiņiem, folijām un sīkām detaļām! Pastāv aizrīšanās un nosmakšanas risks!

1. Atveriet iepakojumu un uzmanīgi izņemiet izstrādājumu.
2. Noņemiet iepakojuma materiālu, kā arī iepakojuma un transportēšanas drošības aprīkojumu (ja tāds ir).
3. Pārbaudiet, vai ir piegādāti visi piegādes komplekta elementi.
4. Pārbaudiet, vai izstrādājumā un piederumos nav bojājumu, kas radušies transportēšanas laikā.

Pirms lietošanas

Viskozitātes pārbaude

NORĀDE

- ▶ Izmantojiet tikai tādu šķīdinātāju, kas ir piemērots attiecīgajam izsmidzināšanas materiālam. Ja izmantosiet nepiemērotu šķīdinātāju, izveidosies kunkuļi, kas nosprostos izstrādājumu.
- ▶ Nekad neatjauciet sintētisko sveķu lakas ar nitrošķīdinātājiem!
- ▶ Izlasiet ražotāja sniegtās norādes par attiecīgo izsmidzināšanas materiālu, lai iegūtu informāciju par piemērotu šķīdinātāju.
- ▶ Neizsmidziniet graudainus/cietvielas saturošus izsmidzināšanas materiālus.

■ Ar izstrādājumu varat izsmidzināt izsmidzināšanas materiālu ar viskozitāti (plūstamību) maks. 70 DIN/sek.

□ **Viskozitātes mērīšana** (H att.)**:**

1. Piepildiet mērtrauku 20 līdz malai ar izsmidzināmo materiālu.
2. Ļaujiet šķidrumam izplūst no mērtrauka 20.
3. Skaitiet sekundes, cik paies, līdz izsmidzināšanas materiāls beigs tecēt no mērtrauka 20. Mērījuma rezultāts ir DIN/sek. skaits.

□ Ja izmērīts vairāk nekā 70 DIN/sek.: Pamazām atšķaidiet izsmidzināšanas materiālu ar piemērotu šķīdinātāju, līdz tiek sasniegta vērtība ≤ 70 DIN/sek.

Izsmidzināmās virsmas sagatavošana

□ Nosedziet apkārtni ap izsmidzināmo virsmu. Pretējā gadījumā visas nenosegtās virsmas tuvākajā apkārtnē kļūs netīras.

□ Nožāvējiet un notīriet apsmidzināmo virsmu.

□ Ja paredzēts lakot virsmas no koka, metāla vai plastmasas: Padariet izsmidzināmo virsmu raupju, piem., noslīpējiet ar smilšpapīru.

Akumulatora bloka izņemšana/ievietošana

⚠ PIESARDZĪBU! Traumu risks!

- ▶ Vienmēr atlaidiet nospiežamo mēlīti 7, pirms ievietojat/izņemat akumulatoru bloku 18, lai nepieļautu nejaušu palaidi.

□ **Akumulatoru bloka izņemšana:** Nospiediet akumulatoru bloka atbloķēšanas pogu 28. Izņemiet akumulatoru bloku 18.

□ **Akumulatoru bloka ievietošana:** Pavērsiet akumulatoru bloku 18 pret rokturi un iebīdiet to. Pārliecinieties, ka akumulatoru bloks jūtami nofiksējas.
Akumulatoru bloku izstrādājumā var ievietot tikai vienā virzienā.

Akumulatora bloka uzlādes stāvokļa pārbaude

(I att.)

□ **Akumulatoru bloka uzlādes stāvokļa pārbaude:** Nospiediet taustiņu 29. Iedegas uzlādes līmeņa LED 30:

LED 30	Uzlādes stāvoklis
Sarkans/oranžs/zaļš	Maksimums
Sarkans/oranžs	Vidējs
Sarkans	Zems

Akumulatora bloka uzlādēšana

(J att.)

NORĀDE

- Akumulatoru bloku 18 var uzlādēt jebkurā laikā, nesamazinot tās kalpošanas laiku.
- Uzlādēšanas procesa pārtraukšana nebojā akumulatoru bloku 18.

□ Pirms lietošanas uzlādējiet akumulatoru bloku 18, ja tam ir vidējs vai zems uzlādes līmenis.

■ Uzlādes kontroles LED (zaļa 33 un sarkana 34) sniedz informāciju par lādētāja 31 un akumulatoru bloka 18 statusu:

LED	Statuss
Mirdz sarkana LED	Notiek akumulatoru bloka lādēšana
Mirdz zaļa LED	Akumulatoru bloks ir pilnībā uzlādēts
Mirgo zaļa un sarkana LED	Akumulatoru bloks ir bojāts
Mirgo sarkana LED	Akumulatoru bloks pārāk auksts vai pārāk silts
Deg zaļā LED (bez akumulatoru bloka)	Lādētājs gatavs darbam

1. Ievietojiet akumulatoru bloku 18 lādētājā 31.
2. Pievienojiet lādētāja 31 pieslēguma vadu ar kontaktdakšu 32 kontaktligzdai.
3. Kad akumulatoru bloks 18 ir pilnībā uzlādēts: Izņemiet akumulatoru bloku no lādētāja 31. Pēc tam izvelciet lādētāja pieslēguma vadu ar kontaktdakšu 32 no kontaktligzdas.

Montāža

⚠ BRĪDINĀJUMS!

Pirms jebkādu regulēšanas darbu veikšanas izslēdziet izstrādājumu, izņemiet akumulatoru bloku 18 un ļaujiet izstrādājumam atdzist!

Smidzināšanas ierīces noņemšana

1. Fiksatora 24 atvēršana:
   — Turiet motora bloku 14 stingri aiz roktura 23.
   — Ar otru roku stingri pagrieziet smidzināšanas ierīci 4 pretēji pulksteņa rādītāja kustības virzienam, līdz smidzināšanas ierīce atbrīvojas no fiksācijas (E att.).
2. Turpiniet griezt smidzināšanas ierīci 4, līdz izlīdzinās ► 5 un ◄🔓 26 (D att.).
3. Izvelciet smidzināšanas ierīci 4 no motora bloka 14 (C att.).

Smidzināšanas ierīces nostiprināšana

1. Iespraudiet savienojuma cauruli 6 smidzināšanas pieslēgumā 25 (C att.).
2. Novietojiet ► 5 pret ◄🔓 26. Grieziet smidzināšanas ierīci 4 pulksteņa rādītāja kustības virzienā, līdz fiksators 27 nofiksējas (D att.).

Sprauslas nomaiņa/ ievietošana

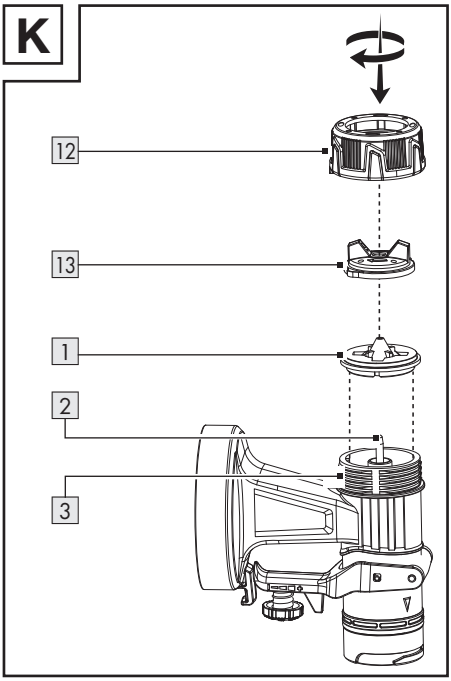

1. Turiet izstrādājumu ar sprauslas galvu 13 uz augšu, pirms noskrūvēt uzmavuzgriezni 12. Tādā veidā tiks novērsta detaļu izkrišana.
2. Pagrieziet uzmavuzgriezni 12 pretēji pulksteņa rādītāju kustības virzienam.
3. Noņemiet uzmavuzgriezni 12 kopā ar sprauslas galvu 13 no smidzināšanas ierīces 4.

□ Ja sprausla 1 jau ir uzstādīta:
— Noņemiet sprauslu no adatas 2.
— Ja nepieciešams, uzmanīgi izceliet sprauslu ar skrūvgrieža palīdzību.

4. Uzspraudiet nepieciešamo sprauslu 1 uz adatas 2.
5. Uzlieciet sprauslas galvu 13 uz sprauslas 1.
6. Uzlieciet uzmavuzgriezni 12 uz mazās vītnes 3.
7. Pievilkšana: Pagrieziet uzmavuzgriezni 12 pulksteņrādītāju kustības virzienā.

Pareizās sprauslas izvēle

1 Sprausla *	Lietošana
1,5 mm	Zema viskozitāte
1,8 mm	Krāsas uz ūdens bāzes
2,2 mm	Augsta viskozitāte
2,6 mm	Krāsas uz eļļas bāzes

□ Plašāku informāciju skatīt sadaļā “Viskozitātes pārbaude”.

Izsmidzināšanas materiāla iepildīšana

G att.

NORĀDE

▶ Atlokiet papīra piltuvi 35. Uzlieciet papīra piltuvi uz krāsu tvertnes 9, lai vienkāršotu piepildīšanu.

NORĀDE

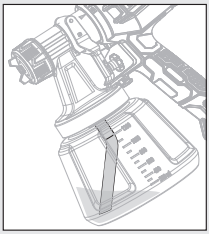

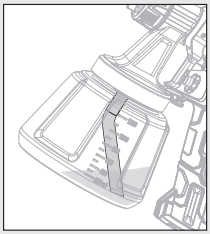

▶ Darbs pie zemu novietotām izsmidzināšanas virsmām: Ievietojiet spiediena caurulīti 10 tā, lai tā ir vērsta virzienā uz priekšu: Virziens uz sprauslas galvu 13

▶ Darbs pie augstu novietotām izsmidzināšanas virsmām: Ievietojiet spiediena caurulīti 10 tā, lai tā ir vērsta virzienā uz aizmuguri: Motora bloka 14 virziens

* Sprauslas atveres diametrs ir norādīts sprauslas 1 iekšpusē.

1. Noskrūvējiet krāsas tvertni 9 no smidzināšanas ierīces 4.
2. Ievietojiet spiediena caurulīti 10 lielajā vītnē 11.
3. Iepildiet izsmidzināšanas materiālu krāsas tvertnē 9.
4. Pieskrūvējiet krāsas tvertni 9 pie smidzināšanas ierīces 4.

Lietošana

Ieslēgšana un izslēgšana

⚠ BRĪDINĀJUMS! Traumu risks!

▶ Nekad nepavērsiet izstrādājumu pret cilvēkiem vai dzīvniekiem.

NORĀDE

▶ Darba laikā turiet izstrādājumu vienādā, apm. 15 cm attālumā, no izsmidzināšanas virsmas.

- **Akumulatoru bloka ievietošana:** Pavērsiet akumulatoru bloku 18 pret rokturi un iebīdiet to. Pārliecinieties, ka akumulatoru bloks jūtami nofiksējas.
- **Ieslēgšana un smidzināšana:** Piespiediet un turiet nospiežamo mēlīti 7 nospiestu.
- **Izslēgšana:** Atlaidiet nospiežamo mēlīti 7.

Izsmidzināšanas daudzuma iestatīšana

- **Izsmidzināšanas daudzuma palielināšana vai samazināšana:** Grieziet pārslēdzēju 8 virzienā **+** vai **–**.

Strūklas veida iestatīšana

- Grieziet sprauslas galvu 13 tā, lai pirkstu uzmavas uz sprauslas galvas ir vērstas pret attiecīgo simbolu uz uzmavuzgriezni 12.

Apzīmējums	Strūklas veids	Lietošana
●	Apaļa strūkla	Stūri Malas Grūti sasniedzamas vietas
▮	Vertikāla plakana strūkla	Visas pārējās virsmas **
▬	Horizontāla plakana strūkla	Visas pārējās virsmas **

Pēc lietošanas

- Nekavējoties izslēdziet izstrādājumu un izņemiet akumulatoru bloku 18. Ļaujiet izstrādājumam atdzist.
- Pārbaudiet, notīriet un uzglabājiet izstrādājumu (skatiet “Tīrīšana un kopšana”).

** Pielāgot atkarībā no smidzināšanas virziena

Kļūdu novēršana

Problēmas	Iespējamais cēlonis	Novēršana
Motors darbojas, bet smidzināšanas ierīce ir bloķēta.	Sakaltuši krāsas pārpalikumi bloķē atveres adatas 2 zonā.	Izmantojot tīrīšanas adatu 21, iztīriet krāsas pārpalikumus no atverēm zonā ap adatu 2.
Izstrādājums neizsmidzina materiālu, lai gan krāsas tvertnē 9 vēl ir nedaudz krāsas.	Izliektā spiediena caurulīte 10 krāsas tvertnē 9 ir vērsta nepareizā virzienā.	Izmainiet spiediena caurulītes 10 virzienu (skatiet “Izsmidzināšanas materiāla iepildīšana”).

Tīrīšana un kopšana

⚠ BRĪDINĀJUMS!

Pirms jebkādu pārbaudes, apkopes vai tīrīšanas darbu veikšanas izslēdziet izstrādājumu, izņemiet akumulatoru bloku 18 un ļaujiet izstrādājumam atdzist!

Tīrīšana

NORĀDE

- Pēc katras lietošanas notīriet izstrādājumu, pretējā gadījumā sprauslas 1 var aizkalst.
- Izstrādājuma tīrīšanai nelietojiet ķīmiskus, sārmainus, abrazīvus vai citus agresīvus tīrīšanas līdzekļus vai dezinfekcijas līdzekļus, jo tie var sabojāt virsmas.
- Nelietojiet smērvielas uz silikona bāzes.
- Nekad neiemērciet visu izstrādājumu šķīdinātājā.
- Tīrīšanas laikā valkājiet piemērotus cimdus.
- Uzmanieties, lai izstrādājumā neiekļūst šķidrums.

- Regulāra pareiza tīrīšana palīdz nodrošināt drošu lietošanu un pagarina izstrādājuma kalpošanas laiku.

- Notīriet motora bloku 14 ar sausu drānu. Grūti sasniedzamām vietām izmantojiet mīkstu suku.
  Jo īpaši notīriet netīrumus un putekļus no ventilācijas atverēm ar lupatiņu un mīkstu suku.
  Ventilācijas atverēm vienmēr jābūt brīvām.
- Pēc katras lietošanas izskalojiet izstrādājumu ar ūdeni.
- Iztīriet turpmākās detaļas ar tīrīšanas suku 22 vai tīrīšanas adatu 21:
  - 1 Sprauslas
  - 2 Adata (atveres zonā ap adatu)
  - 4 Smidzināšanas ierīce
  - 13 Sprauslas galva

Gaisa filtra tīrīšana

F att.

1. Gaisa filtra 15 noņemšana: Nospiediet un paturiet nospiestas atbloķēšanas pogas 16 uz gaisa filtra pārsega 17. Noņemiet gaisa filtra pārsegu.
2. Izņemiet gaisa filtru 15 no gaisa filtra pārsega 17.
   Ja nepieciešams, izpuriniet gaisa filtru.

3. Liela piesārņojuma gadījumā iztīriet gaisa filtru 15 zem tekoša ūdens. Ļaujiet gaisa filtram kārtīgi izžūt. Ja nepieciešams, nomainiet gaisa filtru pret rezerves gaisa filtru 19.

Apkope

- Izstrādājumam nav jāveic apkope.

- Pirms un pēc katras lietošanas reizes pārbaudiet, vai izstrādājumam nav nodiluma un bojājumu pazīmju.

Remonts

- Šajā izstrādājumā nav detaļu, kuras lietotājs varētu labot. Lai pārbaudītu un salabotu izstrādājumu, sazinieties ar kvalificētu speciālistu.

Glabāšana

- Notīriet izstrādājumu (skatiet “Tīrīšana un kopšana”).
- Uzglabājiet izstrādājumu un tā piederumus tumšā, sausā, bez sala un labi vēdināmā vietā.
- Vienmēr uzglabājiet izstrādājumu bērniem nepieejamā vietā.

Transportēšana

- Aizsargājiet izstrādājumu no triecieniem un spēcīgām vibrācijām, kas rodas, to pārvadājot transportlīdzekļos.
- Nodrošiniet izstrādājumu pret slīdēšanu un apgāšanos.

Utilizācija

Iepakojums ražots no videi draudzīgiem materiāliem, kurus varat utilizēt vietējās atkritumu pārstrādes iestādēs.

Šķirojot atkritumus, ievērojiet marķējumus uz iepakojuma materiāliem, kas ir apzīmēti ar saīsinājumiem (a) un numuriem (b) ar šādu nozīmi: 1–7: plastmasas/20–22: papīrs un kartons/80–98: saistvielas.

Izstrādājums

Informāciju par nolietotā izstrādājuma utilizāciju varat saņemt savā novada vai pilsētas pašvaldībā.

Kad izstrādājums ir nolietots, vides aizsardzības nolūkā neizmetiet to sadzīves atkritumos, bet gan veiciet pienācīgu utilizāciju. Informāciju par atkritumu nodošanas vietām un to darbalaikiem varat saņemt savā pašvaldībā.

Bojātas vai izlietotas baterijas/akumulatori ir atkārtoti jāpārstrādā. Nododiet baterijas/akumulatorus un/vai izstrādājumu pieejamajās nodošanas iestādēs.

Kaitējums videi nepareizas bateriju/akumulatoru utilizācijas dēļ!

Izņemiet baterijas/akumulatoru bloku no izstrādājuma pirms utilizācijas.

Baterijas/akumulatorus nedrīkst izmest sadzīves atkritumos. Tās var saturēt indīgus smagos metālus un ir jāpārstrādā kā bīstamie atkritumi. Smago metālu ķīmiskie simboli ir šādi: Cd = kadmijs, Hg = dzīvsudrabs, Pb = svins. Tādēļ nododiet izlietotas baterijas/akumulatorus pašvaldības atkritumu nodošanas vietā.

Garantija

Izstrādājums bija izgatavots atbilstoši stingrām kvalitātes vadlīnijām un pirms piegādes rūpīgi pārbaudīts. Materiālu vai ražošanas defektu gadījumā jums attiecībā pret izstrādājuma pārdevēju ir likumīgas tiesības. Mūsu zemāk minētā garantija nekādā veidā neierobežo jūsu likumīgās tiesības.

Šim izstrādājumam tiek piešķirta 3 gadu garantija, sākot ar pirkuma izdarīšanas datumu. Garantijas termiņš sākas ar

pirkuma izdarīšanas datumu. Uzglabājiet oriģinālo pirkuma čeku drošā vietā, jo tas ir nepieciešams kā pirkuma dokumentāls pierādījums.

Par visiem bojājumiem vai trūkumiem, kas jau eksistē uz pirkuma izdarīšanas brīdi, nekavējoties jāziņo pēc izstrādājuma izpakošanas.

Ja 3 gadu laikā, sākot ar pirkuma izdarīšanas datumu, izstrādājumam parādīsies kāds materiālu vai ražošanas defekts, mēs pēc savas izvēles izstrādājumu salabosim vai nomainīsim bez maksas. Garantijas laiks nepagarināsies uz notikušās garantijas prasības pamata. Tas attiecas arī uz aizvietotām un salabotām daļām.

Garantija zaudē spēku, ja izstrādājums bija bojāts vai nelietpratīgi lietots vai apkopts.

Garantija sedz materiālu un ražošanas defektus. Šī garantija neattiecas ne uz izstrādājuma daļām, kas ir pakļautas normālam nolietojumam, un līdz ar to ir uzskatāmas par nolietojuma daļām (piemēram, baterijas, šļūtenes, kārtridži), ne uz plīstošu daļu bojājumiem, piemēram, slēdzis vai stikla daļas.

Rīcība garantijas gadījumā

Lai Jūsu prasība tiktu ātrāk apstrādāta, lūdzu, ievērojiet tālāk sniegtās norādes:

Jebkādu prasību apstrādei kā pirkuma apliecinājumu, lūdzu, uzglabājiet kases čeku un izstrādājuma numuru (IAN 520618_2507).

Izstrādājuma numurs norādīts tipa plāksnītē uz izstrādājuma, gravējumā uz izstrādājuma, lietošanas instrukcijas titullapā (apakšā, kreisajā pusē) vai kā uzlīme izstrādājuma aizmugurē vai apakšā.

Ja izstrādājums darbojas kļūdaini vai tam ir citi trūkumi, lūdzu, vispirms sazinieties ar tālāk norādīto servisa daļu pa tālruni vai e-pastu.

Pēc tam izstrādājumu, kam konstatēts defekts, varat nosūtīt bez maksas uz Jums norādīto servisa adresi, pievienojot pirkuma apliecinājumu (kases čeku) un norādi par attiecīgo defektu un tā rašanās laiku.

PDF ONLINE
parkside-diy.com

Vietnē parkside-diy.com varat apskatīt un lejupielādēt gan šo, gan daudzas citas rokasgrāmatas. Ar šo QR kodu Jūs varat atvērt vietni parkside-diy.com. Izvēlieties valsti un meklējiet lietošanas instrukcijas, izmantojot meklēšanas rīku. Ievadot preces numuru (IAN) 520618_2507, Jūs atvērsiet attiecīgās preces lietošanas instrukciju.

Serviss

LV **Serviss Latvijā**
Tālr.: 80000040
Kontaktforma šeit *parkside-diy.com*
IAN 520618_2507

ES atbilstības deklarācija

ES ATBILSTĪBAS DEKLARĀCIJA (Nr. 520618_2507)	
IAN:	**520618_2507**
Produkta identifikācijas numurs:	**"PARKSIDE" Akumulatora krāsas izsmidzināšanas pistole 20V**
Modeļa numurs:	**HG09186**

Iepriekš aprakstītais deklarācijas priekšmets atbilst attiecīgajam Savienības saskaņošanas tiesību aktam:

Direktīva 2006/42/EK
Direktīva 2014/30/EU
Direktīva 2011/65/EU ar visiem saistītajiem grozījumiem

Atsauces uz attiecīgajiem izmantojamiem saskaņotajiem standartiem vai atsauces uz cītam tehniskajām specifikācijām, attiecībā uz ko tiek deklarēta atbilstība:

N° / Daļas
Direktīva 2006/42/EK
EN 60745-1:2009/A11:2010
EN 50580:2012/A1:2013
Direktīva 2014/30/EU
EN IEC 55014-1:2021
EN IEC 55014-2:2021

Augstāk aprakstītais deklarācijas priekšmets ir saskaņā ar Eiropas Parlamenta un Padomes 2011. gada 8. jūnija Direktīvu 2011/65/EU par dažubīstamu vielu izmantošanas ierobežošanu elektriskās un elektroniskās iekārtās:

N° / Daļas
EN IEC 63000:2018

Tehniskās dokumentācijas turētājs: OWIM GmbH & Co.KG

Parakstīts šādas personas vārdā:

OWIM GmbH & Co. KG, Stiftsbergstraße 1, 74167 Neckarsulm, Germany

Šī atbilstības deklarācija ir izdota vienīgi uz šāda ražotāja atbildību.

Oriģinālās atbilstības deklarācijas tulkojums

Neckarsulm	14.10.2025	ppa. Buchheim	ppa. T. Maier
Vieta	Datums	ppa. Jens Buchheim Pilnvarots parakstītājs	ppa. Dr. Thorsten Maier Pilnvarots parakstītājs

LV

CE

Verwendete Warnhinweise und Symbole . . . . . Seite 166
Einleitung . . . . . Seite 167
Bestimmungsgemäße Verwendung . . . . . Seite 167
Lieferumfang . . . . . Seite 167
Teilebeschreibung . . . . . Seite 168
Technische Daten . . . . . Seite 168
Sicherheitshinweise . . . . . Seite 170
Allgemeine Sicherheitshinweise für Elektrowerkzeuge . . . . . Seite 170
Ergänzende Sicherheitshinweise für Farbspritzpistolen . . . . . Seite 173
Sicherheitshinweise für Ladegeräte . . . . . Seite 174
Vor dem ersten Gebrauch . . . . . Seite 176
Zubehör . . . . . Seite 176
Auspacken . . . . . Seite 176
Vor dem Gebrauch . . . . . Seite 177
Viskosität prüfen . . . . . Seite 177
Sprühfläche vorbereiten . . . . . Seite 177
Akku-Pack entnehmen/einsetzen . . . . . Seite 177
Akku-Pack-Ladezustand prüfen . . . . . Seite 177
Akku-Pack laden . . . . . Seite 178
Montage . . . . . Seite 178
Sprüheinheit abnehmen . . . . . Seite 178
Sprüheinheit befestigen . . . . . Seite 178
Düse wechseln/einsetzen . . . . . Seite 179
Sprühgut einfüllen . . . . . Seite 179
Bedienung . . . . . Seite 180
Ein- und ausschalten . . . . . Seite 180
Sprühmenge einstellen . . . . . Seite 180
Strahlart einstellen . . . . . Seite 180
Nach dem Gebrauch . . . . . Seite 180
Fehlerbehebung . . . . . Seite 180
Reinigung und Pflege . . . . . Seite 181
Reinigung . . . . . Seite 181
Luftfilter reinigen . . . . . Seite 181
Wartung . . . . . Seite 182
Reparatur . . . . . Seite 182

Lagerung . . . . . Seite 182
Transport . . . . . Seite 182
Entsorgung . . . . . Seite 182
Garantie . . . . . Seite 183
Abwicklung im Garantiefall . . . . . Seite 184
Service . . . . . Seite 184
EU-Konformitätserklärung . . . . . Seite 185

Verwendete Warnhinweise und Symbole

In dieser Bedienungsanleitung, auf der Verpackung und auf dem Typenschild werden die folgenden Warnhinweise verwendet:

	Lesen Sie die Bedienungsanleitung.		Schalten Sie das Produkt aus und entfernen Sie den Akku-Pack vor dem Auswechseln von Zubehör, Reinigung und bei Nichtgebrauch.
	GEFAHR! Dieses Symbol mit dem Signalwort „Gefahr“ bezeichnet eine Gefährdung mit einem hohen Risikograd, die, wenn sie nicht vermieden wird, eine schwere Verletzung oder den Tod zur Folge hat.		Augenschutz tragen!
			Gehörschutz tragen!
			Atemschutz tragen!
	WARNUNG! Dieses Symbol mit dem Signalwort „Warnung“ bezeichnet eine Gefährdung mit einem mittleren Risikograd, die, wenn sie nicht vermieden wird, eine schwere Verletzung oder den Tod zur Folge haben kann.	max. 45 °C	Schützen Sie den Akku-Pack vor Hitze und dauerhafter, starker Sonneneinstrahlung.
			Schützen Sie den Akku-Pack vor Wasser und Feuchtigkeit.
			Schützen Sie den Akku-Pack vor Feuer.
	VORSICHT! Dieses Symbol mit dem Signalwort „Vorsicht“ bezeichnet eine Gefährdung mit einem niedrigen Risikograd, die, wenn sie nicht vermieden wird, eine geringe oder mäßige Verletzung zur Folge haben kann.		Symbol für ein Produkt der Schutzklasse II (doppelte Isolierung)
	ACHTUNG! Dieses Symbol mit dem Signalwort „Achtung“ zeigt die Gefahr einer möglichen Sachbeschädigung an.	T3.15A	Feinsicherung
	Sperren		Gleichstrom/-spannung

	Entsperren	~	Wechselstrom/-spannung
CE	Das CE-Zeichen bestätigt Konformität mit den für das Produkt zutreffenden EU-Richtlinien.	■ □	Sicherheitshinweise Handlungsanweisungen

20 V AKKU-FARBSPRITZPISTOLE

Einleitung

Wir beglückwünschen Sie zum Kauf Ihres neuen Produkts. Sie haben sich damit für ein hochwertiges Produkt entschieden. Die Bedienungsanleitung ist Teil dieses Produkts. Sie enthält wichtige Hinweise für Sicherheit, Gebrauch und Entsorgung. Machen Sie sich vor der Benutzung des Produkts mit allen Bedien- und Sicherheitshinweisen vertraut. Benutzen Sie das Produkt nur wie beschrieben und für die angegebenen Einsatzbereiche. Händigen Sie alle Unterlagen bei Weitergabe des Produkts an Dritte mit aus.

Bestimmungsgemäße Verwendung

Diese 20 V Akku-Farbspritzpistole (nachfolgend „Produkt“ oder „Elektrowerkzeug” genannt) ist zum Auftragen von Farben, Lacken und Lasuren geeignet.

Sie können mit dem Produkt Sprühgut mit einer Viskosität bis max. 70 DIN/sec verarbeiten.

Das Produkt ist nicht dazu bestimmt, leicht entzündbare, brennbare Farben, Lacke oder Verdünnungen zu verarbeiten.

Verwenden Sie stets Sprühgut entsprechend dem bestimmungsgemäßen Gebrauch! Beachten Sie beim Kauf und Gebrauch von Sprühgut die technischen Anforderungen des Produkts (siehe „Technische Daten“).

Andere Verwendungen oder Veränderungen des Produkts gelten als nicht bestimmungsgemäß und können zu Risiken wie Lebensgefahr, Verletzungen und Beschädigungen führen. Für aus bestimmungswidriger Verwendung entstandene Schäden übernimmt der Hersteller keine Haftung. Das Produkt ist nicht für den gewerblichen Einsatz oder für andere Einsatzbereiche bestimmt.

Lieferumfang

⚠ WARNUNG!

- Das Produkt und die Verpackungsmaterialien sind kein Kinderspielzeug! Kinder dürfen nicht mit Kunststoffbeuteln, Folien und Kleinteilen spielen! Es besteht Verschluckungs- und Erstickungsgefahr!

1× 20 V Akku-Farbspritzpistol
4× Düsen *:
Ø 1,5 mm
Ø 1,8 mm
Ø 2,2 mm
Ø 2,6 mm

* 1 Düse ist vormontiert

1× Viskositätsmessbecher
1× Papiertrichter
1× Reinigungsnadel
1× Reinigungsbürste
2× Filter **
1× Bedienungsanleitung

Teilebeschreibung

Abbildung A:

1 Düse, 4×
Ø 1,5 mm
Ø 1,8 mm
Ø 2,2 mm
Ø 2,6 mm
2 Nadel
3 Kleines Gewinde
4 Sprüheinheit
5 ► Sprüheinheit ausrichten
6 Verbindungsrohr
7 Abzugshebel
8 Einstellrad
9 Farbbehälter
10 Steigrohr
11 Großes Gewinde
12 Überwurfmutter
13 Düsenkopf

Abbildung B:

14 Motoreinheit
15 Luftfilter
16 Entriegelungstaste
17 Luftfilterabdeckung
18 Akku-Pack ***
19 Ersatzluftfilter
20 Messbecher
21 Reinigungsnadel
22 Reinigungsbürste
23 Handgriff
24 Verriegelung
25 Sprühanschluss
26 ◄🔓 Entriegelt
27 ◄🔒 Verriegelt

Abbildung I:

18 Akku-Pack ***
28 Entriegelungstaste für den Akku-Pack
29 Taste (Ladestand)
30 Ladezustand-LEDs (rot/orange/grün)

Abbildung J:

18 Akku-Pack ***
31 Ladegerät (Schnellladegerät) ***
32 Anschlussleitung mit Netzstecker
33 Ladekontroll-LED – Grün
34 Ladekontroll-LED – Rot

Nicht abgebildet:

35 Papiertrichter

Technische Daten

20 V Akku-Farbspritzpistol	PFSA 20-Li B2
Nennspannung:	20 V ⎓
Förderleistung:	700 ml/min (Wasser)
Farbbehälter:	1 200 ml
Max. Viskosität:	70 DIN/sec

Akku-Pack	PAP 20 B1 ***
Typ:	Lithium-Ionen
Nennspannung:	20 V ⎓
Kapazität:	2 Ah
Energiewert:	40 Wh
Anzahl der Batteriezellen:	5

** 1 Filter ist vormontiert
*** Akku und Schnellladegerät sind nicht im Lieferumfang enthalten.

Schnellladegerät	PLG 20 C3 ***
Eingang:	
Nennspannung:	230–240 V~
Nennfrequenz:	50 Hz
Nennleistung:	120 W
Sicherung (intern):	3,15 A/T3.15A
Ausgang:	
Nennspannung:	21,5 V ⎓
Ladestrom:	4,5 A
Schutzklasse:	II/⧈

Ladezeit:	
Akku-Typ PAP 20 B1, 2,0 Ah (separat erhältlich):	45 min
Akku-Typ PAP 20 B3, 4,0 Ah (separat erhältlich):	60 min

Empfohlene Umgebungstemperatur:	
Während des Ladens:	+4 °C bis +40 °C
Während des Betriebs:	+4 °C bis +40 °C
Während der Lagerung:	+20 °C bis +26 °C

Geräuschemissionswerte

Die gemessenen Werte wurden in Übereinstimmung mit EN 60745 ermittelt. Der A-bewertete Geräuschpegel des Elektrowerkzeugs beträgt typischerweise:

Schalldruckpegel L_{pA}:	73,4 dB
Unsicherheit K_{pA}:	3 dB
Schallleistungspegel L_{WA}:	84,4 dB
Unsicherheit K_{WA}:	3 dB

Schwingungsemissionswerte Schwingungsgesamtwerte (Vektorsumme dreier Richtungen), ermittelt entsprechend EN 60745:	
Schwingungsemissionswert a_h:	< 2,5 m/s²
Unsicherheit K:	1,5 m/s²

⚠ WARNUNG!

Tragen Sie einen Gehörschutz!
Die Einwirkung von Lärm kann Gehörverlust bewirken.

⚠ WARNUNG!

- Die Schwingungs- und Geräuschemissionen können während der tatsächlichen Benutzung des Elektrowerkzeugs von den Angabewerten abweichen, abhängig von der Art und Weise, in der das Elektrowerkzeug verwendet wird, insbesondere, welche Art von Werkstück bearbeitet wird.
  Versuchen Sie, die Belastung durch Vibrationen und Geräusche so gering wie möglich zu halten. Beispielhafte Maßnahmen zur Verringerung der Vibrationsbelastung sind das Tragen von Handschuhen beim Gebrauch des Werkzeugs und die Begrenzung der Arbeitszeit. Dabei sind alle Anteile des Betriebszyklus zu berücksichtigen (beispielsweise Zeiten, in denen das Elektrowerkzeug abgeschaltet ist, und solche, in denen es zwar eingeschaltet ist, aber ohne Belastung läuft).

HINWEIS

- Der angegebene Schwingungsgesamtwert und der angegebene Geräuschemissionswert sind nach einem genormten Prüfverfahren gemessen worden und können zum Vergleich eines Elektrowerkzeugs mit einem anderen verwendet werden.
- Der angegebene Schwingungsgesamtwert und der angegebene Geräuschemissionswert können auch zu einer vorläufigen Einschätzung der Belastung verwendet werden.

Sicherheitshinweise

Allgemeine Sicherheitshinweise für Elektrowerkzeuge

⚠ WARNUNG!

- **Lesen Sie alle Sicherheitshinweise, Anweisungen, Bebilderungen und technischen Daten, mit denen dieses Elektrowerkzeug versehen ist.** Versäumnisse bei der Einhaltung der nachfolgenden Anweisungen können elektrischen Schlag, Brand und/oder schwere Verletzungen verursachen.

Bewahren Sie alle Sicherheitshinweise und Anweisungen für die Zukunft auf.

Der in den Sicherheitshinweisen verwendete Begriff „Elektrowerkzeug“ bezieht sich auf netzbetriebene Elektrowerkzeuge (mit Netzkabel) oder auf akkubetriebene Elektrowerkzeuge (ohne Netzkabel).

Arbeitsplatzsicherheit

1) **Halten Sie Ihren Arbeitsbereich sauber und gut beleuchtet.** Unordnung oder unbeleuchtete Arbeitsbereiche können zu Unfällen führen.
2) **Arbeiten Sie mit dem Elektrowerkzeug nicht in explosionsgefährdeter Umgebung, in der sich brennbare Flüssigkeiten, Gase oder Stäube befinden.** Elektrowerkzeuge erzeugen Funken, die den Staub oder die Dämpfe entzünden können.
3) **Halten Sie Kinder und andere Personen während der Benutzung des Elektrowerkzeugs fern.** Bei Ablenkung können Sie die Kontrolle über das Elektrowerkzeug verlieren.

Elektrische Sicherheit

1) **Der Anschlussstecker des Elektrowerkzeuges muss in die Steckdose passen. Der Stecker darf in keiner Weise verändert werden. Verwenden Sie keine Adapterstecker gemeinsam mit schutzgeerdeten Elektrowerkzeugen.** Unveränderte Stecker und passende Steckdosen verringern das Risiko eines elektrischen Schlages.
2) **Vermeiden Sie Körperkontakt mit geerdeten Oberflächen wie von Rohren, Heizungen, Herden und Kühlschränken.** Es besteht ein erhöhtes Risiko durch elektrischen Schlag, wenn Ihr Körper geerdet ist.
3) **Halten Sie Elektrowerkzeuge von Regen oder Nässe fern.** Das Eindringen von Wasser in ein Elektrowerkzeug erhöht das Risiko eines elektrischen Schlages.

4) **Zweckentfremden Sie die Anschlussleitung nicht, um das Elektrowerkzeug zu tragen, aufzuhängen oder um den Stecker aus der Steckdose zu ziehen. Halten Sie die Anschlussleitung fern von Hitze, Öl, scharfen Kanten oder sich bewegenden Geräteteilen.** Beschädigte oder verwickelte Anschlussleitungen erhöhen das Risiko eines elektrischen Schlages.

5) **Wenn Sie mit einem Elektrowerkzeug im Freien arbeiten, verwenden Sie nur Verlängerungskabel, die auch für den Außenbereich geeignet sind.** Die Anwendung eines für den Außenbereich geeigneten Verlängerungskabels verringert das Risiko eines elektrischen Schlages.

6) **Wenn der Betrieb des Elektrowerkzeuges in feuchter Umgebung nicht vermeidbar ist, verwenden Sie einen Fehlerstromschutzschalter.** Der Einsatz eines Fehlerstromschutzschalters vermindert das Risiko eines elektrischen Schlages.

Sicherheit von Personen

1) **Seien Sie aufmerksam, achten Sie darauf, was Sie tun, und gehen Sie mit Vernunft an die Arbeit mit einem Elektrowerkzeug. Benutzen Sie kein Elektrowerkzeug, wenn Sie müde sind oder unter dem Einfluss von Drogen, Alkohol oder Medikamenten stehen.** Ein Moment der Unachtsamkeit beim Gebrauch des Elektrowerkzeuges kann zu ernsthaften Verletzungen führen.

2) **Tragen Sie persönliche Schutzausrüstung und immer eine Schutzbrille.** Das Tragen persönlicher Schutzausrüstung, wie Staubmaske, rutschfeste Sicherheitsschuhe, Schutzhelm oder Gehörschutz, je nach Art und Einsatz des Elektrowerkzeuges, verringert das Risiko von Verletzungen.

3) **Vermeiden Sie eine unbeabsichtigte Inbetriebnahme. Vergewissern Sie sich, dass das Elektrowerkzeug ausgeschaltet ist, bevor Sie es an die Stromversorgung und/oder den Akku anschließen, es aufnehmen oder tragen.** Wenn Sie beim Tragen des Elektrowerkzeuges den Finger am Schalter haben oder das Elektrowerkzeug eingeschaltet an die Stromversorgung anschließen, kann dies zu Unfällen führen.

4) **Entfernen Sie Einstellwerkzeuge oder Schraubenschlüssel, bevor Sie das Elektrowerkzeug einschalten.** Ein Werkzeug oder Schlüssel, der sich in einem drehenden Teil des Elektrowerkzeugs befindet, kann zu Verletzungen führen.

5) **Vermeiden Sie eine abnormale Körperhaltung. Sorgen Sie für einen sicheren Stand und halten Sie jederzeit das Gleichgewicht.** Dadurch können Sie das Elektrowerkzeug in unerwarteten Situationen besser kontrollieren.

6) **Tragen Sie geeignete Kleidung. Tragen Sie keine weite Kleidung oder Schmuck. Halten Sie Haare, Kleidung und Handschuhe fern von sich bewegenden Teilen.** Lockere Kleidung, Schmuck oder lange Haare können von sich bewegenden Teilen erfasst werden.

7) **Wenn Staubabsaug- und -auffangeinrichtungen montiert werden können, vergewissern Sie sich, dass diese angeschlossen sind und richtig verwendet werden.** Die Verwendung einer Staubabsaugung kann Gefährdungen durch Staub verringern.

8) **Wiegen Sie sich nicht in falscher Sicherheit und setzen Sie sich nicht über die Sicherheitsregeln für Elektrowerkzeuge hinweg, auch wenn Sie nach vielfachem Gebrauch mit dem Elektrowerkzeug vertraut sind.** Achtloses Handeln kann binnen Sekundenbruchteilen zu schweren Verletzungen führen.

Verwendung und Behandlung des Elektrowerkzeugs

1) **Überlasten Sie das Gerät nicht. Verwenden Sie für Ihre Arbeit das dafür bestimmte Elektrowerkzeug.** Mit dem passenden Elektrowerkzeug arbeiten Sie besser und sicherer im angegebenen Leistungsbereich.

2) **Benutzen Sie kein Elektrowerkzeug, dessen Schalter defekt ist.** Ein Elektrowerkzeug, das sich nicht mehr ein- oder ausschalten lässt, ist gefährlich und muss repariert werden.

3) **Ziehen Sie den Stecker aus der Steckdose und/oder entfernen Sie einen abnehmbaren Akku, bevor Sie Geräteeinstellungen vornehmen, Einsatzwerkzeuge wechseln oder das Elektrowerkzeug weglegen.** Diese Vorsichtsmaßnahme verhindert den unbeabsichtigten Start des Elektrowerkzeuges.

4) **Bewahren Sie unbenutzte Elektrowerkzeuge außerhalb der Reichweite von Kindern auf. Lassen Sie Personen das Elektrowerkzeug nicht benutzen, die mit diesem nicht vertraut sind oder diese Anweisungen nicht gelesen haben.** Elektrowerkzeuge sind gefährlich, wenn sie von unerfahrenen Personen benutzt werden.

5) **Pflegen Sie Elektrowerkzeuge und Einsatzwerkzeuge mit Sorgfalt. Kontrollieren Sie, ob bewegliche Teile einwandfrei funktionieren und nicht klemmen, ob Teile gebrochen oder so beschädigt sind, dass die Funktion des Elektrowerkzeuges beeinträchtigt ist. Lassen Sie beschädigte Teile vor dem Einsatz des Elektrowerkzeugs reparieren.** Viele Unfälle haben ihre Ursache in schlecht gewarteten Elektrowerkzeugen.

6) **Halten Sie Schneidwerkzeuge scharf und sauber.** Sorgfältig gepflegte Schneidwerkzeuge mit scharfen Schneidkanten verklemmen sich weniger und sind leichter zu führen.

7) **Verwenden Sie Elektrowerkzeug, Zubehör, Einsatzwerkzeuge usw. entsprechend diesen Anweisungen. Berücksichtigen Sie dabei die Arbeitsbedingungen und die auszuführende Tätigkeit.** Der Gebrauch von Elektrowerkzeugen für andere als die vorgesehenen Anwendungen kann zu gefährlichen Situationen führen.

8) **Halten Sie Griffe und Griffflächen trocken, sauber und frei von Öl und Fett.** Rutschige Griffe und Griffflächen erlauben keine sichere Bedienung und Kontrolle des Elektrowerkzeugs in unvorhergesehenen Situationen.

Verwendung und Behandlung des Akkuwerkzeugs

1) **Laden Sie die Akkus nur mit Ladegeräten auf, die vom Hersteller empfohlen werden.** Durch ein Ladegerät, das für eine bestimmte Art von Akkus geeignet ist, besteht Brandgefahr, wenn es mit anderen Akkus verwendet wird.
2) **Verwenden Sie nur die dafür vorgesehenen Akkus in den Elektrowerkzeugen.** Der Gebrauch von anderen Akkus kann zu Verletzungen und Brandgefahr führen.
3) **Halten Sie den nicht benutzten Akku fern von Büroklammern, Münzen, Schlüsseln, Nägeln, Schrauben oder anderen kleinen Metallgegenständen, die eine Überbrückung der Kontakte verursachen könnten.** Ein Kurzschluss zwischen den Akkukontakten kann Verbrennungen oder Feuer zur Folge haben.
4) **Bei falscher Anwendung kann Flüssigkeit aus dem Akku austreten. Vermeiden Sie den Kontakt damit. Bei zufälligem Kontakt mit Wasser abspülen. Wenn die Flüssigkeit in die Augen kommt, nehmen Sie zusätzlich ärztliche Hilfe in Anspruch.** Austretende Akkuflüssigkeit kann zu Hautreizungen oder Verbrennungen führen.
5) **Benutzen Sie keinen beschädigten oder veränderten Akku.** Beschädigte oder veränderte Akkus können sich unvorhersehbar verhalten und zu Feuer, Explosion oder Verletzungsgefahr führen
6) **Setzen Sie einen Akku keinem Feuer oder zu hohen Temperaturen aus.** Feuer oder Temperaturen über 130 °C können eine Explosion hervorrufen.
7) **Befolgen Sie alle Anweisungen zum Laden und laden Sie den Akku oder das Akkuwerkzeug niemals außerhalb des in der Betriebsanleitung angegebenen Temperaturbereichs.** Falsches Laden oder Laden außerhalb des zugelassenen Temperaturbereichs kann den Akku zerstören und die Brandgefahr erhöhen.

Service

1) **Lassen Sie Ihr Elektrowerkzeug nur von qualifiziertem Fachpersonal und nur mit Original-Ersatzteilen reparieren.** Damit wird sichergestellt, dass die Sicherheit des Elektrowerkzeugs erhalten bleibt.
2) **Warten Sie niemals beschädigte Akkus.** Sämtliche Wartung von Akkus sollte nur durch den Hersteller oder bevollmächtigte Kundendienststellen erfolgen.

Ergänzende Sicherheitshinweise für Farbspritzpistolen

⚠ WARNUNG!

- Achten Sie auf die Gefahren, die vom Sprühgut ausgehen können.
- Beachten Sie die Aufschriften auf den Behältern oder die vom Hersteller des Sprühguts angegebenen Hinweise.

- **Halten Sie Ihren Arbeitsbereich sauber, gut beleuchtet und frei von Farb- oder Lösemittelbehältern, Lappen und sonstigen brennbaren Materialien.** Mögliche Gefahr der Selbstentzündung. Halten Sie funktionsfähige Feuerlöscher/ Löschgeräte zu jeder Zeit verfügbar.

- **Sorgen Sie für gute Belüftung im Sprühbereich und für ausreichend Frischluft im gesamten Raum.** Verdunstende brennbare Lösemittel schaffen eine explosive Umgebung.
- **Das Produkt ist ausschließlich für die Verwendung von nicht brennbaren Materialien geeignet. Verwenden Sie Materialien auf der Basis von Wasser, schwerflüchtigen Kohlenwasserstoffen oder ähnlichen Materialien.** Leichtflüchtige verdunstende Lösemittel schaffen eine explosive Umgebung.
- **Sprühen Sie nicht im Bereich von Zündquellen wie statischen Elektrizitätsfunken, offenen Flammen, Zündflammen, heißen Gegenständen, Motoren, Zigaretten und Funken vom Ein- und Ausstecken von Stromkabeln oder der Bedienung von Schaltern.** Derartige Funkenquellen können zu einer Entzündung der Umgebung führen.
- **Versprühen Sie keine Materialien bei denen nicht bekannt ist, ob sie eine Gefahr darstellen.** Unbekannte Materialien können gefährdende Bedingungen schaffen.
- **Tragen Sie zusätzliche persönliche Schutzausrüstung wie entsprechende Schutzhandschuhe und Schutz- oder Atemschutzmaske beim Sprühen oder der Handhabung von Chemikalien.** Das Tragen von Schutzausrüstung für entsprechende Bedingungen verringert die Aussetzung gegenüber gefährdenden Substanzen.
- **Geben Sie Acht auf etwaige Gefahren des Sprühguts. Beachten Sie die Markierungen auf dem Behälter oder die Herstellerinformationen des Sprühguts, einschließlich der Aufforderung zur Verwendung persönlicher Schutzausrüstung.** Den Herstelleranweisungen ist Folge zu leisten, um das Risiko von Feuer sowie durch Gifte, Karzinogene, etc. hervorgerufenen Verletzungen zu verringern.
- Die Spritzpistole darf nicht zum Sprühen brennbarer Stoffe verwendet werden. Spritzpistolen dürfen nicht mit brennbaren Lösungsmitteln gereinigt werden.

Sicherheitshinweise für Ladegeräte

- Dieses Gerät kann von Kindern ab 8 Jahren und darüber sowie von Personen mit verringerten physischen, sensorischen oder mentalen Fähigkeiten oder Mangel an Erfahrung und Wissen benutzt werden, wenn sie beaufsichtigt oder bezüglich des sicheren Gebrauchs des Geräts unterwiesen wurden und die daraus resultierenden Gefahren verstehen. Kinder dürfen nicht mit dem Gerät spielen. Reinigung und Benutzer-Wartung dürfen nicht von Kindern ohne Beaufsichtigung durchgeführt werden.

- Laden Sie keine nicht wieder aufladbaren Batterien auf.
  Verstoß gegen diesen Hinweis führt zu Gefährdungen.
- Wenn die Anschlussleitung beschädigt wird, muss sie durch den Hersteller oder seinen Kundendienst oder eine ähnlich qualifizierte Person ersetzt werden, um Gefährdungen zu vermeiden.
- Schützen Sie elektrische Teile gegen Feuchtigkeit. Tauchen Sie diese nie in Wasser oder andere Flüssigkeiten, um einen elektrischen Schlag zu vermeiden. Halten Sie das Gerät nie unter fließendes Wasser. Beachten Sie die Anweisungen für Reinigung, Wartung und Reparatur.
- Das Gerät ist nur den Gebrauch in Innenräumen geeignet.

⚠ **ACHTUNG!** Dieses Ladegerät ist ausschließlich zum Aufladen von Akku-Packs der folgenden Typen geeignet:

Parkside 20 V Akku-Pack		
PAP 20 B1	2 Ah	5 Zellen
PAP 20 B3	4 Ah	10 Zellen
PAPS 204 A1	4 Ah	5 Zellen
PAPS 208 A1	8 Ah	10 Zellen

- Kunden aus den folgenden Ländern können in den Lidl-Onlineshops kompatible Ersatzbatterien und Ladegeräte bestellen: Deutschland (lidl.de), Frankreich (lidl.fr), Belgien (lidl.be), Tschechische Republik (lidl.cz), Niederlande (lidl.nl), Polen (lidl.pl), Slowakei (lidl.sk), Spanien (lidl.es)
  Kunden aus allen anderen Ländern können diese unter www.optimex-shop.com bestellen.

Ladedauer Ladegerät	2 Ah Akku-Pack PAP 20 B1	4 Ah Akku-Pack PAP 20 B3	4 Ah Smart PAPS 204 A1	8 Ah Smart PAPS 208 A1
Max. 2,4 A Ladegerät PLG 20 A4/C1	60 min	120 min	120 min	210 min
Max. 4,5 A Ladegerät PLG 20 A3/C3	35 min	60 min	50 min	120 min
Max. 4,5 A Ladegerät PDSLG 20 A1	35 min	60 min	50 min	120 min
Ladegerät Smart PLGS 2012 A1	35 min	35 min	35 min	45 min

Vor dem ersten Gebrauch

Zubehör

⚠ WARNUNG!

- Verwenden Sie kein Zubehör, welches nicht von **PARKSIDE** empfohlen wurde. Dies kann zu elektrischem Schlag oder Feuer führen.

Für den sicheren und ordnungsgemäßen Gebrauch dieses Produkts werden unter anderem die folgenden Zubehörteile, wie z. B. Werkzeuge und Einsatzwerkzeuge, benötigt:

- Geeignetes Sprühgut
- Geeignete persönliche Schutzausrüstung

Sprühgut erhalten Sie im Fachhandel. Beachten Sie beim Erwerb immer die technischen Anforderungen dieses Produkts (siehe „Technische Daten“). Fragen Sie bei Unsicherheit eine qualifizierte Fachkraft und lassen Sie sich von Ihrem Fachhändler beraten.

Passende Akku-Packs und Ladegeräte

Akku-Pack:	Parkside X 20 V Team
Ladegerät:	Parkside X 20 V Team

Auspacken

⚠ WARNUNG!

- Das Produkt und die Verpackungsmaterialien sind kein Kinderspielzeug! Kinder dürfen nicht mit Kunststoffbeuteln, Folien und Kleinteilen spielen! Es besteht Verschluckungs- und Erstickungsgefahr!

1. Öffnen Sie die Verpackung und entnehmen Sie vorsichtig das Produkt.
2. Entfernen Sie das Verpackungsmaterial sowie Verpackungs- und Transportsicherungen (falls vorhanden).
3. Überprüfen Sie, ob der Lieferumfang vollständig ist.
4. Kontrollieren Sie das Produkt und die Zubehörteile auf Transportschäden.

Vor dem Gebrauch

Viskosität prüfen

HINWEIS

- ▶ Benutzen Sie nur Verdünnungsmittel, die zum jeweiligen Sprühgut passen. Wenn Sie das falsche Verdünnungsmittel verwenden, entstehen Klumpen, die das Produkt verstopfen.
- ▶ Mischen Sie Kunstharzlacke nie mit Nitroverdünnung!
- ▶ Lesen Sie die Herstellerangaben zum jeweiligen Sprühgut, um sich über die passenden Verdünnungsmittel zu informieren.
- ▶ Spritzen Sie kein körniges/ körperhaltiges Sprühgut.

- ■ Mit dem Produkt können Sie Sprühgut mit einer Viskosität (Zähflüssigkeit) von max. 70 DIN/sec verarbeiten.

□ **Viskosität messen** (Abb. H)**:**

1. Füllen Sie den Messbecher 20 bis zum Rand mit Sprühgut.
2. Lassen Sie die Flüssigkeit aus dem Messbecher 20 laufen.
3. Messen Sie die Sekunden, bis das Sprühgut aufhört, aus dem Messbecher 20 zu laufen. Das Messergebnis ist die Anzahl der DIN/sec.

□ Wenn Sie mehr als 70 DIN/sec messen: Verdünnen Sie das Sprühgut schrittweise mit einem passenden Verdünnungsmittel, bis Sie einen Wert ≤ 70 DIN/sec messen.

Sprühfläche vorbereiten

□ Decken Sie die Umgebung der Sprühfläche ab. Alle nicht abgedeckten Flächen in der Umgebung können sonst verunreinigt werden.

□ Trocknen und säubern Sie die Sprühfläche.

□ Wenn Sie Oberflächen aus Holz, Metall oder Kunststoff lackieren: Rauen Sie die Sprühfläche auf, z. B. indem Sie die Sprühfläche mit Sandpapier anschleifen.

Akku-Pack entnehmen/ einsetzen

⚠ VORSICHT! Verletzungsrisiko!

- ▶ Lassen Sie stets den Abzugshebel 7 los, bevor Sie den Akku-Pack 18 einsetzen/ entnehmen, um ein versehentliches Anlaufen zu verhindern.

□ **Akku-Pack entnehmen:** Drücken Sie die Entriegelungstaste für den Akku-Pack 28. Entnehmen Sie den Akku-Pack 18.

□ **Akku-Pack einsetzen:** Richten Sie den Akku-Pack 18 zum Griff aus und schieben Sie diesen ein. Stellen Sie sicher, dass der Akku-Pack spürbar einrastet.
Der Akku-Pack kann nur in einer Richtung in das Produkt eingesetzt werden.

Akku-Pack-Ladezustand prüfen

(Abb. I)

□ **Akku-Pack-Ladezustand prüfen:** Drücken Sie die Taste 29. Die Ladezustand-LEDs 30 leuchten auf:

LED 30	**Ladezustand**
Rot/orange/grün	Maximal
Rot/orange	Mittel
Rot	Niedrig

Akku-Pack laden

(Abb. J)

HINWEIS

- ▶ Sie können den Akku-Pack 18 jederzeit aufladen, ohne die Lebensdauer zu verkürzen.
- ▶ Eine Unterbrechung des Ladevorgangs schädigt den Akku-Pack 18 nicht.

- □ Laden Sie den Akku-Pack 18 vor dem Gebrauch, falls dieser auf mittlerem oder niedrigem Ladezustand sein sollte.
- ■ Die Ladekontroll-LEDs (grün 33 und rot 34) informieren über den Status des Ladegeräts 31 und des Akku-Packs 18:

LED	Status
Rote LED leuchtet	Akku-Pack lädt
Grüne LED leuchtet	Akku-Pack voll geladen
Grüne und rote LED blinken	Akku-Pack defekt
Rote LED blinkt	Akku-Pack zu kalt oder zu warm
Grüne LED leuchtet (ohne Akku-Pack)	Ladegerät bereit

1. Setzen Sie den Akku-Pack 18 in das Ladegerät 31 ein.
2. Verbinden Sie die Anschlussleitung mit Netzstecker 32 des Ladegeräts 31 mit der Steckdose.
3. Wenn der Akku-Pack 18 voll geladen ist: Entnehmen Sie den Akku-Pack aus dem Ladegerät 31. Ziehen Sie danach die Anschlussleitung mit Netzstecker 32 des Ladegeräts aus der Steckdose.

Montage

⚠ WARNUNG!

Schalten Sie das Produkt aus, entnehmen Sie den Akku-Pack 18 und lassen Sie das Produkt abkühlen, bevor Sie Anpassungen durchführen!

Sprüheinheit abnehmen

1. Verriegelung 24 öffnen:
   - Halten Sie die Motoreinheit 14 am Handgriff 23 fest.
   - Drehen Sie mit der anderen Hand die Sprüheinheit 4 kräftig entgegen dem Uhrzeigersinn, bis die Sprüheinheit aus der Verriegelung ausrastet (Abb. E).
2. Drehen Sie die Sprüheinheit 4 weiter, bis Sie ► 5 an ◄🔒 26 ausgerichtet haben (Abb. D).
3. Ziehen Sie die Sprüheinheit 4 aus der Motoreinheit 14 (Abb. C).

Sprüheinheit befestigen

1. Stecken Sie das Verbindungsrohr 6 in den Sprühanschluss 25 (Abb. C).
2. Richten Sie ► 5 an ◄🔒 26 aus. Drehen Sie die Sprüheinheit 4 im Uhrzeigersinn, bis sie in die Verriegelung 27 einrastet (Abb. D).

Düse wechseln/einsetzen

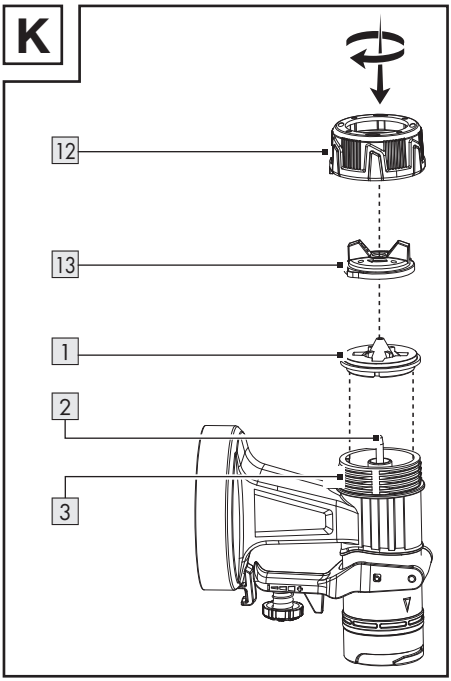

1. Halten Sie das Produkt mit dem Düsenkopf 13 nach oben, bevor Sie die Überwurfmutter 12 abschrauben. So verhindern Sie, dass Teile herausfallen.
2. Drehen Sie die Überwurfmutter 12 entgegen dem Uhrzeigersinn.
3. Nehmen Sie die Überwurfmutter 12 zusammen mit dem Düsenkopf 13 von der Sprüheinheit 4.

□ Wenn bereits eine Düse 1 montiert ist:
   — Nehmen Sie die Düse von der Nadel 2.
   — Wenn nötig, hebeln Sie die Düse vorsichtig mit einem Schraubendreher heraus.

4. Setzen Sie die gewünschte Düse 1 auf die Nadel 2.
5. Setzen Sie den Düsenkopf 13 auf die Düse 1.
6. Setzen Sie die Überwurfmutter 12 auf das kleine Gewinde 3.
7. Festziehen: Drehen Sie die Überwurfmutter 12 im Uhrzeigersinn.

Korrekte Düse auswählen

1 Düse *	Verwendung
1,5 mm	Geringe Viskosität
1,8 mm	Farben auf Wasserbasis
2,2 mm	Hohe Viskosität
2,6 mm	Farben auf Ölbasis

□ Weitere Informationen: siehe „Viskosität prüfen“.

Sprühgut einfüllen

Abb. G

HINWEIS

▶ Falten Sie den Papiertrichter 35 auf. Setzen Sie den Papiertrichter auf den Farbbehälter 9, um das Befüllen zu vereinfachen.

HINWEIS

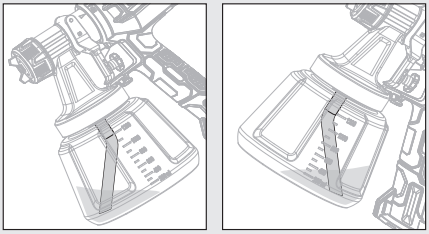

▶ Arbeit an niedrig platzierten Sprühflächen: Bringen Sie das Steigrohr 10 so an, dass es nach vorne zeigt: Richtung Düsenkopf 13

* Der Durchmesser der Düsenöffnung ist auf der Innenseite der Düse 1 aufgedruckt.

HINWEIS

▶ Arbeit an höher platzierten Sprühflächen: Bringen Sie das Steigrohr 10 so an, dass es nach hinten zeigt: Richtung Motoreinheit 14

1. Schrauben Sie den Farbbehälter 9 von der Sprüheinheit 4 ab.
2. Setzen Sie das Steigrohr 10 in das große Gewinde 11 ein.
3. Füllen Sie das Sprühgut in den Farbbehälter 9.
4. Schrauben Sie den Farbbehälter 9 an die Sprüheinheit 4.

Bedienung

Ein- und ausschalten

⚠ WARNUNG! Verletzungsrisiko!

▶ Zielen Sie mit dem Produkt niemals auf Menschen oder Tiere.

HINWEIS

▶ Halten Sie das Produkt bei der Arbeit in gleich bleibendem Abstand von ca. 15 cm von der Sprühfläche.

- **Akku-Pack einsetzen:** Richten Sie den Akku-Pack 18 zum Griff aus und schieben Sie diesen ein. Stellen Sie sicher, dass der Akku-Pack spürbar einrastet.
- **Einschalten und Sprühen:** Drücken und halten Sie den Abzugshebel 7.
- **Ausschalten:** Lassen Sie den Abzugshebel 7 los.

Sprühmenge einstellen

- **Sprühmenge erhöhen oder verringern:** Drehen Sie das Einstellrad 8 in Richtung **+** oder **–**.

Strahlart einstellen

- Drehen Sie den Düsenkopf 13 so, dass die Fingertabs am Düsenkopf auf das passende Symbol an der Überwurfmutter 12 zeigen.

Symbol	Strahlart	Verwendung
●	Rundstrahl	Ecken Kanten Schwer zugängliche Bereiche
▮	Vertikaler Flachstrahl	Alle anderen Flächen **
▬	Horizontaler Flachstrahl	Alle anderen Flächen **

Nach dem Gebrauch

- Schalten Sie das Produkt aus und entfernen Sie den Akku-Pack 18. Lassen Sie das Produkt abkühlen.
- Überprüfen, reinigen und lagern Sie das Produkt (siehe „Reinigung und Pflege“).

Fehlerbehebung

Problem	Mögliche Ursache	Abhilfe
Der Motor läuft, aber die Sprüheinheit ist blockiert.	Getrocknete Farbrückstände blockieren die Öffnungen im Bereich um die Nadel 2.	Entfernen Sie mit der Reinigungsnadel 21 Farbrückstände aus den Öffnungen im Bereich um die Nadel 2.

** Je nach Sprührichtung anpassen

Problem	Mögliche Ursache	Abhilfe
Das Produkt sprüht nicht, obwohl noch etwas Farbe im Farbbehälter 9 ist.	Das abgewinkelte Steigrohr 10 im Farbbehälter 9 zeigt in die falsche Richtung.	Reorientieren Sie das Steigrohr 10 (siehe „Sprühgut einfüllen“).

Reinigung und Pflege

⚠ WARNUNG!

Schalten Sie das Produkt aus, entnehmen Sie den Akku-Pack 18 und lassen Sie das Produkt abkühlen, bevor Sie Inspektions-, Wartungs- oder Reinigungsarbeiten durchführen!

Reinigung

HINWEIS

- Reinigen Sie das Produkt nach jedem Gebrauch, sonst können die Düsen 1 verkleben.
- Verwenden Sie keine chemischen, alkalischen, schmirgelnde oder andere aggressive Reinigungs- oder Desinfektionsmittel, um das Produkt zu reinigen, da diese die Oberflächen beschädigen können.
- Benutzen Sie keine Silikon-basierten Schmiermittel.
- Legen Sie niemals das gesamte Produkt in Lösungsmittel.
- Tragen Sie bei der Reinigung geeignete Handschuhe.
- Achten Sie darauf, dass keine Flüssigkeiten in das Innere des Produkts gelangen.

- Regelmäßige ordentliche Reinigung hilft einen sicheren Gebrauch sicherzustellen und verlängert die Lebensdauer des Produkts.

- Reinigen Sie die Motoreinheit 14 mit einem trockenen Tuch. Verwenden Sie für schwer zugängliche Stellen eine weiche Bürste.
  Entfernen Sie insbesondere Schmutz und Staub von den Lüftungsöffnungen mit einem Tuch und einer weichen Bürste.
  Lüftungsöffnungen müssen immer frei sein.
- Sprühen Sie nach jedem Gebrauch Wasser mit dem Produkt.
- Reinigen Sie folgende Teile mit der Reinigungsbürste 22 oder der Reinigungsnadel 21:
  - 1 Düsen
  - 2 Nadel (Öffnungen im Bereich um die Nadel)
  - 4 Sprüheinheit
  - 13 Düsenkopf

Luftfilter reinigen

Abb. F

1. Luftfilter 15 abnehmen: Drücken und halten Sie die Entriegelungstasten 16 an der Luftfilterabdeckung 17.
   Nehmen Sie die Luftfilterabdeckung ab.
2. Nehmen Sie den Luftfilter 15 aus der Luftfilterabdeckung 17.
   Wenn nötig, schütteln Sie den Luftfilter aus.
3. Bei stärkerer Verschmutzung reinigen Sie den Luftfilter 15 unter fließendem Wasser. Lassen Sie den Luftfilter gründlich trocknen.
   Ersetzen Sie den Luftfilter wenn nötig mit dem Ersatzluftfilter 19.

Wartung

- Das Produkt ist wartungsfrei.
- Überprüfen Sie das Produkt vor und nach jeder Benutzung auf Verschleiß und Beschädigungen.

Reparatur

- Im Inneren dieses Produkts befinden sich keine Teile, die vom Benutzer repariert werden können. Wenden Sie sich an eine qualifizierte Fachkraft, um das Produkt überprüfen und instand setzen zu lassen.

Lagerung

- Reinigen Sie das Produkt (siehe „Reinigung und Pflege“).
- Lagern Sie das Produkt und dessen Zubehör an einem dunklen, trockenen, frostfreien und gut belüfteten Ort.
- Lagern Sie das Produkt stets an einem für Kinder unzugänglichen Ort.

Transport

- Schützen Sie das Produkt gegen Schläge und starke Vibrationen, die insbesondere beim Transport in Fahrzeugen auftreten.
- Sichern Sie das Produkt gegen Verrutschen und Kippen.

Entsorgung

Die Verpackung besteht aus umweltfreundlichen Materialien, die Sie über die örtlichen Recyclingstellen entsorgen können.

Beachten Sie die Kennzeichnung der Verpackungsmaterialien bei der Abfalltrennung, diese sind gekennzeichnet mit Abkürzungen (a) und Nummern (b) mit folgender Bedeutung: 1–7: Kunststoffe/20–22: Papier und Pappe/80–98: Verbundstoffe.

Produkt:

Möglichkeiten zur Entsorgung des ausgedienten Produkts erfahren Sie bei Ihrer Gemeinde- oder Stadtverwaltung.

Gerät entsorgen
Das Symbol der durchgestrichenen Mülltonne bedeutet, dass dieses Gerät am Ende der Nutzungszeit nicht über den Haushaltsmüll entsorgt werden darf. Das Gerät ist bei eingerichteten Sammelstellen, Wertstoffhöfen oder Entsorgungsbetrieben abzugeben. Zudem sind Vertreiber von Elektro- und Elektronikgeräten sowie Vertreiber von Lebensmitteln zur Rücknahme verpflichtet. LIDL bietet Ihnen Rückgabemöglichkeiten direkt in den Filialen und Märkten an. Rückgabe und Entsorgung sind für Sie kostenfrei. Beim Kauf eines Neugeräts haben Sie das Recht, ein entsprechendes Altgerät unentgeltlich zurückzugeben.

Zusätzlich haben Sie die Möglichkeit, unabhängig vom Kauf eines Neugeräts, unentgeltlich (bis zu drei) Altgeräte abzugeben, die in keiner Abmessung größer als 25 cm sind.

Bitte löschen Sie vor der Rückgabe alle personenbezogenen Daten.

Bitte entnehmen Sie vor der Rückgabe Batterien oder Akkumulatoren, die nicht vom Altgerät umschlossen sind, sowie Lampen, die zerstörungsfrei entnommen

werden können und führen diese einer separaten Sammlung zu.

Defekte oder verbrauchte Batterien/ Akkus müssen recycelt werden. Geben Sie Batterien/Akkus und/oder das Produkt über die angebotenen Sammeleinrichtungen zurück.

Umweltschäden durch falsche Entsorgung der Batterien/ Akkus!

Das Symbol der durchgestrichenen Mülltonne auf Batterien oder Akkus bedeutet, dass Sie Batterien und Akkus nicht im Hausmüll entsorgen dürfen.

Entnehmen Sie die Batterien/den Akku-Pack aus dem Produkt vor der Entsorgung.

Diese können giftige Schwermetalle enthalten und unterliegen der Sondermüllbehandlung.

Die chemischen Symbole der Schwermetalle sind wie folgt:
Cd = Cadmium, Hg = Quecksilber, Pb = Blei.

Sie sind gesetzlich verpflichtet, alte Batterien und Akkus nach Gebrauch zurückzugeben. Geben Sie deshalb verbrauchte Batterien und Akkus kostenfrei im Handelsgeschäft z. B. in Ihrer LIDL Filiale oder bei einer kommunalen Sammelstelle ab.

Batterien und Akkus können Stoffe enthalten, die schädlich für die menschliche Gesundheit und Umwelt sind. Nur bei einer getrennten Sammlung und Verwertung von alten Batterien und Akkus können die negativen Auswirkungen vermieden werden.

Seien Sie besonders vorsichtig beim Umgang mit lithiumhaltigen Batterien und Akkus, da bei unsachgemäßer Verwendung eine erhöhte Brandgefahr besteht. Kleben Sie dazu die Pole ab, um einen äußeren Kurzschluss zu vermeiden.

Nutzen Sie Batterien mit langer Lebensdauer oder Akkus, um die Entstehung von Abfällen aus Alt-Batterien zu verringern. Beachten Sie die Anweisungen zum Lagern, und vermeiden Sie das vollständige Ent- und Aufladen des Akkus, um die Lebensdauer zu verlängern.

Darüber hinaus sollten Sie Batterien oder Elektro- und Elektronikgeräte mit Batterien oder Akkus nicht im öffentlichen Raum zurücklassen, um eine Vermüllung zu vermeiden. Prüfen Sie Möglichkeiten, Batterien einer Wiederverwendung zuzuführen, anstatt diese zu entsorgen, beispielsweise durch Instandsetzung der Batterie.

● Garantie

Das Produkt wurde nach strengen Qualitätsrichtlinien hergestellt und vor der Auslieferung sorgfältig geprüft. Im Falle von Material- oder Herstellungsfehlern haben Sie gegenüber dem Verkäufer des Produkts gesetzliche Rechte. Ihre gesetzlichen Rechte werden in keiner Weise durch unsere unten aufgeführte Garantie eingeschränkt.

Die Garantie für dieses Produkt beträgt 3 Jahre ab Kaufdatum. Die Garantiezeit beginnt mit dem Kaufdatum. Bewahren Sie den Originalkaufbeleg an einem sicheren Ort auf, da dieses Dokument als Nachweis des Kaufs erforderlich ist.

Alle Schäden oder Mängel, die bereits zum Zeitpunkt des Kaufs vorhanden sind, müssen unverzüglich nach dem Auspacken des Produkts gemeldet werden.

Sollte das Produkt innerhalb von 3 Jahren ab Kaufdatum einen Material- oder Herstellungsfehler aufweisen,

werden wir es – nach unserer Wahl – kostenlos für Sie reparieren oder ersetzen. Die Garantiezeit verlängert sich durch einen stattgegebenen Gewährleistungsanspruch nicht. Dies gilt auch für ersetzte und reparierte Teile.

Diese Garantie erlischt, wenn das Produkt beschädigt oder unsachgemäß verwendet oder gewartet wurde.

Die Garantie deckt Material- und Herstellungsfehler ab. Diese Garantie erstreckt sich weder auf Produktteile, die normalem Verschleiß unterliegen, und somit als Verschleißteile gelten (z. B. Batterien, Schläuche, Farbpatronen), noch auf Schäden an zerbrechlichen Teilen, z. B. Schalter oder Teile aus Glas.

Abwicklung im Garantiefall

Um eine schnelle Bearbeitung Ihres Anliegens zu gewährleisten, folgen Sie bitte den folgenden Hinweisen:

Bitte halten Sie für alle Anfragen den Kassenbon und die Artikelnummer (IAN 520618_2507) als Nachweis für den Kauf bereit.

Die Artikelnummer entnehmen Sie bitte dem Typenschild am Produkt, einer Gravur am Produkt, dem Titelblatt Ihrer Anleitung (unten links) oder dem Aufkleber auf der Rück- oder Unterseite des Produktes.

Sollten Funktionsfehler oder sonstige Mängel auftreten kontaktieren Sie zunächst die nachfolgend benannte Serviceabteilung telefonisch oder per E-Mail.

Ein als defekt erfasstes Produkt können Sie dann unter Beifügung des Kaufbelegs (Kassenbon) und der Angabe, worin der Mangel besteht und wann er aufgetreten ist, für Sie portofrei an die Ihnen mitgeteilte Service Anschrift übersenden.

PDF ONLINE
parkside-diy.com

Auf parkside-diy.com können Sie diese und viele weitere Handbücher einsehen und herunterladen. Mit diesem QR-Code gelangen Sie direkt auf parkside-diy.com. Wählen Sie Ihr Land aus, und suchen Sie über die Suchmaske nach den Bedienungsanleitungen. Mittels Eingabe der Artikelnummer (IAN) 520618_2507 gelangen Sie zur Bedienungsanleitung für Ihren Artikel.

Service

DE **Service Deutschland**
Tel.: 08008855300
Kontaktformular auf
parkside-diy.com
IAN 520618_2507

AT **Service Österreich**
Tel.: 0800447750
Kontaktformular auf
parkside-diy.com
IAN 520618_2507

BE **Service Belgien**
Tel.: 080012614
Kontaktformular auf
parkside-diy.com
IAN 520618_2507

CH **Service Schweiz**
Tel.: 0800563601
Kontaktformular auf
parkside-diy.com
IAN 520618_2507

EU-Konformitätserklärung

EU-KONFORMITÄTSERKLÄRUNG (Nr. 520618_2507)	
IAN:	**520618_2507**
Produkt-Identifikation:	**"PARKSIDE" Akku-Farbspritzpistole 20V**
Modellnummer:	**HG09186**

Der oben beschriebene Gegenstand der Erklärung erfüllt die einschlägigen Harmonisierungsvorschriften der Union:

Richtlinie 2006/42/EG
Richtlinie 2014/30/EU
Richtlinie 2011/65/EU mit allen dazugehörigen Änderungen

Angabe der einschlägigen harmonisierten Normen oder der anderen technischen Spezifikationen, für die die Konformität erklärt wird:

Nr. / Teile
Richtlinie 2006/42/EG
EN 60745-1:2009/A11:2010
EN 50580:2012/A1:2013
Richtlinie 2014/30/EU
EN IEC 55014-1:2021
EN IEC 55014-2:2021

Der Gegenstand der oben beschriebenen Erklärung steht im Einklang mit der Richtlinie 2011/65/EU des Europäischen Parlaments und des Rates vom 8. Juni 2011 zur Beschränkung der Verwendung bestimmter gefährlicher Stoffe in Elektro- und Elektronikgeräten:

Nr. / Teile
EN IEC 63000:2018

Person, die die technische Dokumentation aufbewahrt: OWIM GmbH & Co.KG

Unterzeichnet für und im Namen von:

OWIM GmbH & Co. KG, Stiftsbergstraße 1, 74167 Neckarsulm, Deutschland

Diese Konformitätserklärung wird unter der alleinigen Verantwortung des Herstellers ausgestellt.

Original-Konformitätserklärung

Neckarsulm	14.10.2025	ppa. Jens Buchheim	ppa. Dr. Thorsten Maier
Ort	Datum	Prokurist	Prokurist

DE

OWIM GmbH & Co. KG
Stiftsbergstraße 1
74167 Neckarsulm
GERMANY

Model No.: HG09186
Version: 02/2026

IAN 520618_2507