LIVARNO
home

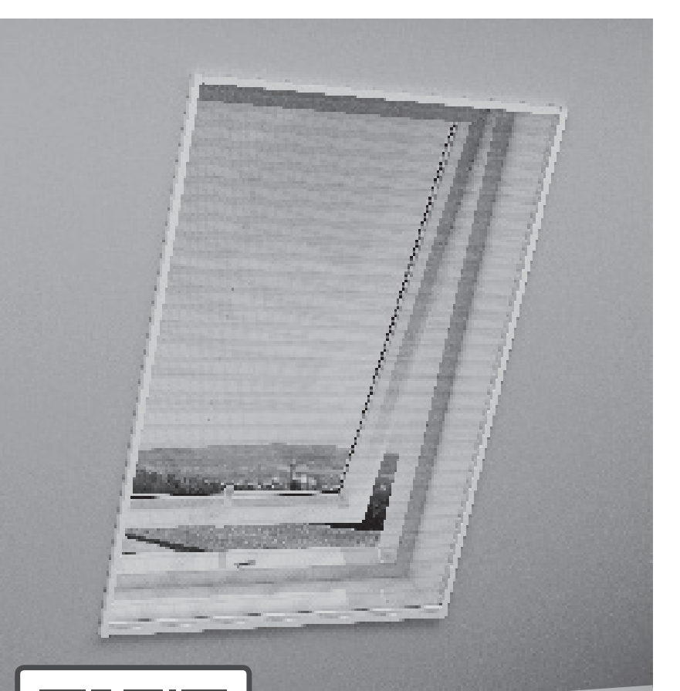

PDF ONLINE
www.lidl-service.com

INSEKTENSCHUTZ FÜR DACHFENSTER

DE AT CH
INSEKTENSCHUTZ FÜR DACHFENSTER
Montage- und Sicherheitshinweise

FR CH BE
MOUSTIQUAIRE POUR FENÊTRE DE TOIT
Instructions de montage et consignes de sécurité

NL BE
INSECTENWERING VOOR DAKRAMEN
Montage- en veiligheidsinstructies

GB IE MT
SKYLIGHT INSECT SCREEN
Installation and safety instructions

CZ
OCHRANA PROTI HMYZU NA STŘEŠNÍ OKNO
Montážní a bezpečnostní pokyny

HU
SZÚNYOGHÁLÓ TETOABLAKRA
Természetes rovarvédelem nyitott tetoablak mellett

PL
OSŁONA PRZED OWADAMI NA OKNO DACHOWE
Wskazówki dotyczące montażu i bezpieczeństwa

SK
PROTIHMYZOVÁ OCHRANA NA STREŠNÉ OKNÁ
Montážne a bezpečnostné pokyny

ES
MOSQUITERA PARA TRAGALUCES
Instrucciones de montaje y seguridad

DK
INSEKTNET TIL TAGVINDUE
Monterings- og sikkerhedsanvisninger

IT MT
ZANZARIERA PER LUCERNARIO
Informazioni di montaggio e sicurezza

SI
ZAŠČITA PRED MRČESOM ZA STREŠNA OKNA
Navodila za montažo in varnostni napotki

HR
ZAŠTITA OD INSEKATA ZA KROVNI PROZOR
Upute za montažu i sigurnosne napomene

RO
PROTECȚIA ÎMPOTRIVA INSECTELOR PENTRU FERESTRELE DE MANSARDĂ
Instrucțiuni de montaj și de siguranță

BG
КОМАРНИК ЗА ПОКРИВЕН ПРОЗОРЕЦ
Указания за монтаж и безопасност

GR
ΣΙΤΑ ΓΙΑ ΠΑΡΑΘΥΡΑ ΣΤΕΓΗΣ
Οδηγίες συναρμολόγησης και ασφαλείας

IAN 407995_2207

DE GB FR NL CZ PL SK ES DK IT HU SI HR RO BG GR

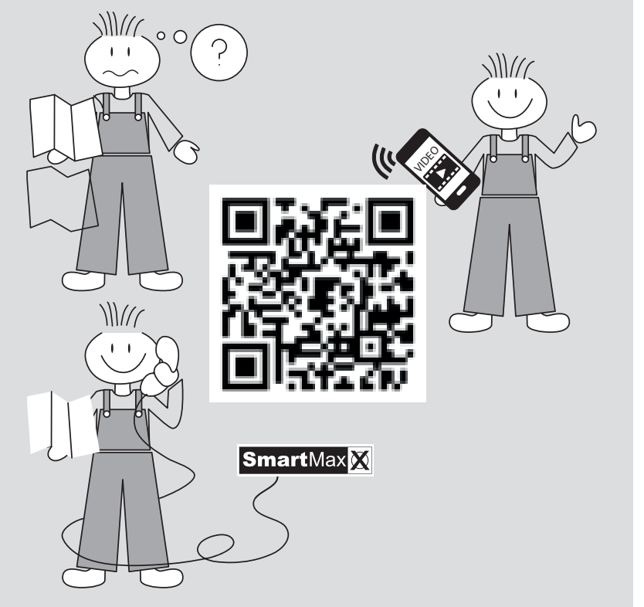

Smartmaxx GmbH
Schulzstraße 2c, 85579 Neubiberg, GERMANY

Stand der Informationen · Version des informations · Informatiestand · Information status · Stav informací · Fecha de la última actualización · Data da informação · Teksto peržiūros data · Stav informácií · Stanje informacija · Stanje informacij · Версия на информацията · Információforrás · Oplysningernes stand · Stato di aggiornamento delle informazioni · Verzija informacija · Stadiul informaţiilor · Κατάσταση πληροφοριών: 09/2022
Ident.-Nr.: 407995 092022 -GB/DE/FR/NL/CZ/PL/SK/ES/DK/IT/HU/SI/HR/RO/BG/GR

QA729

DE Benötigtes Werkzeug **FR** Outils nécessaires
NL Benodigd gereedschap **GB** Required tools
CZ Potřebné nástroje **ES** Herramienta necesaria
SI Potrebno orodje **SK** Potrebné náradie
PL Potrzebne narzędzia **DK** Værktøj, du skal bruge
BG Необходими инструменти
HU Szükséges szerszámok **IT** Utensili necessari
HR Potreban alat **RO** Scule necesare
GR Απαιτούμενα εργαλεία

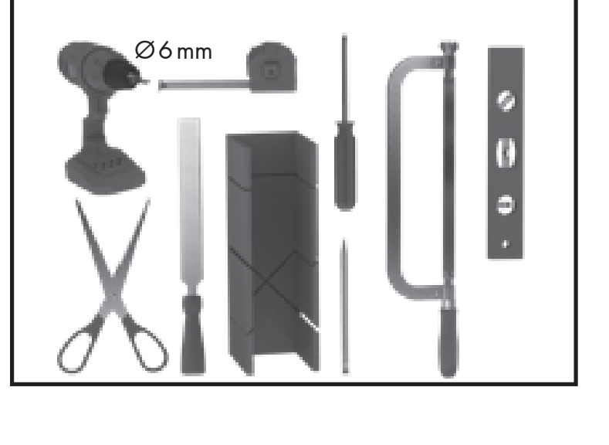

DE Inhalt **FR** Contenu **NL** Inhoud **GB** Contents
CZ Obsah **ES** Contenido **SI** Vsebina
SK Obsah **PL** Treść **DK** Indhold
BG Съдържание **HU** Tartalom **IT** Contenuto
HR Sadržaj **RO** Conținut **GR** Περιεχόμενο

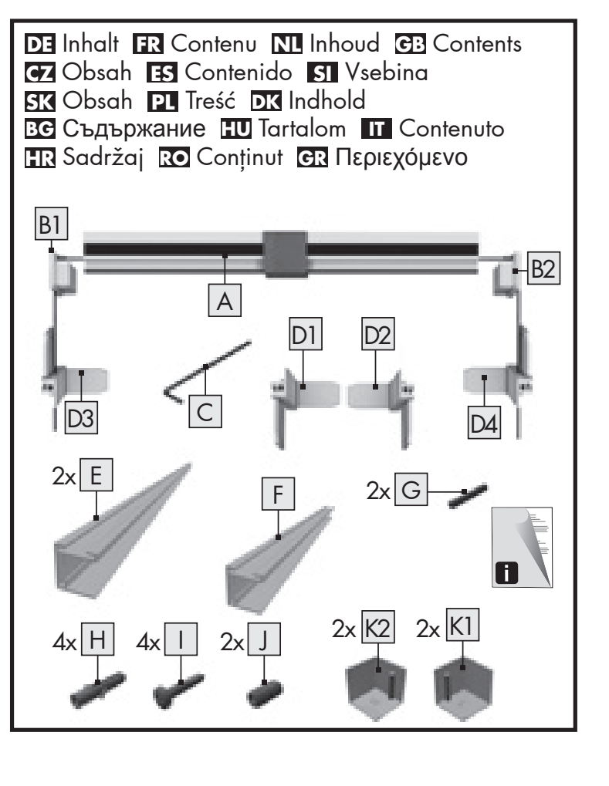

DE AT CH Für Ersatzteilbestellungen:
GB IE MT For spare parts orders:
FR CH BE Pour les commandes de pièces de rechange :
IT Per ordini di parti di ricambio:
BG За поръчки на резервни части:
CZ Pro objednávky náhradních dílů:
DK For bestillinger af reservedele:
ES Para pedidos de piezas de recambio:
GR Για παραγγελίες ανταλλακτικών:
HR Za narudžbe rezervnih dijelova:
HU Pótalkatrész rendelés esetén:
NL BE Voor bestellingen van onderdelen:
PL W przypadku zamówień na części zamienne:
RO Pentru comenzi de piese de schimb:
SI Za naročila rezervnih delov:
SK Pre objednávky náhradných dielov:

https://www.smartmaxx.info/c/ersatzteile

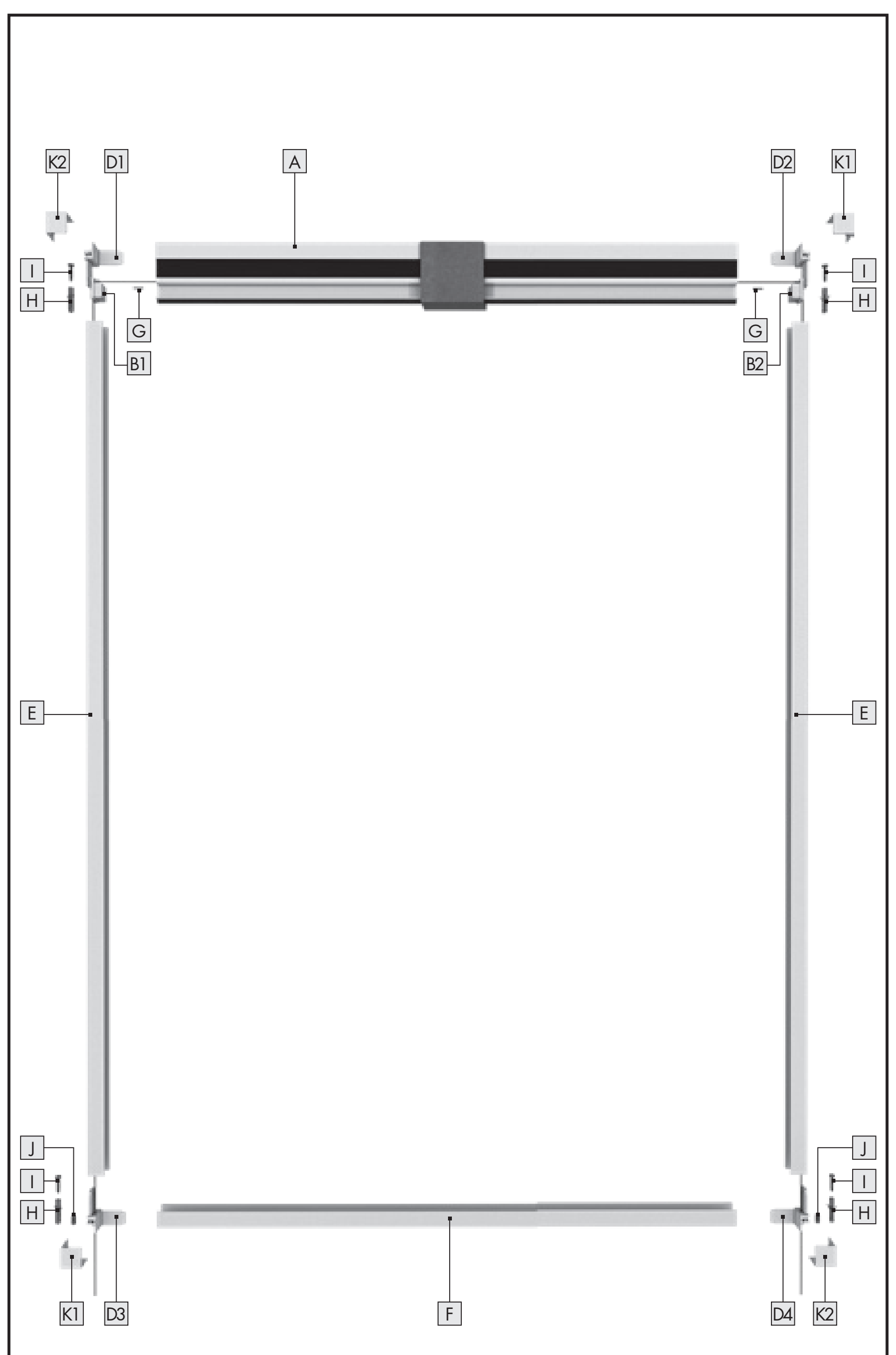

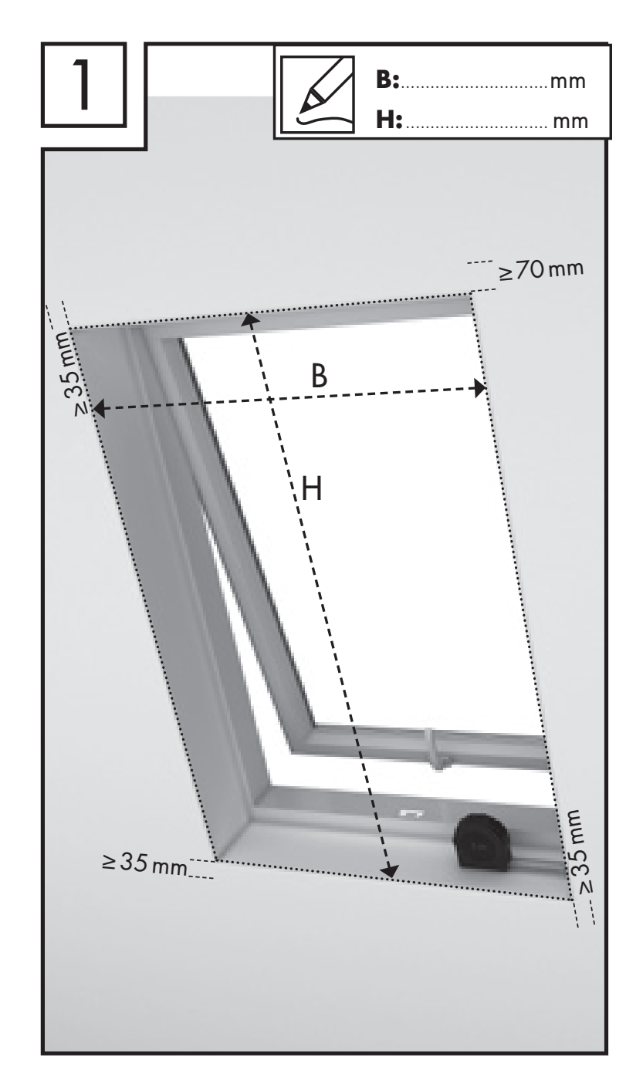

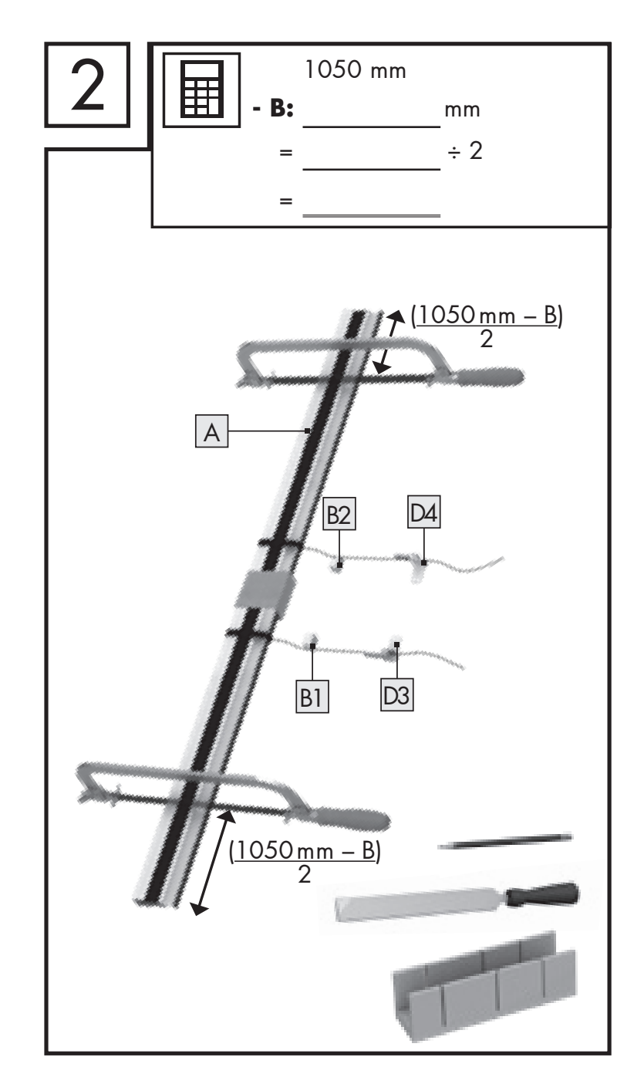

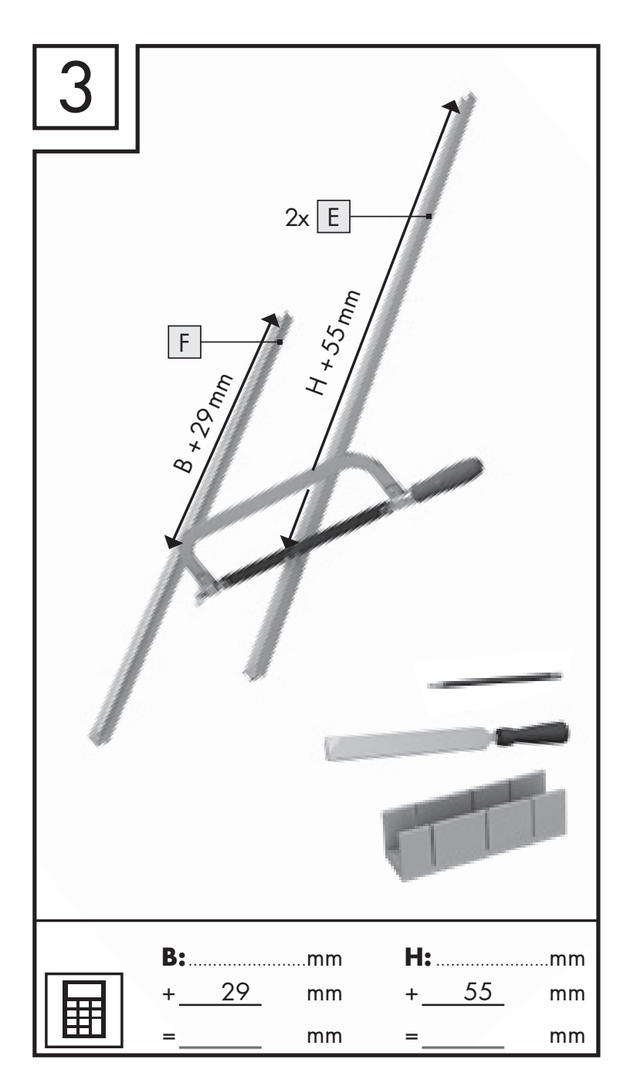

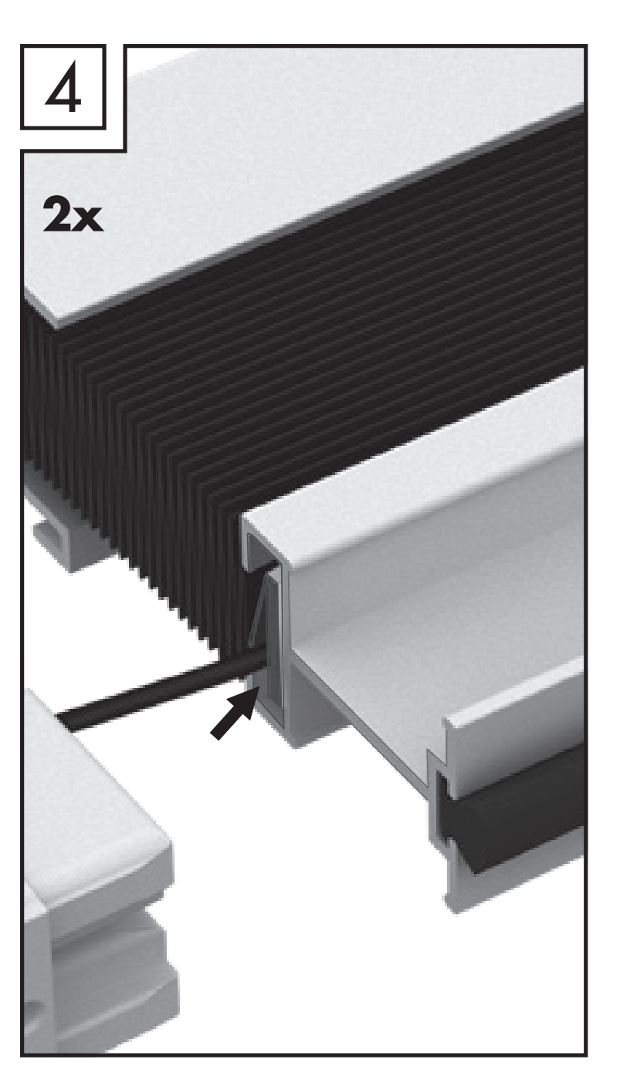

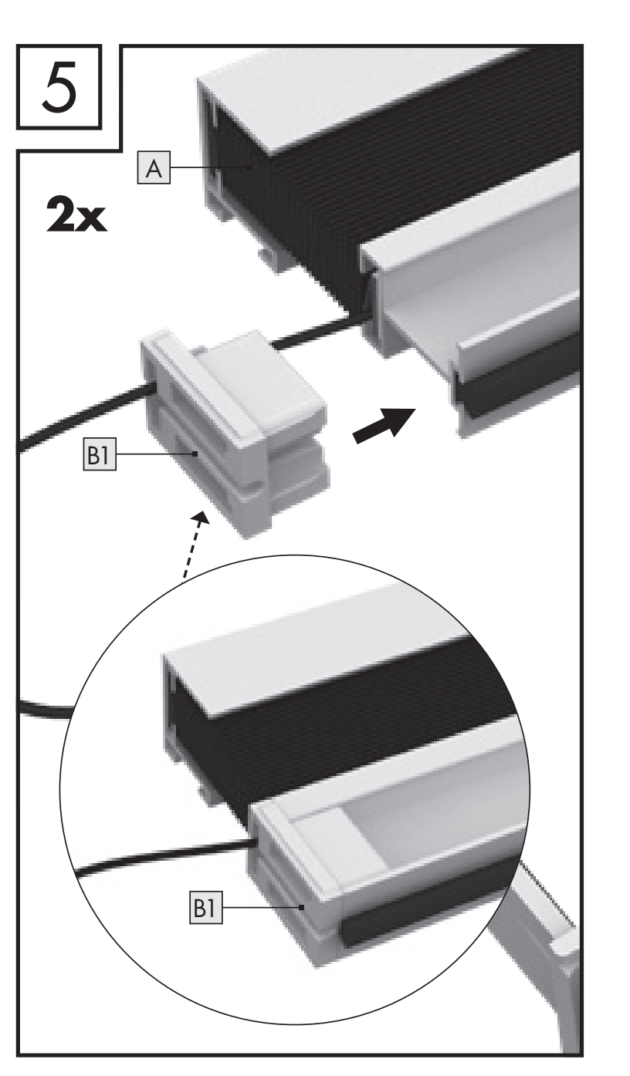

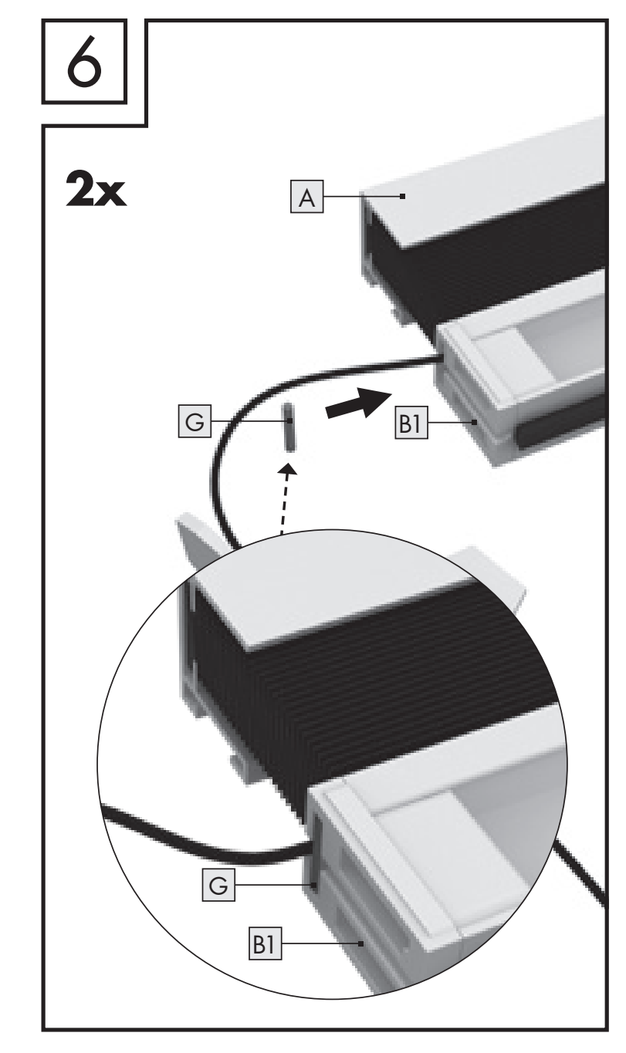

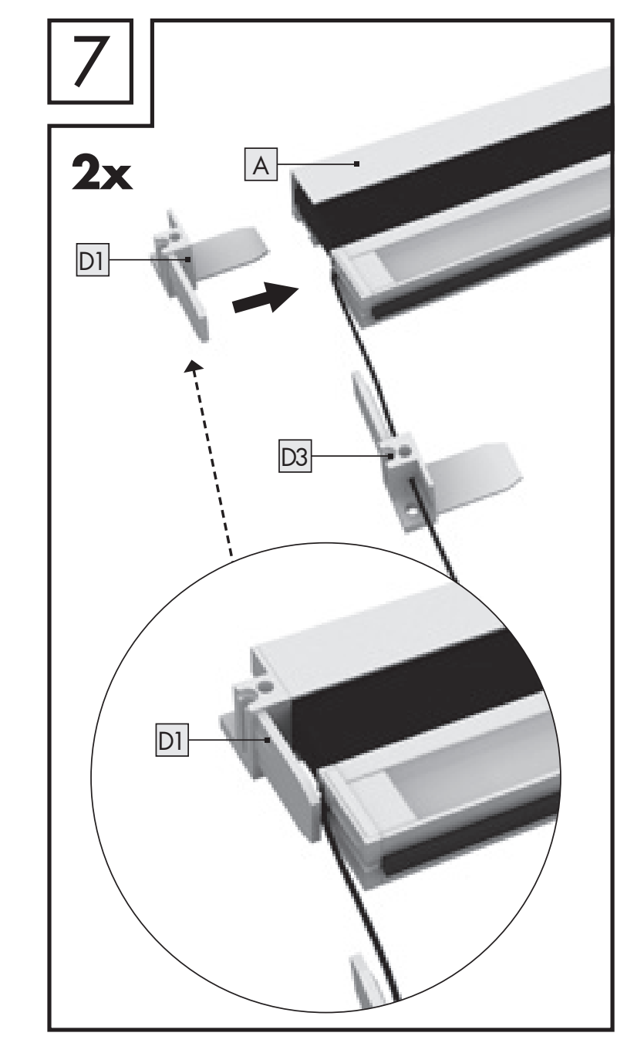

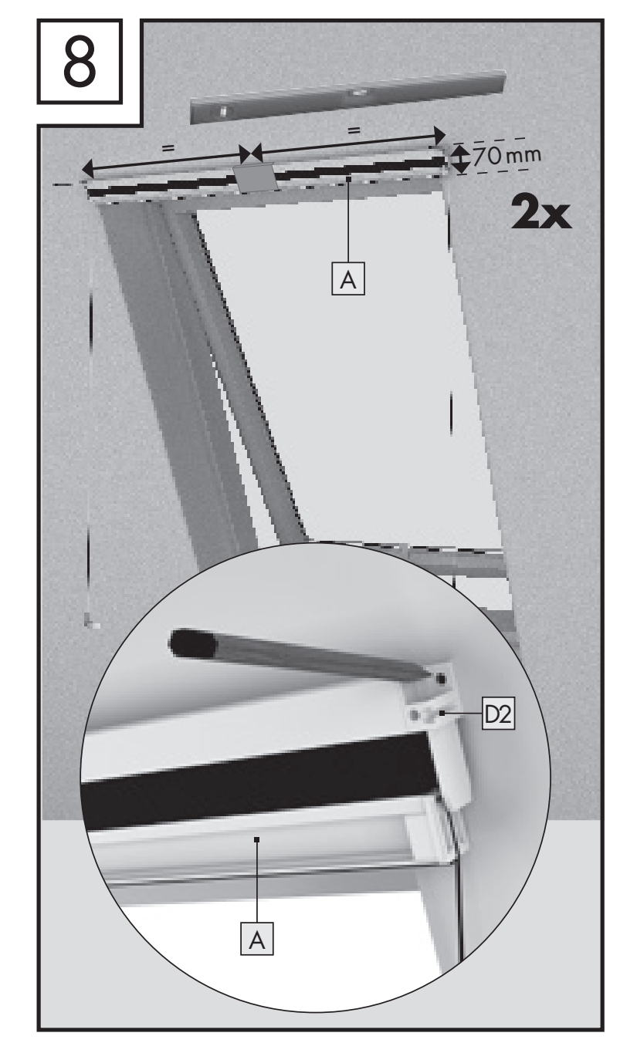

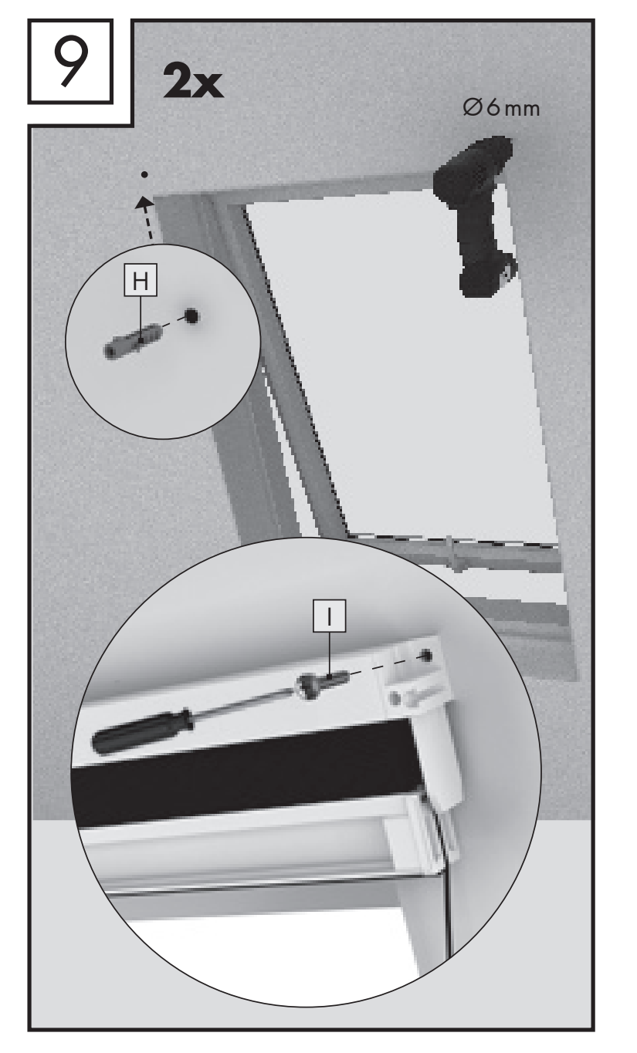

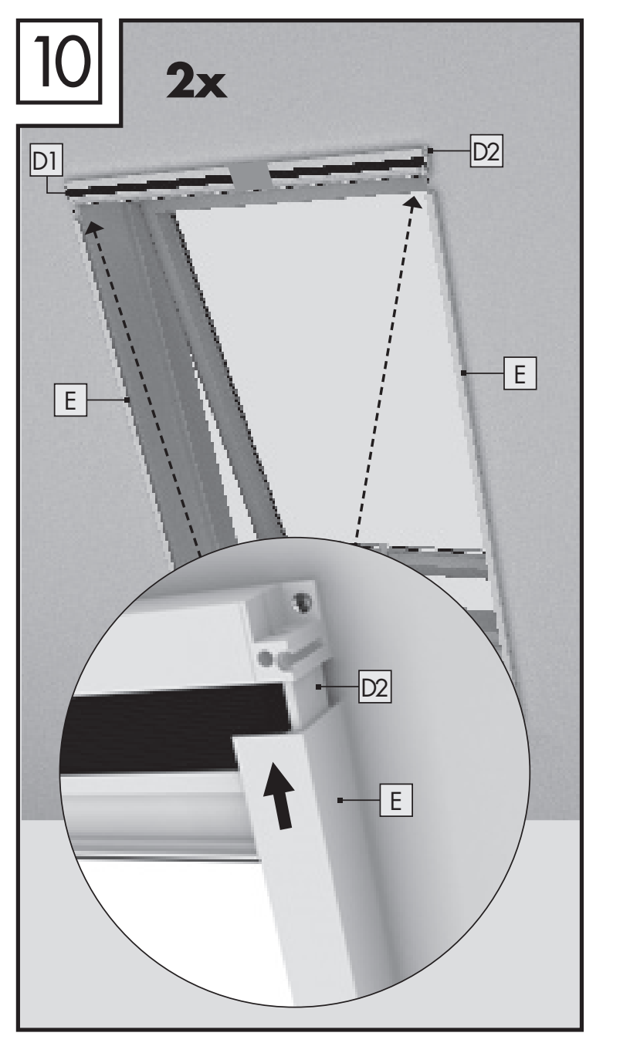

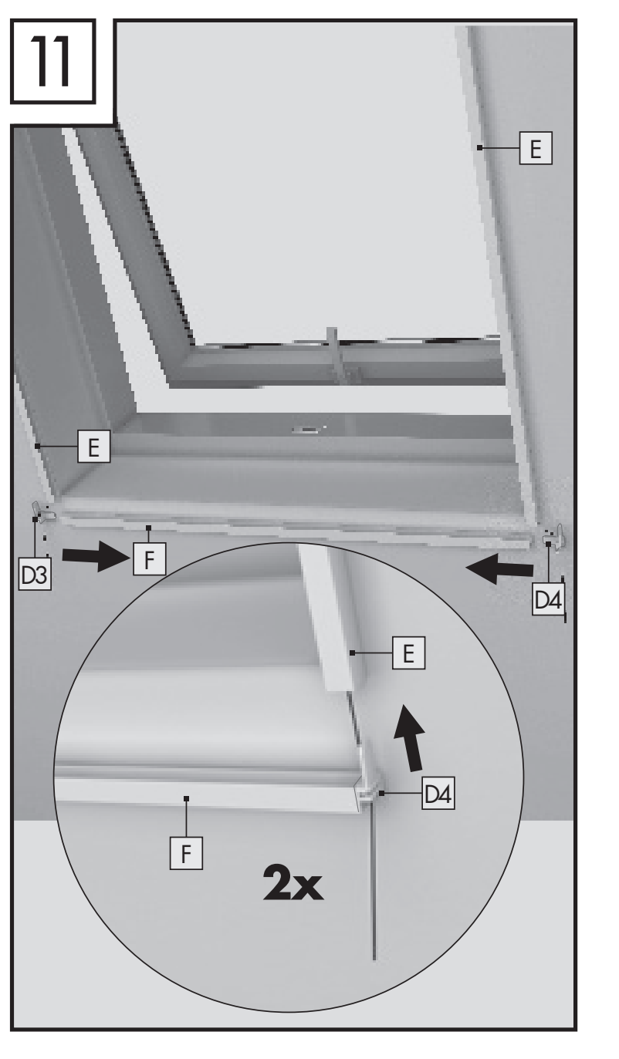

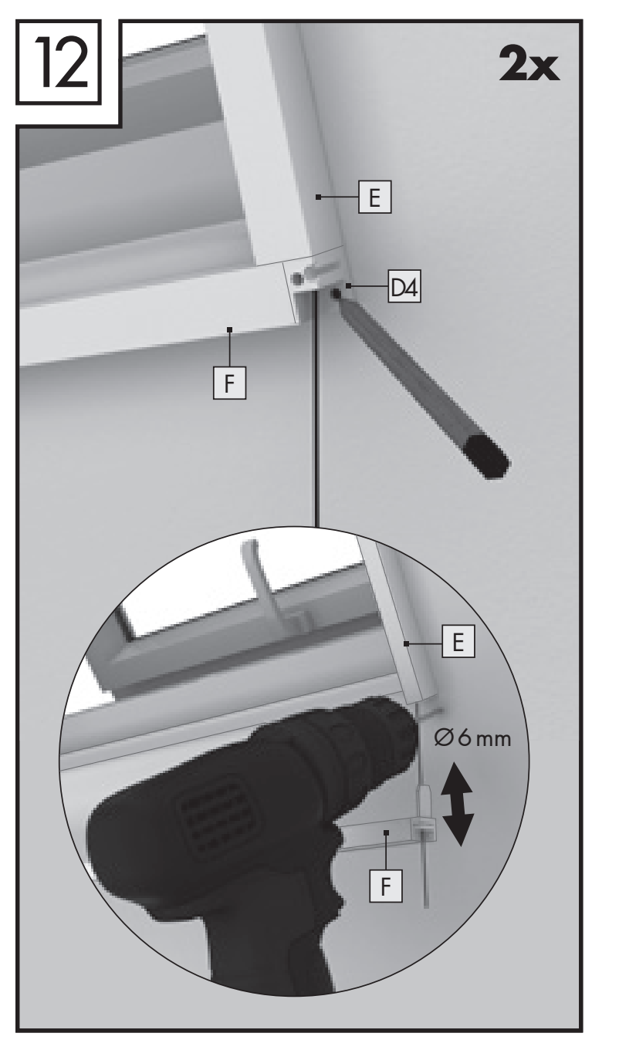

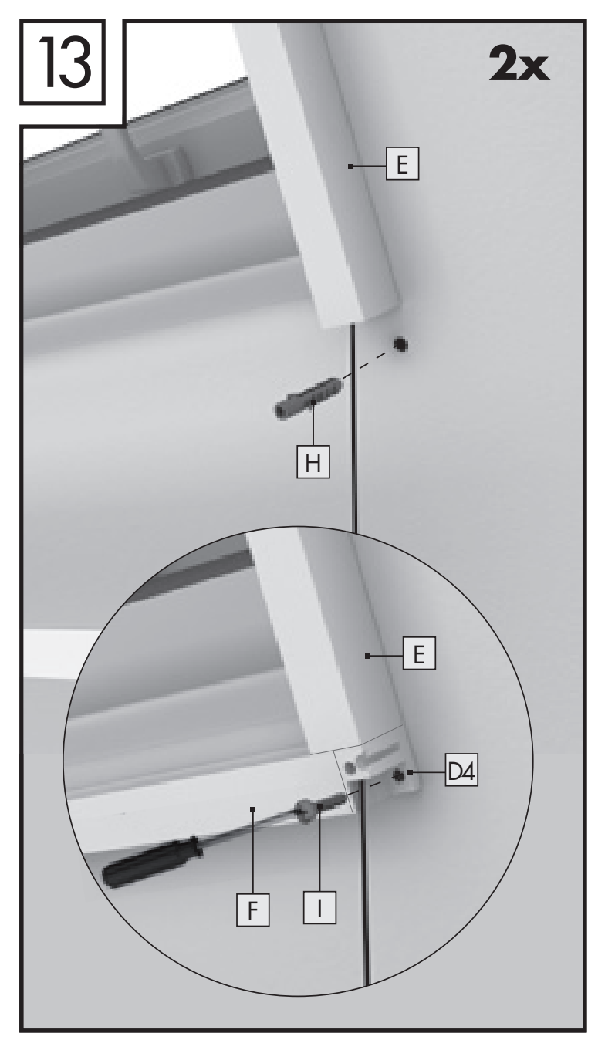

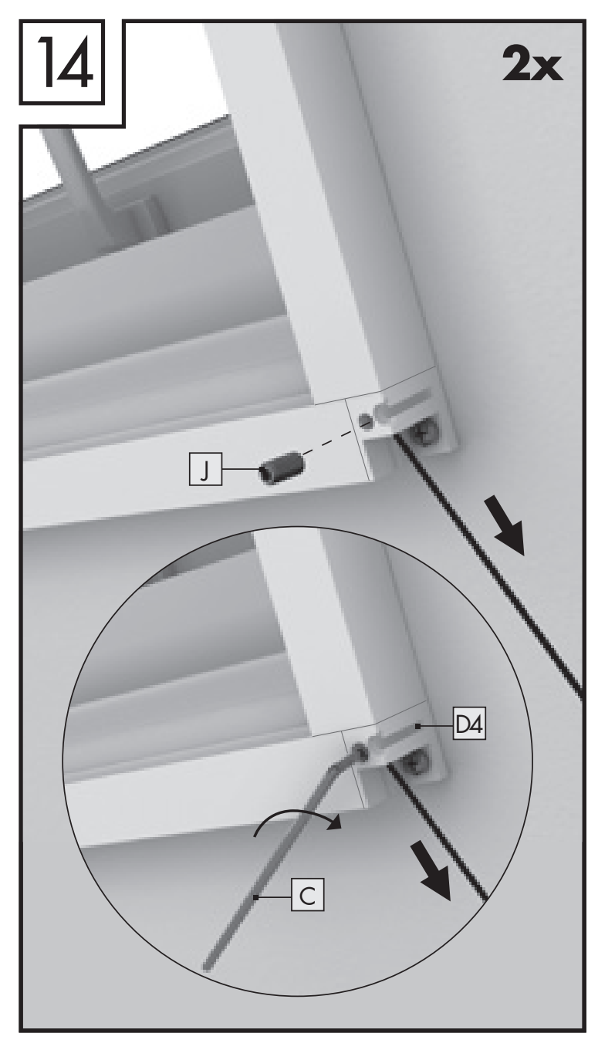

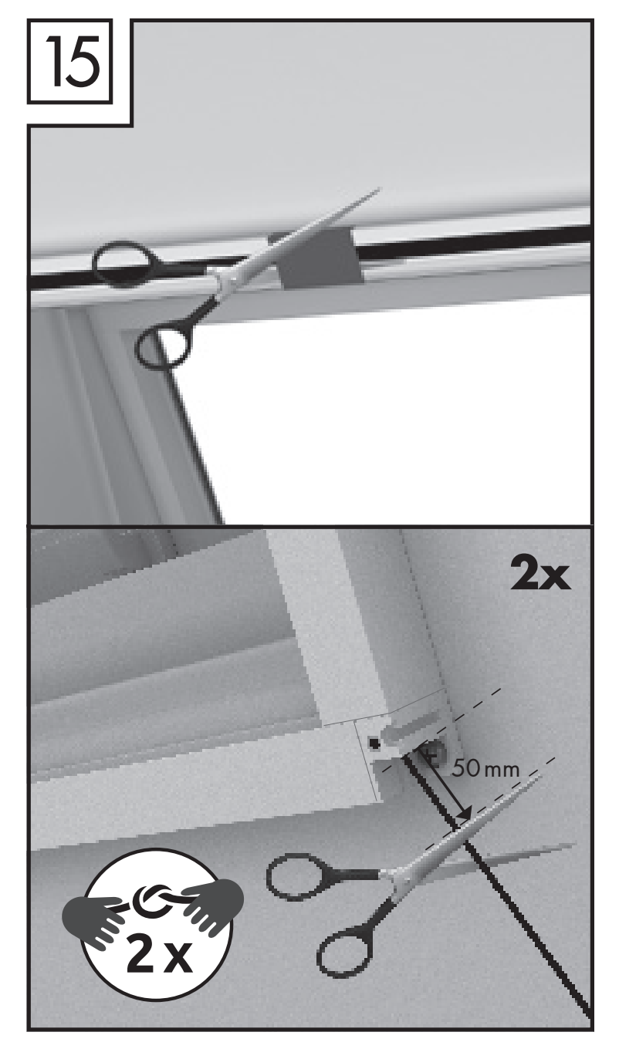

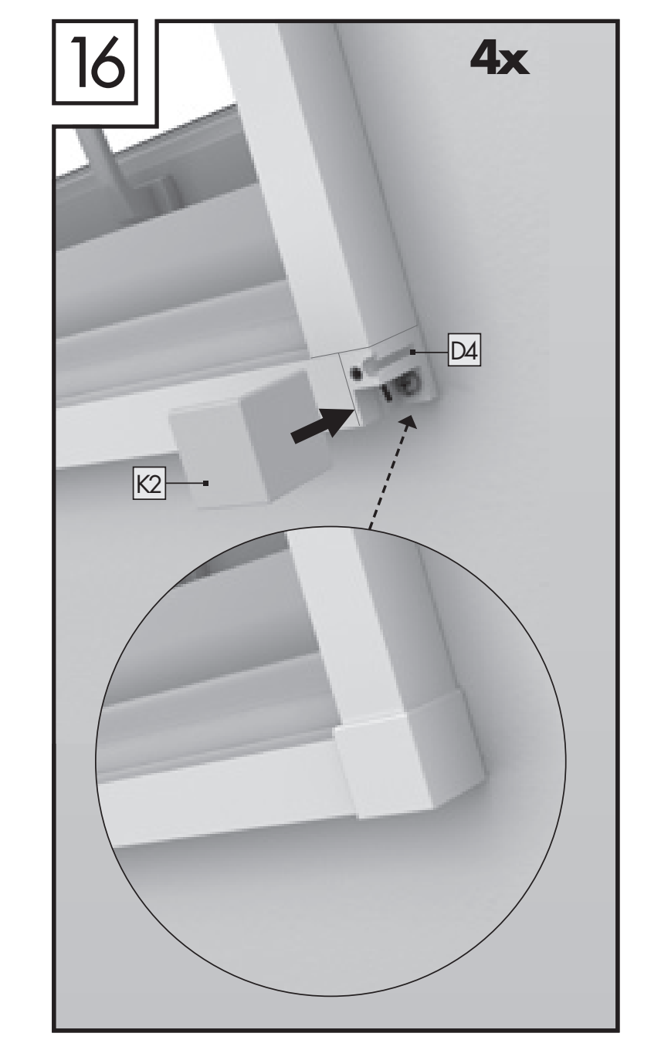

DE Zeichenerklärung

⚠ Warnung
Anlehnen verboten
Kinder nicht unbeaufsichtigt lassen
ⓘ Hinweis

1. Einleitung
Herzlichen Glückwunsch!

Mit Ihrem Kauf haben Sie sich für ein hochwertiges Produkt entschieden. Machen Sie sich vor der Montage und der ersten Inbetriebnahme mit dem Produkt vertraut. Lesen Sie hierzu aufmerksam die nachfolgende Montageanleitung und die Sicherheitshinweise. Benutzen Sie das Produkt nur wie beschrieben und für die angegebenen Einsatzbereiche. Bewahren Sie diese Anleitung gut auf. Händigen Sie alle Unterlagen bei Weitergabe des Produkts an Dritte ebenfalls mit aus.

2. Bestimmungsgemäßer Gebrauch

Dieser Artikel ist als Schutz gegen Fluginsekten im privaten Wohnbereich vorgesehen. Eine andere Verwendung als zuvor beschrieben oder eine Veränderungdes Produkts ist nicht zulässig und kann zu Verletzungen und / oder Beschädigungen des Produkts führen. Für aus bestimmungswidriger Verwendung entstandene Schäden oder Schäden, die durch die Montage entstehen, übernimmt der Hersteller keine Haftung. Das Produkt ist nicht für den gewerblichen Einsatz bestimmt.
Wir empfehlen das Produkt bei Wind zu öffnen.

ⓘ BITTE SETZEN SIE SICH BEI PROBLEMEN ODER RÜCKFRAGEN ZUM PRODUKT ODER ZUR MONTAGE IMMER ZUNÄCHST MIT UNSERER SERVICESTELLE IN VERBINDUNG. WIR HELFEN IHNEN GERNE WEITER.

3. Technische Daten

Max. Bausatzmaß: 110 x 160 cm
Max. Laibungsmaß: 104 x 148 cm
Min. Laibungsmaß: 45 x 20 cm
Die Laibung ist die Maueröffnung, in welche der Fensterstock eingebaut ist.

ⓘ ACHTEN SIE BEIM AUSPACKEN DARAUF, DASS SIE NICHT VERSEHENTLICH MONTAGEMATERIAL WEGWERFEN. KONTROLLIEREN SIE UNMITTELBAR NACH DEM AUSPACKEN DEN LIEFERUMFANG AUF VOLLSTÄNDIGKEIT SOWIE DEN EINWANDFREIEN ZUSTAND DES PRODUKTS UND ALLER TEILE. MONTIEREN SIE DAS PRODUKT KEINESFALLS, WENN DER LIEFERUMFANG NICHT VOLLSTÄNDIG IST.

4. Sicherheitshinweise

⚠ WARNUNG! LEBENS- UND UNFALLGEFAHR FÜR KLEINKINDER UND KINDER!

Lassen Sie Kinder niemals alleine oder unbeaufsichtigt mit dem Produkt und seinem Verpackungsmaterial. Es besteht Erstickungs-, Strangulations- und Verletzungsgefahr durch Verpackungsbestandteile und Inhalt. Kinder sind sich dieser Gefahren nicht bewusst. Halten Sie Kinder stets vom Produkt fern. Das Produkt ist kein Spielzeug.

WARNUNG! (AB-)STURZGEFAHR! LEBENS- UND UNFALLGEFAHR, INSBESONDERE FÜR KLEINKINDER UND KINDER!
Lehnen Sie sich nicht gegen das Produkt! Dieses Produkt stellt keine belastbare Austrittsbarriere dar und darf nicht als Ersatz für ein geschlossenes Fenster bzw. eine geschlossene Tür verwendet werden. Beim Anlehnen kann das Produkt nachgeben und es besteht Absturz- bzw. Sturzgefahr. Insektenschutzgitter stellen keinen wirksamen Schutz gegen Stürze aus Fenstern oder Türen dar. Halten Sie Kinder von geöffneten Fenstern und Türen fern und lassen Sie sie nie unbeaufsichtigt. Aufgrund der Absturzgefahr bringen Sie das Produkt nur an gefahrlos zugänglichen Fenstern und Türen an. Lehnen Sie sich beim Anbringen, Demontieren oder Reinigen des Produkts nicht aus dem Fenster / der Tür oder gegen das Produkt und drücken Sie nicht von Innen gegen das Insektenschutzgitter.

VORSICHT! VERLETZUNGSGEFAHR!
Es besteht Verletzungsgefahr durch unsachgemäße Montage und bei der Verwendung von Werkzeug. Verwenden Sie gegebenenfalls Arbeitshandschuhe. Die Montage und Bedienung dürfen nur von Personen durchgeführt werden, die sich mit der Anleitung vertraut gemacht haben und die aufgrund ihrer körperlichen und geistigen Fähigkeiten dazu in der Lage sind, das Produkt selbstständig sicher zu montieren.
Unvollständige Bausätze bzw. beschädigte Teile dürfen keinesfalls zur Montage verwendet werden. Funktion und Sicherheit können dadurch beeinträchtigt werden. Halten Sie das Produkt und sämtliche brennbaren Teile von Hitzequellen und Feuer fern.

5. Montage

Bitte folgen Sie strikt der Montageanleitung Bild 1 – 16). Beachten Sie dabei die Sicherheitshinweise.

6. Reinigung und Pflege

- Verwenden Sie keinesfalls ätzende oder scheuernde Reinigungsmittel.
- Reinigen Sie Gewebe und Rahmen mit einem fusselfreien, leicht angefeuchteten Tuch.
- Reinigen Sie das Insektenschutz-Fenster in regelmäßigen Abständen gründlich.
- Verwenden Sie ggf. ein mildes Reinigungsmittel.

7. Entsorgung

Die Verpackung besteht aus umweltfreundlichen Materialien. Entsorgen Sie diese in den örtlichen Recyclingbehältern. Möglichkeiten zur Entsorgung des ausgedienten Produkts erfahren Sie bei Ihrer Gemeinde oder Stadtverwaltung.

8. Montagevideo

Ein animiertes Montagevideo finden Sie unter:
www.smartmaxx.info

9. Hersteller / Service

3 Jahre Garantie.
Bei Service und Garantiefall kontaktieren Sie:

Smartmaxx GmbH
Schulzstraße 2c, 85579 Neubiberg, GERMANY
Hotline: +49 89 678 45 06-0
E-Mail: office@smartmaxx.info

Bitte halten Sie für alle Anfragen den Kassenbon und die Artikelnummer **IAN 407995_2207** als Nachweis für den Kauf bereit.

10. FAQ

Was tun, wenn Teile im Bausatz fehlen / defekt sind?
Stellen Sie fest, dass ein im Lieferumfang aufgeführtes Teil fehlt oder defekt ist, teilen Sie uns dieses unter Übermittlung der Artikelnummer Ihres Produkts und des Kaufbeleges via E- Mail an office@smartmaxx.info mit oder nutzen Sie unser Kontaktformular. Sie erhalten innerhalb der Gewährleistungszeit umgehend kostenlos Ersatz.

Wo wird das Produkt am Fenster angebracht?
Das Produkt wird innen um die Laibung des Fensters mittels Schraubmontage an der Mauer angebracht.

Welche minimalen Maße muss ich beim Kürzen des Plissees beachten?
Das Plissee kann bis auf eine minimale Gesamtbreite von 45 cm gekürzt werden. Die Höhe kann bis auf 20 cm gekürzt werden.

Wie kürze ich Aluminiumprofile am besten?
Verwenden Sie zum Kürzen von Aluminiumprofilen am besten eine Eisensäge. Legen Sie die Teile in eine Gehrungslade, fixieren diese ohne zu quetschen ggf. mit einer Schraubzwinge, um einen exakt geraden Schnitt zu erzielen. Als Sicherheitsmaßnahme verweisen wir auf das Tragen von Arbeitshandschuhen. Breite B und Höhe H sind die Maße der Laibung des Fensters (Mauer zu Mauer Abstand).

Das Gewebe bleibt nicht an gewünschter Stelle stehen, oder hängt schief. Was kann ich tun?
Überprüfen Sie die Schnurspannung. Lockern Sie dazu die Gewindestifte und spannen Sie die Schnüre nach. Die Spannung sollte auf beiden Seiten in etwa dieselbe sein. Handfestes anziehen der Schnüre ist im Normalfall ausreichend. Überdrehen Sie die Gewindestifte nicht. Sollte das Problem weiterhin bestehen, führen Sie diesen Schritt sowohl in geöffnetem, als auch geschlossenem Zustand durch.

Hinweis:
Irrtümer, Änderungen und Druckfehler vorbehalten. Aktuelle Version der Anleitung als PDF-Download unter www.smartmaxx.info

---

FR Explication des pictogrammes

⚠ Avertissement
Interdiction de s'appuyer contre le produit
Ne pas laisser les enfants sans surveillance
ⓘ Remarque

1. Introduction
Félicitations !

Vous venez d'acquérir un produit haut de gamme. Familiarisez-vous avec le produit avant le montage et la première mise en service. Lisez attentivement le présent manuel de montage ainsi que les consignes de sécurité. Utilisez le produit uniquement comme décrit et pour les domaines d'utilisation indiqués. Conservez ce manuel. En cas de transmission du produit à des tiers, remettez-leur tous les documents.

2. Utilisation conforme aux dispositions

Le présent article est prévu pour protéger contre les insectes volants dans les espaces d'habitat privés. Toute autre utilisation que celle décrite précédemment ou une modification du produit ne sont pas autorisées et peuvent causer des blessures et / ou endommager le produit. Le fabricant ne pourra en aucun cas être tenu responsable des dommages causés dans le cadre d'une utilisation non conforme ou lors de la procédure de montage. Le produit n'est pas destiné à un usage commercial. Nous vous conseillons d'ouvrir ce produit en cas de vent.

ⓘ EN CAS DE PROBLÈME OU DE QUESTION CONCERNANT LE PRODUIT OU LE MONTAGE, VEUILLEZ TOUJOURS CONTACTER NOTRE CENTRE DE SERVICE EN PREMIER LIEU. NOUS SOMMES HEUREUX DE VOUS AIDER.

3. Données techniques

Dimensions max. du kit de montage :
110 x 160 cm
Dimension max. de l'embrasure :
104 x 148 cm
Dimension min. de l'embrasure : 45 x 20 cm
L'embrasure correspond à l'ouverture murale dans laquelle est monté le chambranle.

ⓘ EN DÉBALLANT LE PRODUIT, VEILLEZ À NE PAS JETER PAR MÉGARDE DES ÉLÉMENTS DU MATÉRIEL DE MONTAGE. AU DÉBALLAGE, CONTRÔLEZ L'EXHAUSTIVITÉ ET L'ÉTAT IRRÉPROCHABLE DU PRODUIT ET DE TOUS LES COMPOSANTS CONTENUS DANS LA LIVRAISON. N'ASSEMBLEZ PAS LE PRODUIT SI LA LIVRAISON N'EST PAS COMPLÈTE.

4. Consignes de sécurité

⚠ AVERTISSEMENT ! DANGER DE MORT ET D'ACCIDENT POUR LES NOURRISSONS ET LES ENFANTS !

Ne laissez jamais les enfants seuls ou sans surveillance avec le produit et son emballage. Ils courent un risque d'étouffement, de strangulation et de blessure par des éléments d'emballage. Les enfants n'ont pas conscience de ces dangers. Tenez hors de portée des enfants. Le produit n'est pas un jouet.

AVERTISSEMENT ! RISQUE DE CHUTE ! DANGER DE MORT ET D'ACCIDENT , EN PARTICULIER POUR LES NOURRISSONS ET LES ENFANTS !
Ne vous appuyez pas sur le produit ! Ce produit ne constitue pas une barrière résistante et ne doit pas être utilisé pour remplacer une fenêtre ou une porte fermée. En vous appuyant dessus, le produit risque de céder, et vous de tomber. Les moustiquaires ne constituent pas une protection efficace contre les chutes à travers les fenêtres ou les portes. Tenez les enfants à l'écart des fenêtres et des portes ouvertes et ne les laissez jamais sans surveillance.
En raison du risque de chute, ne fixez le produit que sur des portes et des fenêtres accessibles sans danger depuis l'extérieur. Lors de la pose, du démontage ou du nettoyage du produit, ne vous penchez pas par la fenêtre/la porte ou contre le produit et n'appuyez pas de l'intérieur contre la moustiquaire.

ATTENTION ! RISQUE DE BLESSURES !
Le montage et l'utilisation d'outils non conformes présentent un risque de blessure. Le cas échéant, utilisez des gants de travail.
Le montage et l'utilisation ne doivent être effectués que par des personnes qui se sont familiarisées avec les instructions et qui, en raison de leurs capacités physiques et mentales, sont en mesure de monter elles-mêmes le produit en toute sécurité.
Des jeux de montage incomplets ou des pièces endommagées ne doivent être utilisés en aucun cas pour le montage. Cela risque d'entraver leur fonctionnement et menace la sécurité. Gardez le produit et toutes les pièces inflammables à distance des sources de chaleur et du feu.

5. Montage

Veuillez suivre strictement les instructions de montage (Illustration 1 – 16).
Respectez les consignes de sécurité !

6. Nettoyage et entretien

- N'utilisez pas de produits d'entretien agressifs ou abrasifs.
- Nettoyez la toile et le cadre à l'aide d'un chiffon non pelucheux, légèrement humide.
- Nettoyez soigneusement le store moustiquaire à des intervalles réguliers.
- Utilisez, si besoin, un produit d'entretien doux.

7. Élimination

L'emballage est composé de matières écologiques. Éliminez-le dans les conteneurs de recyclage à votre disposition. Vous obtiendrez plus d'informations sur les possibilités d'éliminer le produit usagé auprès de votre commune ou de l'administration de la ville.

8. Vidéo de montage

Une vidéo de montage animée est disponible à l'adresse suivante : www.smartmaxx.info

9. Fabricant / Service

Garantie 3 ans.
En cas de garantie et de service, contactez :

Smartmaxx GmbH
Smartmaxx GmbH
Schulzstraße 2c, 85579 Neubiberg, GERMANY
Assistance téléphonique :
FR, BE : +49 89 24 42 94 79
E-mail :
FR : support.fr@smartmaxx.info
BE : support.be@smartmaxx.info

Pour toute question, veuillez préparer le ticket de caisse et la référence de l'article **IAN 407995_2207** en tant que preuve d'achat.

Valable pour la France :

Article L217-16 du Code de la consommation
Lorsque l'acheteur demande au vendeur, pendant le cours de la garantie commerciale qui lui a été consentie lors de l'acquisition ou de la réparation d'un bien meuble, une remise en état couverte par la garantie, toute période d'immobilisation d'au moins sept jours vient s'ajouter à la durée de la garantie qui restait à courir. Cette période court à compter de la demande d'intervention de l'acheteur ou de la mise à disposition pour réparation du bien en cause, si cette mise à disposition est postérieure à la demande d'intervention. Indépendamment de la garantie commerciale souscrite, le vendeur reste tenu des défauts de conformité du bien et des vices rédhibitoires dans les conditions prévues aux articles L217-4 à L217-13 du Code de la consommation et aux articles 1641 à 1648 et 2232 du Code Civil.

Article L217-4 du Code de la consommation
Le vendeur livre un bien conforme au contrat et répond des défauts de conformité existant lors de la délivrance.
Il répond également des défauts de conformité résultant de l'emballage, des instructions de montage ou de l'installation lorsque celle-ci a été mise à sa charge par le contrat ou a été réalisée sous sa responsabilité.

Article L217-5 du Code de la consommation
Le bien est conforme au contrat :
1° S´il est propre à l'usage habituellement attendu d'un bien semblable et, le cas échéant :
- s 'il correspond à la description donnée par le vendeur et posséder les qualités que celui-ci a présentées à l'acheteur sous forme d'échantillon ou de modèle ;
- s 'il présente les qualités qu'un acheteur peut légitimement attendre eu égard aux déclarations publiques faites par le vendeur, par le producteur ou par son représentant, notamment dans la publicité ou l'étiquetage ;
2°Ou s'il présente les caractéristiques définies d'un commun accord par les parties ou être propre à tout usage spécial recherché par l'acheteur, porté à la connaissance du vendeur et que ce dernier a accepté.

Article L217-12 du Code de la consommation
L'action résultant du défaut de conformité se prescrit par deux ans à compter de la délivrance du bien.

Article 1641 du Code civil
Le vendeur est tenu de la garantie à raison des défauts cachés de la chose vendue qui la rendent impropre à l'usage auquel on la destine, ou qui diminuent tellement cet usage que l'acheteur ne l'aurait pas acquise, ou n'en aurait donné qu'un moindre prix, s'il les avait connus.

Article 1648 1er alinéa du Code civil
L'action résultant des vices rédhibitoires doit être intentée par l'acquéreur dans un délai de deux ans à compter de la découverte du vice.

10. FAQ

Que faire lorsque des pièces du kit sont manquantes / défectueuses ?
Si vous constatez l'absence ou la défaillance d'une pièce indiquée dans le contenu de la livraison, veuillez nous en informer par e-mail à l'adresse office@smartmaxx.info en indiquant la référence de l'article de votre produit et en joignant la preuve d'achat, ou veuillez utiliser notre formulaire de contact. Si votre produit est toujours sous garantie, votre article sera immédiatement remplacé à titre gracieux.

Où apposer le produit sur la fenêtre ?
Le produit doit être installé à l'intérieur de l'embrasure de la fenêtre au moyen du montage vissé dans le mur.

Quelles dimensions minimales dois-je respecter pour raccourcir le plissé ?
Le plissé peut être raccourci sur une largeur totale minimale de 45 cm. La hauteur peut être raccourcie jusqu'à 20 cm.

Quelle est la meilleure manière de raccourcir des profilés en aluminium ?
La meilleure manière de raccourcir des profilés en aluminium est d'utiliser une scie à métaux. Mettez les pièces dans une boîte à onglets, fixez-les sans les coincer, si besoin à l'aide d'un étau, afin de pouvoir effectuer une coupe bien droite. Par mesure de sécurité, nous vous conseillons de porter des gants de travail. La largeur B et la hauteur H correspondent aux dimensions de l'embrasure de la fenêtre (distance de mur à mur).

La toile ne reste pas dans la position voulue ou pend de travers. Que puis-je faire ?
Vérifiez la tension des cordons. Desserrez les tiges filetées et retendez les cordons. La tension devrait être à peu près la même sur les deux côtés. Normalement, il suffit de resserrer les cordons à la main. Ne forcez pas les tiges filetées. Si le problème persiste, effectuez cette étape aussi bien en état ouvert qu'en état fermé.

Remarque :
Sous réserve d'erreurs, de modifications et de fautes d'impression. Version actuelle des instructions disponible en téléchargement au format PDF à l'adresse
www.smartmaxx.info

NL Verklaring van de symbolen

⚠ Waarschuwing
Leunen verboden
Kinderen niet zonder toezicht laten
ⓘ Aanwijzing

1. Inleiding
Hartelijk gefeliciteerd!

Met uw aanschaf hebt u gekozen voor een hoogwaardig product. Zorg dat u vóór de montage en de eerste inbedrijfstelling het product goed kent. Lees hiertoe aandachtig de onderstaande montagehandleiding en de veiligheidsinstructies. Gebruik het product alleen zoals omschreven en voor de vermelde toepassingen. Bewaar deze handleiding zorgvuldig. Overhandig ook alle documentatie wanneer u het product aan derden geeft.

2. Beoogd gebruik

Dit artikel is bedoeld als bescherming tegen vliegende insecten in particuliere woonruimten. Een ander gebruik dan hierboven beschreven of een verandering van het product is niet toegestaan en kan tot letsel en/of beschadiging van het product leiden. Voor schade die het gevolg is van ongeoorloofd gebruik of van foutieve montage aanvaardt de fabrikant geen aansprakelijkheid. Het product is niet bestemd voor commerciële toepassingen. Wij adviseren het product bij wind te openen.

ⓘ NEEM BIJ PROBLEMEN OF VRAGEN OVER HET PRODUCT OF DE MONTAGE ALTIJD EERST CONTACT OP MET ONS SERVICEPUNT. WE ZIJN U GRAAG VAN DIENST.

3. Technische gegevens

Max. afm. montageset: 110 x 160 cm
Max. dagmaat: 104 x 148 cm
Min. dagmaat: 45 x 20 cm
De dagmaat (of binnenwerkse maat) is de complete opening van de muur waarin het raamkozijn is ingebouwd.

ⓘ ZORG ERVOOR DAT U BIJ HET UITPAKKEN GEEN MONTAGEMATERIAAL WEGGOOIT. CONTROLEER ONMIDDELLIJK NA HET UITPAKKEN OF ALLE ONDERDELEN ZIJN MEEGELEVERD EN OF HET PRODUCT EN DE COMPONENTEN IN ONBERISPELIJKE TOESTAND VERKEREN. MONTEER HET PRODUCT NOOIT WANNEER NIET ALLE ONDERDELEN ZIJN MEEGELEVERD.

4. Veiligheidsinstructies

⚠ WAARSCHUWING! GEVAARLIJK VOOR BABY'S EN KINDEREN!

Laat kinderen niet alleen of zonder toezicht bij het product en zijn verpakkingsmateriaal. Er bestaat gevaar van verstikking, wurging en letsel door onderdelen en verpakking. Kinderen zijn zich niet van deze gevaren bewust. Houd daarom kinderen altijd uit de buurt van dit product. Het product is geen speelgoed.

WAARSCHUWING! VALGEVAAR! RISICO OP ERNSTIGE ONGEVALLEN EN LEVENSGEVAAR, IN HET BIJZONDER VOOR BABY'S EN KINDEREN!
Leun niet tegen het product! Dit product is geen belastbare barrière en mag niet gebruikt worden als vervanging voor een gesloten raam of deur. Bij het leunen kan het product het begeven en bestaat er valgevaar. Insectenweringen bieden geen doeltreffende bescherming tegen het vallen uit ramen of deuren. Houd kinderen uit de buurt van open ramen en deuren, en laat ze nooit zonder toezicht.
Breng door het risico op vallen het product enkel aan bij ramen en deuren die zonder gevaar toegankelijk zijn. Wanneer u het product aanbrengt, demonteert of reinigt, leun dan niet uit het raam/deur of tegen het product, en druk niet van binnenuit tegen de insectenwering.

VOORZICHTIG! LETSELGEVAAR!
Er bestaat letselgevaar in geval van een verkeerde montage of gebruik van gereedschap. Draag zo nodig veiligheidshandschoenen.
De montage en bediening mogen enkel worden uitgevoerd door personen die de handleiding hebben gelezen en begrepen, en die door hun lichamelijke en geestelijke vermogens in staat zijn om het product zelfstandig en veilig te monteren.
Onvolledige bouwpakketten of beschadigde onderdelen mogen in geen geval worden gebruikt voor de montage. De werking en veiligheid kunnen daardoor in gevaar komen. Houd het product en alle brandbare delen weg van vuur en warmtebronnen.

5. Montage

Volg hierbij nauwlettend de montagehandleiding (afb. 1 – 16).
Neem ook de veiligheidsinstructies in acht!

6. Reiniging en onderhoud

- Gebruik geen bijtende of schurende schoonmaakmiddelen.
- Reinig het materiaal en het frame met een stofvrije, iets vochtige doek.
- Reinig de hor regelmatig.
- Gebruik eventueel een mild schoonmaakmiddel.

7. Afvalverwijdering

De verpakking bestaat uit milieuvriendelijke materialen. Dit afval kunt u afgeven bij uw plaatselijke recyclingpunt. Hoe u het product na beëindiging van het gebruik als afval kunt verwijderen, kunt u opvragen bij uw gemeente- of stadsbestuur.

8. Montagevideo

Een duidelijke montagevideo vindt u onder:
www.smartmaxx.info

9. Producent / Service

3 jaar garantie.
Neem voor service en garantiekwesties contact op met:

Smartmaxx GmbH
Smartmaxx GmbH
Schulzstraße 2c, 85579 Neubiberg, GERMANY
Hotline:
NL: +49 89 678 45 06 – 0
BE: +49 89 24 42 94 79
E-mail:
NL : office@smartmaxx.info
BE : support.be@smartmaxx.info

Houd bij al uw aanvragen de kassabon en het artikelnummer **IAN 407995_2207** binnen handbereik als bewijs van aanschaf.

10. Vaak gestelde vragen

Wat moet ik doen als onderdelen in het bouwpakket ontbreken / defect zijn?
Wanneer u constateert dat een meegeleverd onderdeel ontbreekt of defect is, stel ons hiervan dan op de hoogte door het artikelnummer van uw product en het bewijs van aankoop per e-mail te verzenden aan: office@smartmaxx.info of maak hiervoor gebruik van ons contactformulier. U ontvangt binnen de garantietermijn onmiddellijk een gratis vervangend onderdeel.

Waar wordt het product in het raam aangebracht?
Het product wordt aan de binnenzijde rond de dagmaat van het venster met schroeven aan de wand gemonteerd.

Welke minimale afmetingen moet ik bij het inkorten van de plissé in acht nemen?
De plissé kan worden ingekort tot een minimale breedte van 45 cm. De hoogte kan tot op 20 cm worden ingekort.

Hoe maak ik aluminium profiellijsten het best korter?
U kunt voor het inkorten van aluminium profielen het best een ijzerzaag gebruiken. Plaats de onderdelen in een verstekvorm, zet ze vast zonder ze te beschadigen (bijv. met een klem) om een exact rechte lijn te zagen. We wijzen erop dat het veiliger is hierbij werkhandschoenen te dragen. Breedte B en hoogte H zijn de afmetingen van de dagmaat van het venster (afstand van muur tot muur).

Het materiaal blijft niet op de gewenste plaats of hangt scheef. Wat kan ik doen?
Controleer de spanning van het koord. Maak hiervoor de stelschroeven los en span de koorden opnieuw. De spanning moet aan beide kanten ongeveer gelijk zijn. Meestal is het voldoende als u de koorden met de hand aantrekt. Draai de stelschroeven niet te stevig vast. Mocht het probleem blijven bestaan, voer deze stap dan zowel in geopende, als in gesloten toestand uit.

Aanwijzing
Vergissingen, wijzigingen en drukfouten voorbehouden. De actuele versie van de handleiding kunt u als pdf downloaden op www.smartmaxx.info

---

GB Legend

⚠ Warning
Do not lean against the product
Do not leave children unattended
ⓘ Note

1. Introduction
Congratulations!

With your purchase, you have chosen a high-quality product. Familiarise yourself with the product prior to installation and first use. Please read the following installation and safety instructions carefully. Use the product only as described and for the specified areas of application. Keep this manual in a safe place. Please also hand over all documents to third parties when passing on the product.

2. Proper use

This item is intended to provide protection against insects in private homes. Any usage other than the one described above or altering the product is impermissible and can lead to injury and / or damage to the product. The manufacturer accepts no liability for damage resulting from improper user damage caused during installation. This product is not intended for commercial use. We recommend opening the product in the event of wind.

ⓘ SHOULD YOU HAVE ANY PROBLEMS WITH OR QUESTIONS ABOUT THE PRODUCT OR ITS INSTALLATION, PLEASE ALWAYS CONTACT OUR SERVICE CENTRE FIRST. WE WILL GLADLY HELP YOU OUT.

3. Technical data

Max. kit dimensions: 110 x 160 cm
Max. jamb dimensions: 104 x 148 cm
Min. jamb dimensions: 45 x 20 cm
The jamb is the wall orifice in which the window frame is installed.

ⓘ WHEN UNPACKING THE PRODUCT, MAKE SURE THAT YOU DO NOT ACCIDENTALLY THROW AWAY ANY MOUNTING MATERIAL. IMMEDIATELY AFTER UNPACKING, CHECK THE SCOPE OF DELIVERY FOR COMPLETENESS AND THE PERFECT CONDITION OF THE PRODUCT AND ALL PARTS. DO NOT INSTALL THE PRODUCT IF THE SCOPE OF DELIVERY IS INCOMPLETE.

4. Safety instructions

⚠ WARNING! LIFE-THREATENING DANGER AND RISK OF INJURY FOR CHILDREN AND TODDLERS!

Never leave children alone or unattended in the vicinity of the product and its packaging materials. The packaging and contents pose risks of suffocation, strangulation and injury. Children are not aware of these dangers. Keep children away from the product at all times. The product is not a toy.

WARNING! RISK OF FALLING! LIFE-THREATENING DANGER AND RISK OF INJURY, PARTICULARLY FOR CHILDREN AND TODDLERS!
Do not lean against the product! This product is not a reliable exit barrier and must not be used as a replacement for a closed window or door. The product may give way if it is leaned against, creating a risk of falling. Insect screens do not provide effective protection against falling out of windows or doors. Keep children away from open windows and doors and never leave them unattended.
The product should only be attached to windows and doors which can be accessed safely due to the risk of falling. Do not lean out of the window / door or against the product and do not push against the insect screen from inside when attaching, removing or cleaning the product.

CAUTION! RISK OF INJURY!
Incorrect assembly and the use of unsuitable tools can present a risk of injury. Use work gloves if necessary. The product should only be assembled and operated by individuals who have read the instructions and who have the physical and mental capacity to assemble the product safely by themselves.
Incomplete assembly kits or damaged parts may under no circumstances be used for assembly. This could impair the operation and safety of the product. Keep the product and all flammable parts away from heat sources and fire.

5. Installation

Please follow the installation instructions minutely (images 1 – 16).
Observe the safety instructions!

6. Cleaning and care

- Never use corrosive or abrasive cleaning agents.
- Clean the mesh and frame with a lint-free, slightly moistened cloth.
- Thoroughly clean the retractable insect screen regularly.
- If necessary, use a mild detergent.

7. Disposal

The packaging is made from environmentally friendly materials. Dispose of it using local recycling containers. You can find out how to dispose of the used up product by contacting your municipality or town council.

8. Installation video

You can find an animated installation video at:
www.smartmaxx.info

9. Manufacturer / Service

3-year warranty.
For service and warranty claims, please contact:

Smartmaxx GmbH
Schulzstraße 2c, 85579 Neubiberg, GERMANY
Hotline: +49 89 678 45 06-0
E-mail: office@smartmaxx.info

Please have the receipt and the item number **IAN 407995_2207** as proof of purchase ready for all inquiries.

10. FAQ

What can I do if parts are missing from the kit or defective?
If you find that a part listed in the scope of delivery is missing or defective, please inform us by sending the item number of your product and the purchase receipt via e-mail to office@smartmaxx.info or use our contact form. Within the warranty period, you will receive a replacement free of charge.

Where on the window do I have to install the product?
The product is installed within the window jamb by means of bolting it to the wall.

What minimum measurements do I have to take into account when shortening the pleated material?
The pleated material can be shortened to a total width of 45 cm. It can be shortened to a minimum height of 20 cm.

What is the best way to shorten profiles?
Preferably, use an iron saw to shorten profiles. Place the parts in a mitre box, fix them in place without crushing them, if necessary with a screw clamp, to achieve an precise, straight cut. As a safety precaution, we recommend wearing work gloves. Width B and height H are the dimensions of the window jamb (wall to wall distance).

The mesh is not staying in place or hangs down at an angle. What can I do?
Check the line tension. For this purpose, loosen the threaded bolts and re-tension the lines. The tension should be roughly equal on both sides. Usually, hand-tensioning the lines is sufficient. Do not over tighten the threaded bolts. Should the problem persists repeat this step in both closed and open state.

Note:
Subject to mistakes, changes and setting errors. Download the current version of the instructions as a PDF file at www.smartmaxx.info

---

CZ Vysvětlení značek

⚠ Varování
Zákaz opírání
Nenechávejte děti bez dozoru
ⓘ Upozornění

1. Úvodem
Srdečně blahopřejeme!

Svojí koupí jste se rozhodli pro kvalitní výrobek. Před montáží a prvním uvedením do provozu se s výrobkem seznamte. Přečtěte si pozorně následující návod k montáži a bezpečnostní pokyny. Používejte výrobek jen tak, jak je popsáno, a jen pro uvedené oblasti použití. Tento návod si dobře uschovejte. Při předání výrobku třetím osobám přiložte i veškerou dokumentaci.

2. Použití v souladu s určením

Tento výrobek je určen k ochraně proti létajícímu hmyzu v soukromých obytných prostorách. Jakékoliv jiné použití, než je popsáno výše, nebo změny výrobku jsou nepřípustné a mohou vést k poranění a / nebo poškození výrobku. Výrobce nenese odpovědnost za škody vzniklé použitím v rozporu s určením nebo škody způsobené montáží. Výrobek není určen ke komerčnímu využití. Doporučujeme výrobek při větru otevřít.

ⓘ PŘI POTÍŽÍCH NEBO DOTAZECH V SOUVISLOSTI S VÝROBKEM NEBO JEHO MONTÁŽÍ VŽDY NEJPRVE KONTAKTUJTE NAŠE SERVISNÍ STŘEDISKO. RÁDI VÁM POMŮŽEME.

3. Technické údaje

Max. rozměr sady: 110 x 160 cm
Max. rozměr ostění: 104 x 148 cm
Min. rozměr ostění: 45 x 20 cm
Ostění je otvor ve zdi, do kterého je namontován okenní rám.

ⓘ PŘI VYBALOVÁNÍ DÁVEJTE POZOR, ABYSTE OMYLEM NEVYHODILI MONTÁŽNÍ MATERIÁL. IHNED PO VYBALENÍ ZKONTROLUJTE, ZDA JE DODÁVKA KOMPLETNÍ A ZDA JSOU VŠECHNY DÍLY VÝROBKU V BEZVADNÉM STAVU. JESTLIŽE NENÍ DODÁVKA KOMPLETNÍ, V ŽÁDNÉM PŘÍPADĚ VÝROBEK NEMONTUJTE.

4. Bezpečnostní pokyny

⚠ VAROVÁNÍ! NEBEZPEČÍ OHROŽENÍ ŽIVOTA PRO BATOLATA A DĚTI!

Nikdy nenechávejte děti s výrobkem nebo jeho obalem samotné nebo bez dozoru. Hrozí nebezpečí udušení, uškrcení a zranění součástmi obalu a obsahu. Děti si nejsou vědomy těchto nebezpečí. Vždy uchovávejte výrobek mimo dosah dětí. Výrobek není hračka.

VAROVÁNÍ! NEBEZPEČÍ PÁDU! NEBEZPEČÍ ÚRAZU A OHROŽENÍ ŽIVOTA, ZEJMÉNA PRO BATOLATA A VĚTŠÍ DĚTI!
Neopírejte se o výrobek! Tento výrobek nepředstavuje žádnou zatížitelnou zábranu a nesmí být používán jako náhrada za zavřené okno nebo zavřené dveře. V případě opření může výrobek povolit a hrozí nebezpečí pádu nebo zřícení. Ochrana proti hmyzu nepředstavuje účinnou ochranu proti pádu z oken nebo dveří. Držte děti z dosahu otevřených oken a dveří a nenechávejte je nikdy bez dozoru.
Z důvodu nebezpečí pádu montujte výrobek pouze na bezpečně přístupné okna a dveře. Při montáži, demontáži nebo čištění výrobku se nevyklánějte z okna/dveří ani se o produkt neopírejte a na ochranu proti hmyzu zevnitř netlačte.

POZOR! NEBEZPEČÍ ZRANĚNÍ!
V případě neodborné montáže a neodborného použití nářadí.hrozí nebezpečí zranění. Případně používejte pracovní rukavice.
Montáž a ovládání smí provádět pouze osoby, které se seznámily s návodem a které jsou vzhledem ke svým fyzickým a duševním schopnostem schopny samy smontovat výrobek bezpečným způsobem.
K montáži nesmí být v žádném případě použity nekompletní montážní sady, příp. poškozené díly. Tím může být narušena funkce a bezpečnost. Udržujte výrobek a veškeré hořlavé díly dále od zdrojů tepla a ohně.

5. Montáž

Postupujte přesně podle návodu k montáži (obrázek 1 – 16).
Dodržujte přitom bezpečnostní pokyny!

6. Čištění a ošetřování

- Nikdy nepoužívejte leptavé nebo abrazivní čisticí prostředky.
- Čistěte tkaninu a rám navlhčeným hadříkem, který nepouští vlákna.
- Čistěte důkladně okno na ochranu proti hmyzu v pravidelných intervalech.
- Použijte případně jemný čisticí prostředek.

7. Likvidace

Obal je vyroben z ekologicky šetrných materiálů. Odložte je do místních recyklačních kontejnerů. O možnostech likvidace vysloužilého výrobku se informujte na obecním nebo městském úřadě.

8. Montážní video

Animované montážní video najdete zde:
www.smartmaxx.info

9. Výrobce / Servis

Záruka 3 roky.
Pro servis a záruku kontaktujte:

Smartmaxx GmbH
Schulzstraße 2c, 85579 Neubiberg, GERMANY
Hotline: +49 89 678 45 06-0
E-mail: office@smartmaxx.info

Pro případ jakýchkoli dotazů mějte připraven jako doklad o koupi prodejní doklad a číslo artiklu **IAN 407995_2207**.

10. FAQ

Co mám dělat, když v montážní sadě chybí díly / jsou vadné?
Pokud zjistíte, že díl uvedený v rozsahu dodávky chybí nebo je vadný, oznamte nám to spolu s číslem artiklu Vašeho výrobku a dokladem o koupi prostřednictvím e-mailu na adresu office@smartmaxx.info nebo použijte náš kontaktní formulář. V rámci záruční lhůty obdržíte obratem bezplatnou výměnu.

Kam se výrobek na okno montuje?
Výrobek se montuje pomocí šroubů zevnitř do ostění okna.

Jaké minimální rozměry musím dodržet při zkrácení plisé?
Plisé můžete zkrátit až na minimální celkovou šířku 45 cm. Výšku můžete zkrátit až na 20 cm.

Jak nejlépe zkrátím hliníkové profily?
Na zkrácení hliníkových profilů použijte nejlépe pilku na železo. Abyste dosáhli přesného a rovného řezu, vložte díly do pokosového řezadla, zafixujte je šroubovací svěrkou, aniž je zmáčknete. Jako bezpečnostní opatření odkazujeme na použití pracovních rukavic. Šířka B a výška H jsou rozměry ostění okna (vzdálenost ode zdi ke zdi).

Tkanina nedrží na požadovaném místě, nebo visí křivě. Co mám dělat?
Zkontrolujte napnutí šňůry. Uvolněte závitové kolíky a šňůru vypněte. Napnutí musí být na obou stranách zhruba stejné. Obvykle postačuje ruční utažení šňůry. Nepřetahujte závitové kolíky. Pokud problém přetrvává, proveďte tento krok jak v otevřeném, tak v zavřeném stavu.

Upozornění:
Omyly, změny a chyby tisku vyhrazeny.
Aktuální verze návodu jako PDF ke stažení na adrese www.smartmaxx.info

---

PL Objaśnienie oznaczeń

⚠ Ostrzeżenie
Zakaz opierania się
Nie pozostawiać dzieci bez nadzoru
ⓘ Wskazówka

1. Wstęp
Gratulujemy!

Szanowni Klienci, zdecydowali się Państwo na zakup wysokiej jakości produktu. Przed przystąpieniem do montażu i pierwszego zastosowania należy zapoznać się z wyrobem. Zaleca się uważne przeczytanie poniższej instrukcji montażu i wskazówek dotyczących bezpieczeństwa. Wyrób należy używać tylko zgodnie z opisem i jego przeznaczeniem. Instrukcję użytkowania należy starannie przechowywać. W przypadku przekazania wyrobu osobom trzecim należy dołączyć do niego całą dokumentację.

2. Zastosowanie zgodne z przeznaczeniem

Moskitiera jest przewidziana do ochrony wnętrz mieszkalnych przed dostępem owadów. Inne zastosowanie niż powyżej opisane lub dokonanie modyfikacji
wyrobu nie jest dozwolone, ponieważ może być przyczyną skaleczeń i / lub uszkodzenia wyrobu. Producent nie przejmuje żadnej odpowiedzialności za szkody powstałe w wyniku zastosowania sprzecznego z przeznaczeniem lub szkody wywołane przez montaż. Wyrób nie jest przeznaczony do zastosowań rzemieślniczych.
Zaleca się otwieranie wyrobu przy wietrze.

ⓘ W RAZIE WYSTĄPIENIA PROBLEMÓW LUB PYTAŃ DOTYCZĄCYCH WYROBU LUB JEGO MONTAŻU NALEŻY ZAWSZE ZWRACAĆ SIĘ DO NASZEGO PUNKTU SERWISOWEGO. CHĘTNIE PAŃSTWU POMOŻEMY.

3. Dane techniczne

Max. wymiary: 110 x 160 cm
Max. wymiary ościeży: 104 x 148 cm
Min. wymiary ościeży: 45 x 20 cm
Ościeże to otwór w murze, w którym zabudowana jest ościeżnica okienna.

ⓘ PODCZAS WYPAKOWYWANIA ZWRACAĆ UWAGĘ, ŻEBY PRZYPADKOWO NIE WYRZUCIĆ CZĘŚCI MONTAŻOWYCH. BEZPOŚREDNIO PO WYPAKOWANIU SKONTROLOWAĆ, CZY OPAKOWANIE ZAWIERAŁO WSZYSTKIE CZĘŚCI ORAZ SPRAWDZIĆ NIENAGANNY STAN WYROBU I WSZYSTKICH CZĘŚCI. W ŻADNYM WYPADKU NIE PRZESTĄPIĆ DO MONTOWANIA, GDY NABYTY WYRÓB NIE JEST KOMPLETNY.

4. Przepisy bezpieczeństwa

⚠ OSTRZEŻENIE! ŚMIERTELNE NIEBEZPIECZEŃSTWO I ZAGROŻENIE WYPADKOWE DLA MAŁYCH I WIĘKSZYCH DZIECI!

Nigdy nie pozostawiać dzieci samych lub bez nadzoru w pobliżu produktu i materiału opakowaniowego. Występuje ryzyko uduszenia i zranienia przez części opakowania i jego zawartość. Dzieci nie są świadome tych zagrożeń. Produkt przechowywać zawsze poza zasięgiem dzieci. Produkt nie jest zabawką.

OSTRZEŻENIE! NIEBEZPIECZEŃSTWO UPADKU! ŚMIERTELNE NIEBEZPIECZEŃSTWO I RYZYKO WYPADKU, W SZCZEGÓLNOŚCI DLA MAŁYCH I WIĘKSZYCH DZIECI!
Nie opierać się o produkt! Ten produkt nie jest wytrzymałą barierą wyjściową i nie może być wykorzystywany w zastępstwie zamkniętego okna lub zamkniętych drzwi. Podczas opierania się produkt może się ugiąć i istnieje ryzyko upadku. Moskitiera nie zapewnia skutecznej ochrony przed upadkiem z okien lub drzwi. Trzymać dzieci z dala od otwartych okien i drzwi i nigdy nie pozostawiać ich bez nadzoru.
Ze względu na ryzyko upadku z wysokości umieszczać produkt tylko na oknach i drzwiach, do których dostęp jest bezpieczny. Przy umieszczaniu, demontowaniu lub czyszczeniu produktu nie wychylać się z okna/drzwi, nie opierać się o produkt i nie naciskać od środka na moskitierę.

OSTROŻNIE! RYZYKO ZRANIENIA!
Istnieje ryzyko zranienia w wyniku nieprawidłowego montażu i niewłaściwego zastosowania narzędzi. W razie potrzeby stosować rękawice robocze.
Montaż i obsługa mogą być przeprowadzane wyłącznie przez osoby, które zapoznały się z instrukcją i ze względu na swoje możliwości fizyczne i psychiczne są w stanie bezpiecznie i samodzielnie zamontować produkt.
Niekompletne zestawy elementów lub uszkodzone części nie mogą być stosowane do montażu. Może to powodować ograniczenie funkcjonalności i bezpieczeństwa. Trzymać produkt i wszystkie palne części z dala od źródeł gorąca i ognia.

5. Montaż

Prosimy o ścisłe przestrzeganie instrukcji montażu (rys. 1 – 16).
Przy tym należy przestrzegać wskazówek dotyczących bezpieczeństwa!

6. Czyszczenie i pielęgnacja

- W żadnym wypadku nie stosować żrących lub szorujących środków czyszczących.
- Siatkę z włókna szklanego i ramę czyścić lekko nawilżoną ściereczką nie pozostawiającą włókien.
- Moskitierę okienną należy regularnie, okresowo czyścić.
- W razie potrzeby użyć łagodnego środka do czyszczenia.

7. Utylizacja

Opakowanie wykonane jest z materiałów nieszkodliwych dla środowiska. Przekazać je do recyklingu, wrzucając do lokalnych pojemników na surowce wtórne. Na temat możliwości utylizacji wysłużonego produktu zasięgnąć informacji w lokalnym urzędzie miejskim lub gminie.

8. Wideo pokazujące etapy montażu

Animowane wideo pokazujące etapy montażu jest do obejrzenia pod:
www.smartmaxx.info

9. Producent / serwis

3-letnia gwarancja.
W sprawach serwisu i roszczeń gwarancyjnych prosimy skontaktować się z:

Smartmaxx GmbH
Schulzstraße 2c, 85579 Neubiberg, GERMANY
Infolinia: +49 89 24 42 94 79
E-mail: support.pl@smartmaxx.info

Przed postawieniem pytań prosimy przygotować numer artykułu **IAN 407995_2207** i kwit kasowy jako dowód kupna wyrobu.

10. FAQ

Co zrobić, gdy brakują części w komplecie bądź są uszkodzone?
Upewnić się, czy części na liście kompletu są zgodne z zawartością opakowania; w razie stwierdzenia braku bądź uszkodzonej części przesłać numer artykułu wyrobu i kwit kasowy poprzez e-mail pod adresem office@smartmaxx.info albo skorzystać z naszego formularza kontaktowego. W okresie gwarancyjnym otrzymacie Państwo niezwłocznie element zastępczy.

Gdzie mocowany jest wyrób przy oknie?
Wyrób jest mocowany do muru wewnątrz ościeży okna za pomocą śrub.

Jaki minimalny wymiar musi być zachowany w przypadku skrócenia plisowanej tkaniny?
Plisowaną tkaninę można skrócić do minimalnej szerokości całkowitej 45 cm. Na wysokość można skrócić do 20 cm.

Jak najlepiej skrócić profile aluminiowe?
Do skrócenia profili aluminiowych najlepiej użyć piły do metalu. Profile włożyć do korytka do cięć pod kątem; zacisnąć je ściskiem śrubowym nie zgniatając ich, żeby otrzymać precyzyjny prosty rzaz. Dla zapewnienia bezpieczeństwa zaleca się noszenie rękawic roboczych. Szerokość B i wysokość H to wymiary ościeży okna (odstęp od muru do muru).

Tkanina nie zatrzymuje się w wymaganym miejscu lub wisi krzywo. Co należy zrobić?
Sprawdzić napięcie sznurka. W tym celu poluzować wkręty bez łba i poprawić napięcie sznurków. Napięcie po obu stronach powinno być takie samo. Zazwyczaj wystarcza dociągnięcie sznurków ręką. Wkrętów bez łba nie dokręcić zbyt mocno, żeby nie uszkodzić gwintu. Jeżeli ten problem nadal występuje, to przeprowadzić taką regulację zarówno w stanie zamkniętym, jak i otwartym.

Wskazówka:
Pomyłki, zmiany techniczne i błędy w druku zastrzeżone. Aktualną wersję instrukcji można pobrać jako plik PDF pod adresem www.smartmaxx.info

SK Vysvetlenie značiek

Varovanie
Zákaz opierania sa
Nenechávajte deti bez dozoru
Upozornenie

1. Úvod
Gratulujeme!
Svojou kúpou ste sa rozhodli pre vysoko kvalitný výrobok. Pred montážoua prvým uvedením do prevádzky sa oboznámte s produktom. Pozorne si prečítajte nasledujúci návod na montáž a bezpečnostné pokyny. Výrobok používajte len podľa opisu a na uvedené použitia. Tento návod si uschovajte. Pri odovzdaní výrobku tretej osobe jej odovzdajte aj všetky podklady.

2. Zamýšľané použitie
Tento výrobok je určený na ochranu súkromných obytných priestorov proti lietajúcemu hmyzu. Iné použitie než vyššie uvedené alebo zmena výrobku nie sú povolené a môžu mať za následok zranenia a/alebo poškodenia produktu. Za škody, ktoré vznikli z dôvodu používania, ktoré nie je v súlade s určením, alebo za škody, ktoré vzniknú pri montáži nepreberá výrobca žiadne ručenie. Výrobok nie je určený na komerčné používanie. Odporúčame výrobok otvárať pri vetre.

V PRÍPADE PROBLÉMOV ALEBO OTÁZOK OHĽADNE VÝROBKU ALEBO MONTÁŽE SA VŽDY NAJPRV SPOJTE S NAŠÍM SERVISNÝM MIESTOM. RADI VÁM POMÔŽEME.

3. Technické údaje
Max. konštrukčné rozmery: 110 x 160 cm
Max. rozmer otvoru okna: 104 x 148 cm
Min. rozmer otvoru okna: 45 x 20 cm
Otvor okna je otvor v múre, do ktorého sa namontujú okenné veraje.

PRI ROZBAĽOVANÍ DÁVAJTE POZOR, ABY STE NEDOPATRENÍM NEVYHODILI MONTÁŽNY MATERIÁL. IHNEĎ PO ROZBALENÍ SKONTROLUJTE, ČI JE DODÁVKA KOMPLETNÁ A ČI JE VÝROBOK A VŠETKY JEHO DIELY V BEZCHYBNOM STAVE. VÝROBOK V ŽIADNOM PRÍPADE NEMONTUJTE, AK NIE JE DODÁVKA KOMPLETNÁ.

4. Bezpečnostné upozornenia
VAROVANIE! NEBEZPEČENSTVO OHROZENIA ŽIVOTA A NEBEZPEČENSTVO ÚRAZU PRE DETI!

Nikdy nenechávajte deti s výrobkom ani jeho obalom samotné ani bez dozoru. Hrozí nebezpečenstvo udusenia, uškrtenia a poranenia časťami obalu a obsahom. Deti nevnímajú takéto nebezpečenstvá! Výrobok držte mimo dosahu detí. Výrobok nie je hračka.

VAROVANIE! NEBEZPEČENSTVO PÁDU! NEBEZPEČENSTVO OHROZENIA ŽIVOTA A NEBEZPEČENSTVO ÚRAZU NAJMÄ PRE DETI!
O výrobok sa neopierajte! Tento výrobok nie je zaťažiteľná bariéra brániaca vstupu a nesmie sa používať ako náhrada za zatvorené okno alebo dvere. Pri opretí sa môže výrobok povoliť a vzniká nebezpečenstvo pádu alebo zakopnutia. Ochranné mriežky proti hmyzu nechránia pred pádom z okien alebo dverí. Deti držte v dostatočnej vzdialenosti od otvorených okien a dverí a nenechávajte ich bez dozoru.
V dôsledku nebezpečenstva pádu výrobok montujte len pri bezpečne prístupných oknách a dverách.
Pri montáži, demontáži alebo čistení výrobku sa nevykláňajte z okna/dverí ani proti výrobku a na ochrannú mriežku proti hmyzu netlačte.

POZOR! NEBEZPEČENSTVO PORANENIA!
Hrozí nebezpečenstvo poranenia v dôsledku neodbornej montáže a použitia nástrojov. V prípade potreby použite pracovné rukavice.
Montáž a obsluhu môžu vykonávať len osoby, ktoré sa oboznámili s návodom a na základe svojich fyzických a duševných schopností dokážu výrobok namontovať samy. Na montáž sa v žiadnom prípade nesmú použiť nekompletné konštrukčné diely, resp. poškodené diely. Môže to mať negatívny vplyv na funkciu a bezpečnosť výrobku. Výrobok a všetky horľavé diely držte mimo zdrojov tepla a ohňa.

5. Montáž
Dodržiavajte presne návod na montáž (Obrázok 1 – 16).
Dodržiavajte pri tom bezpečnostné pokyny!

6. Čistenie a starostlivosť
- V žiadnom prípade nepoužívajte leptavé alebo drsné čistiace prostriedky.
- Tkaninu a rám čistite jemne navlhčenou handričkou, ktorá nezanecháva vlákna.
- Okno s ochranou proti hmyzu dôkladne čistite v pravidelných intervaloch.
- V prípade potreby použite jemný čistiaci prostriedok.

7. Likvidácia
Obal sa skladá z ekologických materiálov. Zahoďte ho do miestnych kontajnerov na recykláciu. Možnosti likvidácie použitého výrobku sa dozviete na svojom obecnom alebo mestskom úrade.

8. Video s montážou
Animované video s montážou nájdete na:
www.smartmaxx.info

9. Výrobca / servis
3-Ročná záruka.
Pri servise a záručných prípadoch kontaktujte:

Smartmaxx GmbH
Schulzstraße 2c, 85579 Neubiberg, GERMANY
Horúca linka: +49 89 678 45 06-0
E-mail: office@smartmaxx.info

Pre prípadné otázky majte poruke pokladničný doklad a číslo výrobku **IAN 407995_2207** ako dôkaz o kúpe.

10. Často kladené otázky
Čo robiť, ak v sade chýbajú diely alebo sú poškodené? Ak zistíte, že chýba diel, ktorý je uvedený v rozsahu dodávky alebo že je tento diel poškodený, oznámte nám to spolu s uvedením čísla výrobku a dokladu o kúpe na e-mailovú adresu office@smartmaxx.info alebo použite náš kontaktný formulár. V rámci záručnej doby dostanete bezplatnú náhradu.

Kam na okno sa namontuje výrobok?
Výrobok sa naskrutkuje dovnútra okolo otvoru okna na múre.

Aké minimálne rozmery sa musia zohľadniť pri skracovaní plisovania?
Plisovanie sa môže skrátiť na minimálnu celkovú šírku 45 cm. Výška sa môže skrátiť na 20 cm.

Ako najlepšie skrátim hliníkové profily?
Na skrátenie hliníkových profilov je najlepšie použiť pílku na železo. Diely vložte do pokosnice, v prípade potreby ich bez nadmerného stlačenia upevnite pomocou skrutkovej svorky, aby ste dosiahli presný rez. V rámci bezpečnosti vám odporúčame nosiť pracovné rukavice. Šírka B a výška H sú rozmery otvoru okna (vzdialenosť od jedného múru k druhému).

Tkanina nezostáva na požadovanom mieste alebo visí nakrivo. Čo môžem urobiť?
Skontrolujte napnutie šnúry. Uvoľnite pri tom nastavovacie skrutky a šnúru dodatočne napnite. Napnutie by malo byť na oboch stranách približne rovnaké. Pevné utiahnutie šnúry rukou je za normálnych okolností postačujúce. Nastavovacie skrutky nepretočte. Ak by problém pretrvával, vykonajte tento krok ako v otvorenom, tak aj v zatvorenom stave.

Upozornenie:
Omyly, zmeny a tlačové chyby vyhradené. Aktuálnu verziu návodu si môžete stiahnuť ako PDF na adrese www.smartmaxx.info

HU Jelmagyarázat

Figyelmeztetés
Nekitámaszkodni tilos
Ne hagyja felügyelet nélkül a gyermekeket
Megjegyzés

1. Bevezetés
Szívből gratulálunk!
Vásárlásával kiváló termék mellett döntött. Felszerelés és használatbavétel előtt ismerkedjen meg a termékkel. Ehhez olvassa el figyelmesen a következő szerelési útmutatót és a biztonsági tudnivalókat. A terméket csak a leírás szerint és a megadott felhasználási területekre használja. Őrizze meg ezt az útmutatót. A termék harmadik félnek történő továbbadásakor az összes dokumentumot is adja át.

2. Rendeltetésszerű használat
Ezt a terméket lakóterületen történő felhasználásra, repülő rovarok elleni védelemre tervezték. Az előzőekben leírtaktól eltérő használat vagy a termék módosítása tilos, valamint személyi sérülésekhez és/vagy a termék károsodásához vezethet. A nem rendeltetésszerű használatból eredő vagy a szerelés közben keletkezett károkért a gyártó nem vállal felelősséget. A terméket nem ipari használatra tervezték. Javasoljuk, hogy szél esetén húzza fel a terméket.

A TERMÉKKEL VAGY A SZERELÉSSEL KAPCSOLATOS PROBLÉMÁK VAGY KÉRDÉSEK ESETÉN ELŐSZÖR MINDIG A VEVŐSZOLGÁLATUNKHOZ FORDULJON. KÉSZSÉGGEL ÁLLUNK RENDELKEZÉSÉRE.

3. Műszaki adatok
Max. készletméret: 110 x 160 cm
Max. falbélésméret: 104 x 148 cm
Min. falbélésméret: 45 x 20 cm
A falbélés az a falnyílás, amelybe beépítik az ablaktokot.

KICSOMAGOLÁSNÁL ÜGYELJEN ARRA, NEHOGY VÉLETLENÜL SZERELÉSI ANYAGOT DOBJON EL. KÖZVETLENÜL A KICSOMAGOLÁS UTÁN ELLENŐRIZZE, HIÁNYTALAN-E A SZÁLLÍTMÁNY TARTALMA, VALAMINT A TERMÉK ÉS VALAMENNYI ALKATRÉSZ KIFOGÁSTALAN ÁLLAPOTÁT. SEMMIKÉPPEN NE SZERELJE FEL A TERMÉKET, HA A SZÁLLÍTMÁNY TARTALMA NEM HIÁNYTALAN.

4. Biztonsági utasítások
VIGYÁZAT! KISGYERMEKEKET ÉS GYERMEKEKET FENYEGETŐ ÉLET- ÉS BALESETVESZÉLY!

Soha ne hagyjon gyermekeket egyedül vagy felügyelet nélkül a termékkel és annak csomagolásával. Fulladás, fojtás és sérülés veszélye áll fenn a csomagolás összetevői és tartalma miatt. A gyerekek nincsenek tisztában ezekkel a veszélyekkel. Mindig tartsa távol a terméktől a gyermekeket! A termék nem játékszer.

VIGYÁZAT! (LE)ZUHANÁSVESZÉLY! KÜLÖNÖSEN KISGYERMEKEKET ÉS GYERMEKEKET FENYEGETŐ ÉLET- ÉS BALESETVESZÉLY!
Ne támaszkodjon a terméknek! Ez a termék nem egy terhelhető kilépési korlát, és nem használható zárt ablak vagy ajtó helyettesítésére. Nekitámaszkodáskor a termék meghajolhat, és fennáll a leesés veszélye. A rovarháló nem nyújt hatékony védelmet az ablakokból vagy ajtókból történő leesés ellen. Tartsa a gyermekeket távol a nyitott ablakoktól és ajtóktól, és soha ne hagyja őket felügyelet nélkül.
A leesés veszélye miatt a terméket csak kívülről biztonságosan hozzáférhető ablakokra és ajtókra szerelje fel. A termék felszerelésekor, eltávolításakor vagy tisztításakor ne hajoljon ki az ablakon / ajtón, ne támaszkodjon a terméknek, és ne nyomja belülről a rovarvédő hálót.

VIGYÁZAT! SÉRÜLÉSVESZÉLY!
A szakszerűtlen összeszerelés és szerszámhasználat miatt fennáll a sérülés veszélye. Szükség esetén használjon védőkesztyűt.
Az összeszerelést és a kezelést csak olyan személyek végezhetik, akik megismerték a használati utasítást, és akik fizikai és szellemi képességeik alapján képesek a termék biztonságos összeszerelésére.
A hiányos készleteket ill. sérült alkatrészeket soha nem szabad összeszerelésre használni. Ez hátrányosan befolyásolhatja a működést és a biztonságot. Tartsa távol a terméket és minden gyúlékony alkatrészt hőforrásoktól és tűztől.

5. Szerelés
Szigorúan tartsa be a szerelési útmutatót (1 – 16. kép). Tartsa be a biztonsági útmutatásokat.

6. Tisztítás és karbantartás
- Semmiképpen ne használjon maró hatású tisztítószereket vagy súrolószereket.
- A szövetet és a keretet szöszmentes, enyhén benedvesített kendővel tisztítsa meg.
- Rendszeres időközönként alaposan tisztítsa meg a rovarvédő ablakot.
- Szükség esetén használjon kímélő tisztítószert.

7. Hulladékkezelés
A csomagolás környezetbarát anyagokból készült. Tegye a helyi, újrahasznosítható hulladékot gyűjtő tartályokba. Az elhasználódott termék hulladékkezelésének lehetőségeiről érdeklődjön a községi vagy városi önkormányzatnál.

8. Szerelési videó
Animált szerelési videónkat a következő oldalon találja:
www.smartmaxx.info

9. Gyártó / vevőszolgálat
3 év garancia
Vevőszolgálati és garanciális kérdések esetén forduljon a következő elérhetőséghez:

Smartmaxx GmbH
Schulzstraße 2c, 85579 Neubiberg, GERMANY
Forródrót: +49 89 24 42 94 79
E-mail: Support.hu@smartmaxx.info

Minden megkereséshez készítse elő a vásárlás igazolásaként a blokkot és az **IAN 407995_2207** cikkszámot.

10. GYIK
Mi a teendő, ha hiányoznak/hibásak az alkatrészek?
Ha azt tapasztalja, hogy a csomagból hiányzik egy alkatrész vagy hibás a benne lévő alkatrész, a termék cikkszámával és blokkjával együtt tájékoztasson bennünket e-mailben az office@smartmaxx.info címen, vagy használja kapcsolatfelvételi űrlapunkat. A garanciális időszakban haladéktalanul és ingyenesen ellátjuk cserealkatrésszel.

Hol kell rögzíteni a terméket az ablakhoz?
A terméket csavarral, az ablak falbélése köré kell rögzíteni a falra.

A pliszéháló rövidítésekor milyen minimális méretet kell hagynom?
A pliszéháló minimum 45 cm szélesre rövidíthető. Magassága legfeljebb 20 cm-re rövidíthető.

Mi a legjobb módja az alumíniumprofilok rövidítésének?
A legjobb megoldás, ha vasfűrésszel vágja rövidebbre az alumíniumprofilokat. Helyezze a profilt egy gérvágóládába, és anélkül, hogy összenyomná, szükség esetén rögzítse csavarfogóval a pontosan egyenes vágás érdekében. Biztonsági óvintézkedésként javasoljuk, hogy viseljen munkavédelmi kesztyűt. A „B" szélesség és a „H" magasság az ablak falbélésnek méreteit jelöli (faltól falig tartó távolság).

A szövet nem a kívánt helyen áll vagy ferde. Mit tegyek?
Ellenőrizze a zsinór feszességét. Ehhez lazítsa ki a hernyócsavarokat, és feszítse meg a zsinórokat. A zsinórnak mindkét oldalon nagyjából egyforma feszesnek kell lennie. Általában elég kézzel meghúzni a zsinórokat. Ne húzza túl a hernyócsavarokat. Ha továbbra is fennáll a probléma, nyitott, majd zárt állapotban is végezze el ezt a műveletet.

Megjegyzés:
A tévedések, változtatások és nyomdahibák jogát fenntartjuk. Az útmutató aktuális változata PDF formátumban a következő oldalról tölthető le: www.smartmaxx.info

ES Significado de los símbolos

Advertencia
Prohibido apoyarse aquí
No dejar a los niños sin supervisión
Nota

1. Introducción
¡Enhorabuena!
Ha decidido usted comprar un producto de calidad. Familiarícese con el producto antes del efectuar su montaje y de utilizarlo por primera vez. Además, lea detenidamente las siguientes instrucciones de montaje e indicaciones de seguridad. Utilice el producto únicamente tal y como se describe y para los usos que se indican. Guarde debidamente estas instrucciones. Así mismo, si entregase este producto a un tercero, hágale entrega de toda la documentación.

2. Uso adecuado
Este artículo está concebido para utilizarse como protección contra insectos voladores en el ámbito doméstico. No es admisible darle un uso distinto al que se ha descrito anteriormente o modificar el producto y ello puede provocar lesiones o dañar el producto. El fabricante no se hará responsable por los daños que se produzcan a consecuencia de un uso indebido ni a causa del montaje. El producto no está destinado al uso industrial.
Recomendamos abrir el producto cuando haya viento.

SI TIENE ALGÚN PROBLEMA O CONSULTA SOBRE EL PRODUCTO O SU MONTAJE, LE ROGAMOS QUE PRIMERAMENTE SE PONGA EN CONTACTO CON NUESTRO CENTRO DE ASISTENCIA TÉCNICA. LE AYUDAREMOS CON MUCHO GUSTO.

3. Datos técnicos
Medidas máx. del kit: 110 x 160 cm
Medidas máximas del intradós: 104 x 148 cm
Medidas mínimas del intradós: 45 x 20 cm
El intradós es la apertura de la pared en la que está empotrado el marco de la ventana.

AL DESEMBALARLO, ASEGÚRESE DE NO TIRAR EL MATERIAL DE MONTAJE POR ERROR. NADA MÁS DESEMBALARLO COMPRUEBE QUE TODO EL MATERIAL ESTÉ INCLUIDO Y QUE TODAS LAS PARTES DEL PRODUCTO SE ENCUENTREN EN PERFECTO ESTADO. SI EL MATERIAL SUMINISTRADO ESTUVIESE INCOMPLETO, BAJO NINGÚN CONCEPTO DEBERÁ PROCEDER A SU MONTAJE.

4. Indicaciones de seguridad
¡AVISO! ¡PELIGRO DE MUERTE Y DE ACCIDENTE PARA NIÑOS!

Nunca deje a los niños solos o sin supervisión con el producto y su material de embalaje. Hay peligro de asfixia, estrangulación y lesiones a causa de los componentes del embalaje y el contenido. Los niños no son conscientes de dichos peligros. Mantenga siempre a los niños alejados del producto. El producto no es ningún juguete.

¡AVISO! ¡PELIGRO DE CAÍDA! ¡PELIGRO DE ACCIDENTE Y MUERTE, ESPECIALMENTE PARA NIÑOS DE POCA Y MEDIANA EDAD!
¡No se apoye contra el producto! Este producto no es una barrera contra salida de carga y no se debe utilizar como sustituto de una ventana o puerta cerrada. Al apoyarse en él, el producto puede ceder y existe riesgo de caída. Las mosquiteras no proporcionan una protección eficaz contra las caídas desde las ventanas o puertas. Mantenga a los niños alejados de las ventanas y puertas abiertas y no los deje nunca sin vigilancia. Debido al riesgo de caída, fije el producto solo en ventanas y puertas que sean accesibles de forma segura. Al montar, desmontar o limpiar el producto, no se apoye en la ventana/puerta o en el producto y no presione la mosquitera desde el interior.

¡ATENCIÓN! ¡PELIGRO DE LESIONES!
Existe riesgo de lesiones debido a un montaje incorrecto y al uso de herramientas. Dado el caso, utiliza guantes de trabajo.
El montaje y el funcionamiento solo deben ser realizados por personas que se hayan familiarizado con las instrucciones y que, debido a sus capacidades físicas y mentales, sean capaces de montar el producto de forma segura por sí mismas.
Los kits de construcción incompletos y las piezas deterioradas no deberán utilizarse en el montaje bajo ningún concepto. Ello podría afectar negativamente a su función y seguridad. Mantenga el producto y todas las piezas inflamables lejos de fuentes de calor y del fuego.

5. Montaje
Siga detenidamente las instrucciones de montaje (imagen 1 – 16).
¡Para ello tenga presentes las indicaciones de seguridad!

6. Limpieza y mantenimiento
- No utilice nunca productos de limpieza cáusticos o abrasivos.
- Limpie la malla y el marco con un paño ligeramente humedecido que no suelte pelusa.
- Efectúa periódicamente una limpieza a fondo de la ventana mosquitera.
- En caso necesario utilice un producto de limpieza suave.

7. Eliminación
El embalaje está hecho de materiales que no dañan al medioambiente. Elimínelos en los contenedores para reciclaje de su localidad. En su comunidad o ayuntamiento le informarán acerca de las posibilidades para eliminar el producto ya usado.

8. Vídeo del montaje
Encontrará un vídeo de animación en:
www.smartmaxx.info

9. Fabricante / asistencia técnica
Tres años de garantía.
En caso de necesitar asistencia técnica o para cualquier cuestión relacionada con la garantía, póngase en contacto con:

Smartmaxx GmbH
Schulzstraße 2c, 85579 Neubiberg, GERMANY
Línea directa: +49 89 24 42 94 79
Correo electrónico: support.es@smartmaxx.info

Para cualquier consulta, le rogamos que tenga preparado el recibo de compra y el número de artículo **IAN 407995_2207** como justificante de la compra.

10. Preguntas frecuentes
¿Qué debo hacer si en el material suministrado falta alguna pieza o hay piezas defectuosas?
Si se comprobase que alguna de las piezas incluidas en el material suministrado faltase o fuese defectuosa, háganoslo saber enviando un correo electrónico a office@smartmaxx.info indicando el número de artículo de su producto y adjuntando el justificante de compra, o bien, a través de nuestro formulario de contacto. Dentro del periodo de garantía recibirá un recambio inmediata y gratuitamente.

¿Cómo se instala el producto en la ventana?
El producto se instala en el interior, alrededor del intradós de la ventana fijándolo a la pared por medio de tornillos.

¿Qué medidas mínimas debo tener en cuenta al acortar el tejido plisado?
El tejido plisado puede acortarse hasta una anchura total mínima de 45 cm. Su altura puede acortarse hasta los 20 cm.

¿Cuál es la mejor manera de acortar los perfiles de aluminio?
Para acortar los perfiles de aluminio lo mejor es que utilice una sierra para metales. Para realizar un corte recto, coloque las piezas en una caja de ingletes y fíjelas sin aplastarlas, utilizando una abrazadera ajustable si fuese necesario. Como medida de seguridad, le recomendamos que utilice guantes de trabajo. Anchura (A) y altura (Al) son las medidas del intradós de la ventana (distancia de pared a pared).

El tejido no permanece en la posición deseada o está torcido. ¿Qué puedo hacer?
Compruebe el tensado del cordón. Para ello, afloje los tornillos de sujeción y tense los cordones nuevamente. La tensión debe ser aproximadamente la misma en ambos lados. Por lo general, basta con tensar los cordones a mano. No apriete excesivamente los tornillos de sujeción. Si el problema persiste, lleve a cabo este paso tanto estando abierto como cerrado.

Observación:
Sujeto a errores, modificaciones y errores de imprenta. Puede descargar la versión actualizada de las instrucciones en formato PDF en www.smartmaxx.info

DK Tegnforklaring

Advarsel
Lænen op ad forbudt
Lad ikke børn være uden opsyn
Henvisning

1. Indledning
Tillykke!
Med dit køb har du valgt et produkt af høj kvalitet. Inden montering og den første ibrugtagning bør du gøre dig fortrolig med produktet. Læs hertil den efterfølgende monteringsvejledning og sikkerhedsoplysningerne omhyggeligt igennem. Brug produktet udelukkende som beskrevet og til de anførte anvendelsesområder. Opbevar denne vejledning et sikkert sted. Udlever alle dokumenter ved videregivelse af produktet til en tredjepart.

2. Tilsigtet brug
Dette produkt er beregnet som beskyttelse mod flyvende insekter i private boliger. Anden brug end den førnævnte eller en ændring af produktet er ikke tilladt og kan medføre kvæstelser og/eller beskadigelse af produktet. Producenten hæfter ikke for skader, der er opstået på grund af forkert brug eller skader, der opstår på grund af monteringen. Produktet er ikke beregnet til erhvervsmæssig brug.
Vi anbefaler at åbne produktet, når det blæser.

KONTAKT ALTID FØRST VORES SERVICE, HVIS DU OPLEVER PROBLEMER ELLER HAR SPØRGSMÅL TIL PRODUKTET ELLER MONTERING. VI HJÆLPER DIG GERNE.

3. Tekniske data
Maks. byggesætmål: 110 x 160 cm
Maks. lysningens mål: 104 x 148 cm
Min. lysningens mål: 45 x 20 cm
Lysningen er muråbningen, som vinduesrammen er monteret i.

VÆR UNDER UDPAKNING OPMÆRKSOM PÅ, AT DU IKKE SMIDER MONTERINGSMATERIALE UD VED EN FEJL. KONTROLLÉR STRAKS EFTER UDPAKNINGEN, AT LEVERINGSOMFANGET ER KOMPLET OG AT PRODUKTET OG ALLE DELE ER I UPÅKLAGELIG TILSTAND. MONTER UNDER INGEN OMSTÆNDIGHEDER PRODUKTET, HVIS LEVERINGSOMFANGET IKKE ER KOMPLET.

4. Sikkerhedsanvisninger
ADVARSEL! LIVSFARE OG ULYKKESRISIKO FOR SMÅBØRN OG BØRN!

Lad aldrig børn være alene eller uden opsyn med produktet og dets emballagemateriale. Der er fare for kvælning, strangulering og personskade på grund af emballagens komponenter og indhold. Børn er ikke bevidste om disse farer. Hold altid børn væk fra produktet. Produktet er ikke et stykke legetøj.

ADVARSEL! (NED-)FALDSFARE! LIVSFARE OG ULYKKESRISIKO ISÆR FOR SMÅBØRN OG BØRN!
Man må ikke læne sig op ad produktet! Dette produkt er ikke en belastbar udgangsbarriere og må ikke bruges som erstatning for et lukket vindue eller en lukket dør. Læner man sig op ad det, kan produktet give efter, og der er fare for at styrte eller falde ned. Insektbeskyttelsesgitre yder ikke effektiv beskyttelse mod fald fra vinduer eller døre. Hold børn væk fra åbne vinduer og døre og lad dem aldrig være uden opsyn. På grund af faren for at styrte ned, må produktet kun fastgøres til vinduer og døre, der er sikkert tilgængelige. Når produktet anbringes, adskilles eller rengøres, må man ikke læne sig ud af vinduet / døren eller mod produktet og tryk ikke på insektbeskyttelsesgitteret indefra.

FORSIGTIG! FARE FOR SKADE!
Der er fare for personskade på grund af usagkyndig montage og ved brug af værktøj. Brug arbejdshandsker om nødvendigt.
Montering og betjening må kun udføres af personer, der har gjort sig fortrolige med vejledningen, og som på grund af deres fysiske og mentale evner selvstændigt er i stand til at samle produktet sikkert. Ufuldstændige byggesæt eller beskadigede dele må under ingen omstændigheder anvendes til montering. Funktionen og sikkerheden kan herved forringes. Hold produktet og alle brændbare dele væk fra varmekilder og ild.

5. Montering
Følg monteringsvejledningen (Ill. 1-16) til punkt og prikke. Overhold i den forbindelse sikkerhedsanvisningerne!

6. Rengøring og pleje
- Brug under ingen omstændigheder ætsende eller skurende rengøringsmidler.
- Rengør stoffet og rammen med en fnugfri, let fugtig klud.
- Rengør insektbeskyttelsesvinduet grundigt med jævne mellemrum.
- Brug et mildt rengøringsmiddel, om nødvendigt.

7. Bortskaffelse
Emballagen består af miljøvenlige materialer. Bortskaf disse i lokale beholdere til genbrug. Du kan få oplysninger om bortskaffelse af det udtjente produkt hos kommunen.

8. Monteringsvideo
En animeret monteringsvideo finder du på:
www.smartmaxx.info

9. Producent/service
3-års garanti.
Ved service og garantitilfælde bedes du kontakte:

Smartmaxx GmbH
Schulzstraße 2c, 85579 Neubiberg, GERMANY
Hotline: +49 89 678 45 06-0
Mail: office@smartmaxx.info

Hav altid kassebonen og varenummeret **IAN 407995_2207** ved hånden som købsbevis ved alle forespørgsler.

10. FAQ
Sådan gør du, når dele i byggesættet mangler eller er defekte.
Hvis du konstaterer, at en del, der er angivet i leveringsomfanget, mangler eller er defekt, så informer os om dette i en mail, hvor du angiver produktets varenummer og vedhæfter købsbeviset, som du sender til office@smartmaxx.info eller benyt vores kontaktformular. Inden for garantitiden modtager du straks en gratis erstatning.

Hvor anbringes produktet på vinduet?
Produktet anbringes indvendigt omkring vinduets lysning ved skruemontering på muren.

Hvilke min. mål skal jeg være opmærksom på, når plisséen kortes?
Plisséen kan kortes til en total minimumsbredde på 45 cm. Højden kan kortes til 20 cm. Sådan korter du aluminiumprofiler bedst. Det er bedst at bruge en nedstryger til at korte aluminiumprofiler. Læg delene i en skærekasse, fastgør dem i givet fald med en skruetvinge, uden at klemme dem, for at opnå et helt lige snit. Vi henviser til brugen af arbejdshandsker som sikkerhedsforanstaltning. Bredden B og højden H er målene for vinduets lysning (afstanden mur til mur).

Stoffet bliver ikke på det ønskede sted, eller hænger skævt. Hvad kan jeg gøre?
Kontrollér snorens spænding. Løsn hertil gevindstifterne, og efterspænd snoren. Spændingen bør være omtrent den samme på begge sider. En stramning af snøren med hånden er normalt tilstrækkeligt. Gevindstifterne må ikke overspændes. Hvis problemet fortsætter, så udfør dette trin både i åben og lukket tilstand.

Bemærk:
Der tages forbehold for fejl, ændringer og trykfejl. En aktuel version af vejledningen kan downloades som PDF på www.smartmaxx.info

IT Legenda

Attenzione
Vietato appoggiarsi
Non lasciare incustoditi i bambini
Nota

1. Introduzione
Congratulazioni!
Acquistando questo articolo avete scelto un prodotto di alta qualità. Si prega di familiarizzare con il prodotto prima del montaggio e della prima messa in funzione. Leggere attentamente le seguenti istruzioni di montaggio e le avvertenze di sicurezza. Utilizzare il prodotto soltanto come descritto ed esclusivamente per gli scopi designati. Conservare con cura queste istruzioni. In caso di cessione del prodotto a terzi, consegnare anche tutta la documentazione.

2. Utilizzo conforme alla destinazione d'uso
Questo articolo è designato come protezione da insetti volanti in ambito domestico. Un uso del prodotto diverso da quello descritto o una modifica del prodotto non sono consentiti e possono provocare lesioni e/o danni al prodotto. Il produttore non si assume alcuna responsabilità per danni derivanti da un utilizzo non conforme alla destinazione d'uso o dal montaggio. Il prodotto non è destinato ad uso in ambito aziendale. Consigliamo di aprire il prodotto in presenza di vento.

PER PROBLEMI O DOMANDE RELATIVI AL PRODOTTO O AL MONTAGGIO, VI PREGHIAMO DI CONTATTARE SEMPRE IL NOSTRO SERVIZIO ASSISTENZA. SAREMO SEMPRE A VOSTRA DISPOSIZIONE.

3. Dati tecnici
Dimensioni massime kit di montaggio: 110 x 160 cm
Dimensioni intradosso max.: 104 x 148 cm
Dimensioni intradosso min.: 45 x 20 cm
L'intradosso è la fessura del muro in cui è montato il telaio della finestra.

AL DISIMBALLAGGIO DEL PRODOTTO ASSICURARSI DI NON GETTARE PER ERRORE IL MATERIALE DI MONTAGGIO. CONTROLLARE IL PRODOTTO SUBITO DOPO AVERLO DISIMBALLATO E VERIFICARE CHE IL CONTENUTO DELLA FORNITURA SIA COMPLETO E LE CONDIZIONI DEL PRODOTTO E DI TUTTI GLI ALTRI PEZZI SIANO REGOLARI. NON MONTARE ASSOLUTAMENTE IL PRODOTTO SE IL CONTENUTO DELLA FORNITURA NON È COMPLETO.

4. Avvertenze di sicurezza
ATTENZIONE! PERICOLO DI MORTE O INFORTUNIO PER NEONATI E BAMBINI!

Non lasciare mai i bambini soli o incustoditi con il prodotto e il materiale di imballaggio. Sussiste il rischio di soffocamento, strangolamento e lesioni dovute ai componenti e al contenuto della confezione. I bambini non sono consapevoli di questi pericoli. Tenere i bambini sempre a dovuta distanza dal prodotto. Il prodotto non è un giocattolo.

ATTENZIONE! PERICOLO DI CADUTA! PERICOLO DI MORTE O INFORTUNIO, IN PARTICOLARE PER NEONATI E BAMBINI!
Non appoggiarsi al prodotto! Questo prodotto non rappresenta una solida barriera contro l'uscita dall'ambiente interno e non deve essere utilizzato al posto di una finestra o porta chiusa. Appoggiando del peso, il prodotto può cedere con il conseguente pericolo di caduta. Le zanzariere non costituiscono una protezione efficace contro le cadute da finestre o porte. Tenere lontani i bambini da finestre e porte aperte e non lasciarli mai incustoditi.
A causa del rischio di caduta, fissare il prodotto solo a finestre e porte accessibili in sicurezza. Durante l'installazione, lo smontaggio o la pulizia del prodotto, non sporgersi dalla finestra/porta o appoggiarsi al prodotto e non premere contro la zanzariera dall'interno.

ATTENZIONE! RISCHIO DI INFORTUNIO!
Sussiste il rischio di lesioni dovute a montaggio e uso improprio degli strumenti. Se necessario, utilizzare guanti da lavoro.
Il montaggio e l'utilizzo devono essere eseguiti esclusivamente da persone che abbiano letto il manuale e che, alla luce delle proprie capacità fisiche e psichiche, siano in grado di montare autonomamente e in sicurezza il prodotto. Per il montaggio non devono mai essere utilizzati kit incompleti o parti danneggiate. Così facendo, la funzionalità e la sicurezza possono essere compromesse. Tenere il prodotto e tutte le parti combustibili lontano da fonti di calore e fuoco.

5. Montaggio
Si prega di seguire le istruzioni di montaggio (fig. 1 – 16).
Rispettare le avvertenze di sicurezza!

6. Pulizia e cura
- Non utilizzare assolutamente detersivi corrosivi o abrasivi.
- Pulire la rete e il telaio con un panno privo di lanugine e leggermente inumidito.
- Pulire la zanzariera per finestre a fondo e ad intervalli regolari.
- Utilizzare eventualmente un detersivo delicato.

7. Smaltimento
L'imballaggio è costituito esclusivamente da materiali ecologici. Gettare questi rifiuti nei contenitori di raccolta locali. Informarsi presso l'amministrazione comunicale o locale sulle possibilità di smaltimento non dannoso per l'ambiente.

8. Video relativo al montaggio
Un video animato è disponibile alla pagina:
www.smartmaxx.info

9. Produttore/Assistenza
Garanzia di 3 anni.
Per assistenza o garanzia contattare:

Smartmaxx GmbH
Schulzstraße 2c, 85579 Neubiberg, GERMANY
Hotline: +49 89 24 42 94 79
E-Mail: support.it@smartmaxx.info

Per le richieste si prega di conservare lo scontrino e il codice articolo **IAN 407995_2207** a prova dell'avvenuto acquisto.

10. FAQ
Che cosa bisogna fare se nel kit di montaggio mancano o ci sono elementi difettosi?
Se si constata l'assenza di un elemento indicato nella fornitura o la presenza di difetti in un elemento, vi preghiamo di comunicarcelo indicando il codice articolo del prodotto o dello scontrino per email all'indirizzo office@smartmaxx.info o utilizzando il modulo di contatto. Entro il periodo di garanzia riceverete immediatamente una sostituzione gratuita.

Dove viene fissato il prodotto sulla finestra?
Il prodotto viene posizionato internamente attorno all'intradosso della finestra mediante montaggio a vite nel muro.

Quali dimensioni minime devo rispettare per accorciare la zanzariera plissettata?
La zanzariera plissettata può essere accorciata fino a una larghezza totale di 45 cm. L'altezza può essere accorciata fino a 20 cm.

Qual è il modo migliore per accorciare i profili in alluminio?
Per accorciare i profili in alluminio consigliamo di utilizzare una sega di ferro. Posizionare gli elementi in una guida per bisellatura, fissarli senza pressare eventualmente con un morsetto da falegname per ottenere un taglio perfettamente lineare. Consigliamo di indossare guanti di lavoro quale misura di sicurezza. Larghezza B e altezza H sono le dimensioni dell'intradosso della finestra (distanza da muro a muro).

La rete non rimane ferma nella posizione desiderata o è storta. Cosa posso fare?
Si prega di verificare la tensione dei cordini. Allentare le viti senza testa e tendere i cordini. La tensione dovrebbe essere equivalente in entrambi i lati. Normalmente, è sufficiente serrare i cordini manualmente. Non spanare le viti senza testa. Se il problema persiste, effettuare questa operazione sia in posizione aperta che chiusa.

Nota:
Errori, modifiche ed errori di stampa riservati. Versione aggiornata delle istruzioni in PDF disponibile per il download al sito www.smartmaxx.info

SI Razlaga znakov

Opozorilo
Nagibanje prepovedano
Ne puščajte otrok brez nadzora
Opomba

1. Uvod
Prisrčne čestitke!
S tem nakupom ste se odločili za visokokakovostni izdelek. Pred montažo in prvim zagonom se seznanite z izdelkom. V ta namen pozorno preberite sledeče navodilo za montažo in varnostne napotke. Uporabljajte izdelek izključno skladno z opisanim namenom in za navedena področja uporabe. Dobro shranite ta navodila za uporabo. Pri predaji izdelka tretjim osebam jim predajte tudi ta navodila.

2. Uporaba skladno z namenom
Ta izdelek je predviden za zaščito pred insekti v zasebnih stanovanjskih stavbah. Uporaba, ki je drugačna od prej opisane ali sprememba izdelka ni dovoljena in lahko povzroči poškodbe in/ali poškodbe izdelka, Proizvajalec ne prevzame nobene odgovornosti za poškodbe, nastale zaradi nenamenske uporabe, ali poškodbe, nastale pri montaži. Izdelek ni namenjen gospodarski uporabi. Priporočamo, da ob vetrovnem vremenu odprete izdelek.

V PRIMERU TEŽAV ALI VPRAŠANJ Z IZDELKOM ALI GLEDE MONTAŽE SE VEDNO NAJPREJ OBRNITE NA NAŠ SERVISNI ODDELEK. Z VESELJEM VAM BOMO POMAGALI.

3. Tehnični podatki
Maks. dimenzija kompleta: 110 x 160 cm
Maks. dimenzija špalete: 104 x 148 cm
Min. dimenzija špalete: 45 x 20 cm
Okenska špaleta je odprtina v zidu, kjer je vgrajen okenski podboj.

PRI ODPIRANJU EMBALAŽE BODITE POZORNI NA TO, DA NE BOSTE POMOTOMA ODVRGLI MONTAŽNI MATERIAL. TAKOJ PO ODPRTJU EMBALAŽE PREVERITE OBSEG DOBAVE GLEDE CELOTNOSTI KAKOR TUDI NEOPOREČNEGA STANJA IZDELKA IN VSEH DELOV. ČE OBSEG DOBAVE NI POPOLN, NIKAKOR NE MONTIRAJTE IZDELKA.

4. Varnostni napotki
OPOZORILO! NEVARNOST SMRTI IN NESREČ ZA DOJENČKE IN OTROKE!

Otrok z izdelkom in njegovo embalažo nikoli ne pustite samih ali brez nadzora. Obstaja nevarnost zadušitve, zadavljenja in poškodb zaradi sestavnih delov in vsebine embalaže. Otroci se teh nevarnosti ne zavedajo. Vedno poskrbite, da otroci niso v bližini izdelka. Izdelek ni igrača.

OPOZORILO! NEVARNOST PADCA! NEVARNOST SMRTI IN NESREČ, POSEBEJ ZA DOJENČKE IN OTROKE!
Ne naslanjajte se na izdelek! Ta izdelek ni ovira za izhod, ki bi prenesla obremenitev, in se ne sme uporabljati kot nadomestek za zaprta okna ali vrata. Izdelek lahko popusti, ko ga naslonite in obstaja nevarnost padca. Zaščitne mreže proti mrčesu ne zagotavljajo učinkovite zaščite pred padci z oken ali vrat. Otroci naj ne bodo v bližini odprtih oken in vrat, nikoli pa jih ne puščajte brez nadzora.
Zaradi nevarnosti padca izdelek pritrdite samo na okna in vrata, ki so dostopna brez nevarnosti. Pri nameščanju, odstranjevanjuali čiščenju izdelka se ne nagibajte skozi okna/vrata in se ne naslanjajte na izdelek ter ne pritiskajte na zaščito proti mrčesu od znotraj.

PREVIDNO! NEVARNOST TELESNIH POŠKODB!
Zaradi nepravilne montaže in uporabe orodij obstaja nevarnost poškodb. Po potrebi uporabite delovne rokavice.
Montažo in upravljanje smejo izvajati le osebe, ki so se seznanile z navodili in so glede na svoje fizične in duševne sposobnosti sposobne samostojno varno sestaviti izdelek.
Nepopolnih kompletov ali poškodovanih delov ne smete nikoli uporabiti za montažo. Posledično sta lahko oslabljena funkcija in varnost. Izdelek in vse vnetljive dele hranite stran od virov toplote in ognja.

5. Montaža
Prosimo, da se strogo držite navodil za montažo (slika 1 – 16).
Pri tem upoštevajte varnostne napotke!

6. Čiščenje in nega
- V nobenem primeru ne uporabite jedkih ali grobih čistil.
- Tkanino in okvir očistite z rahlo vlažno krpo, ki ne pušča nitk.
- V rednih razmikih temeljito očistite okensko zaščito pred insekti.
- Po potrebi uporabite nežno čistilno sredstvo.

7. Odstranjevanje
Embalaža je izdelana iz okolju prijaznih materialov. Odvrzite jih v zabojnike za recikliranje. Glede možnosti odstranjevanja iztrošenega izdelka se obrnite na svojo občino ali mestno upravo.

8. Montažni video
Animirani montažni video je na voljo tukaj:
www.smartmaxx.info

9. Proizvajalec / servis
3 leta garancije.
Za servis in garancijske zahteve kontaktirajte:

Smartmaxx GmbH
Schulzstraße 2c, 85579 Neubiberg, GERMANY
Servisna služba: +49 89 678 45 06-0
E-Mail: office@smartmaxx.info

Pri vseh morebitnih dodatnih vprašanjih, ki jih naslovite na servisni oddelek, pripravite račun in številko izdelka **IAN 407995_2207** kot dokazilo o nakupu.

10. Pogosto zastavljena vprašanja
Kaj storiti v primeru manjkajočih ali okvarjenih delov?
Če ugotovite, da je v obsegu dobave navedeni del pokvarjen ali da manjka, nam to sporočite s posredovanjem številke artikla svojega izdelka in računa na naslov office@smartmaxx.info ali pa uporabite naš kontaktni obrazec. Med trajanjem garancijske dobe boste takoj prejeli nadomestni del.

Kje na oknu namestim izdelek?
Izdelek s pomočjo vijakov znotraj na zidu pritrdite na okensko špaleto.

Katere minimalne dimenzije moram upoštevati pri krajšanju pliseja?
Plise je možno skrajšati do skupne širine 45 cm. Višino je možno skrajšati do največ 20 cm.

Kako najbolje skrajšam aluminijaste profile?
Za krajšanje aluminijastih profilov se najbolje obnese žaga za železo. Dele položite v jeralnik, jih pritrdite tako, da jih ne stisnete - po potrebi s primežem, da boste lahko naredili raven rez. Iz varnostnih razlogov opozarjamo na uporabo delovnih varnostnih rokavic. Širina (B) in višina (H) so dimenzije okenske špalete (razdalja od zidu do zidu).

Tkanina ne ostane na želenem mestu ali pa stoji postrani. Kaj lahko storim?
Preverite napetost vrvice. V ta namen zrahljajte navojne vijake in ponovno zategnite vrvice. Napetost naj bo na obeh straneh približno enaka. Običajno zadostuje močna zategnitev. Navojnih vijakov ne zategujte premočno! Če se problem nadaljuje, opravite ta korak tako v odprtem kot tudi zaprtem stanju.

Opomba:
Pridržujemo si pravico do zmot, sprememb in tiskarskih napak. Aktualna verzija navodil je kot pdf dokument na voljo na spletni strani www.smartmaxx.info www.smartmaxx.info

BG ОБЯСНЕНИЕ НА ЗНАЦИТЕ

Предупреждение
Облягането забранено
Не оставяйте децата без надзор
Указание

1. Въведение
Поздравления!
С тази покупка Вие взехте решение да закупите един висококачествен продукт. Осведомете се за продукта преди монтажа и първоначалната му употреба. Моля, прочетете внимателно следващите инструкции за монтаж и указанията за безопасност. Използвайте продукта само по описания начин и за посочените сфери на приложение. Съхранявайте добре това ръководство. Когато предавате продукта на трети лица, предайте заедно с него всички документи.

2. Употреба по предназначение
Това съдържание е предвидено за защита от летящи насекоми частни жилища. Всяка употреба, различна от описаната по-горе, или модификация на продукта не е разрешена и може да доведе до наранявания и/или повреда на продукта.
При щети, възникнали поради неправилна употреба или монтаж, производителят не поема отговорност. Този продукт не е предназначен за промишлена употреба.
Препоръчваме да се отваря продуктът при вятър.

МОЛЯ, СВЪРЗВАЙТЕ СЕ ВИНАГИ ПЪРВО С НАШИЯ СЕРВИЗ ПРИ ПРОБЛЕМИ ИЛИ АКО ИМАТЕ ВЪПРОСИ, СВЪРЗАНИ С ПРОДУКТА. С УДОВОЛСТВИЕ ЩЕ ВИ ПОМОГНЕМ.

3. Технически характеристики
Макс. размер на комплекта: 110 x 160 cm
Максимален светъл отвор: 104 x 148 cm
Минимален светъл отвор: 45 x 20 cm
Светлият отвор е отворът в стената, в който се вгражда касата на прозореца.

ПРИ РАЗОПАКОВАНЕТО ВНИМАВАЙТЕ ДА НЕ ИЗХВЪРЛИТЕ ПО ПОГРЕШКА МОНТАЖЕН МАТЕРИАЛ. НЕПОСРЕДСТВЕНО СЛЕД РАЗОПАКОВАНЕТО НА ПРОДУКТА ПРОВЕРЕТЕ ДАЛИ КОМПЛЕКТЪТ НА ДОСТАВКАТА Е ПЪЛЕН И ДАЛИ ПРОДУКТЪТ И ВСИЧКИ ЧАСТИ СА В БЕЗУПРЕЧНО СЪСТОЯНИЕ. В НИКАКЪВ СЛУЧАЙ НЕ МОНТИРАЙТЕ ПРОДУКТА, АКО ДОСТАВКАТА НЕ Е В ПЪЛЕН КОМПЛЕКТ.

4. Указания за безопасност
ПРЕДУПРЕЖДЕНИЕ! ОПАСНОСТ ЗА ЖИВОТА И ОПАСНОСТ ОТ ЗЛОПОЛУКА ЗА МАЛКИ ДЕЦА!

Никога не оставяйте децата сами или без надзор с продукта и опаковката му. Има опасност от задушаване, удушаване и нараняване от съставните части на опаковката и съдържанието. Децата не са наясно с тези опасности. Винаги дръжте децата далеч от продукта. Продуктът не е играчка.

ПРЕДУПРЕЖДЕНИЕ! ОПАСНОСТ ОТ ПАДАНЕ! ОПАСНОСТ ЗА ЖИВОТА И ОПАСНОСТ ОТ ЗЛОПОЛУКА, ОСОБЕНО ЗА БЕБЕТА И МАЛКИ ДЕЦА!
Не се облягайте на продукта! Този продукт не представлява годна за поемане на натоварване изходна преграда и не трябва да служи за заместител на затворен прозорец, респ. на затворена врата. При облягане продуктът може да поддаде и има опасност от падане. Защитните прегради срещу насекоми не представляват ефективна защита от падания от прозорци или врати. Пазете децата далеч от отворени прозорци и врати и никога не ги оставяйте без надзор. Поради опасност от падане поставяйте продукта само на безопасно достъпни прозорци и врати. При поставяне, демонтиране или почистване на продукта не се облягайте над прозореца / вратата или към продукта и не натискайте отвътре защитната преграда срещу насекоми.

ВНИМАНИЕ! ОПАСНОСТ ОТ НАРАНЯВАНЕ!
Има опасност от нараняване поради неправилен монтаж и при използване на инструмент. При необходимост използвайте работни ръкавици. Монтажът и обслужването могат да се извършват само от лица, които са се запознали с ръководството и въз основа на своите физически и ментални способности са в състояние самостоятелно да монтират по сигурен начин продукта.
Непълните комплекти, респективно повредените части не трябва да се използват за монтаж. В резултат на това може да се наруши функционирането и безопасността. Дръжте изделието и всички запалими части далеч от източници на топлина и огън.

5. Монтаж
Моля, следвайте стриктно ръководството за монтаж (Фиг. 1 – 16).
При това спазвайте инструкциите за безопасност!

6. Поддържане и почистване
- В никакъв случай не използвайте разяждащи или абразивни препарати за почистване.
- Почиствайте тъканта и рамката с леко навлажнена кърпа без власинки.
- Почиствайте прозореца против насекоми през равни интервали.
- Евентуално използвайте мек препарат за почистване.

7. Рециклиране
Опаковката се състои от екологични материали. Изхвърляйте ги в подходящи контейнери за рециклиране. Възможности за рециклиране на стария продукт можете да узнаете в общинската или градската администрация.

8. Видео на монтажа
Анимационен видео клип с монтажа може да бъде намерен на:
www.smartmaxx.info

9. Производител / Сервизно обслужване
3 години гаранция
В случай на гаранция и необходимост от сервизно обслужване се обърнете към:

Smartmaxx GmbH
Schulzstraße 2c, 85579 Neubiberg, GERMANY
Гореща линия +49 89 678 45 06-0
имейл: office@smartmaxx.info

Моля, при запитването си подгответе касовия бон и номера на продукта **IAN 407995_2207**, с които ще докажете покупката на продукта.

10. Често задавани въпроси
Какво да направите, когато в комплекта има липсващи/дефектни части?
Ако установите, че липсва или е дефектна посочена в обхвата на доставката част, съобщете ни това като ни изпратите номера на продукта и касовата бележка по имейл на office@smartmaxx.info или като използвате нашия формуляр за контакт. В рамките на гаранцията безплатно ще получите безплатна замяна.

Къде се поставя продуктът на прозореца?
Продуктът се поставя вътре в светлия отвор на прозореца чрез винтов монтаж към стената.
Какви са минималните размери, които трябва да взема предвид, когато скъсявам щората "Плисе"? Щората "Плисе" може да се скъси до минимална обща ширина от 45 cm. На височина може да се скъси до 20 см.

Как най-добре да скъся алуминиевите профили?
Най-добре е да използвате железен трион за скъсяване на алуминиеви профили. Поставете частите в менгеме, фиксирайте ги без да ги смачквате евент. с помощта на винтова стяга, за да постигнете точен срез. Като мярка за безопасност препоръчваме носенето на работни ръкавици. Ширината (Ш) и височината (В) са размерите на светлия отвор на прозореца (разстоянието от стена до стена).

Материята не стои където трябва или виси накриво. Какво мога да направя?
Проверете обтягането на шнуровете. За да направите това, разхлабете резбовите щифтове и затегнете шнуровете. Обтягането трябва да е приблизително еднакво от двете страни. Обикновено е достатъчно да затегнете шнуровете на ръка. Не презатягайте резбовите щифтове. Ако проблемът продължава, изпълнете тази стъпка както в отворено, така и в затворено състояние.

Указание:
Запазено право на заблуда, промени и печатни грешки. Актуалната версия на ръководството в pdf формат можете да свалите на www.smartmaxx.info

GR ΥΠΟΜΝΗΜΑ

Προειδοποίηση
Απαγορεύεται να στηρίζεστε πάνω στο προϊόν
Μην αφήνετε τα παιδιά χωρίς επίβλεψη
Συμβουλή

1. Εισαγωγή
Συγχαρητήρια!
Με την αγορά σας αποκτήσατε ένα προϊόν υψηλής αξίας. Εξοικειωθείτε με το προϊόν πριν από τη συναρμολόγηση και την αρχική χρήση. Διαβάστε προσεκτικά τις οδηγίες συναρμολόγησης και τις υποδείξεις για την ασφάλεια που ακολουθούν. Χρησιμοποιήστε το προϊόν μόνο όπως περιγράφεται και για τις προοριζόμενες χρήσεις. Φυλάξτε καλά αυτές τις οδηγίες. Σε περίπτωση μεταβίβασης του προϊόντος σε τρίτους, παραδώστε επίσης όλα τα έντυπα.

2. Προβλεπόμενη χρήση
Το παρόν προϊόν προορίζεται για την προστασία ιδιωτικών κατοικιών από έντομα. Οποιαδήποτε χρήση διαφορετική από αυτή που περιγράφεται παραπάνω ή οποιαδήποτε τροποποίηση
του προϊόντος δεν επιτρέπεται και ενδέχεται να οδηγήσει σε τραυματισμούς ή/και ζημιά στο προϊόν. Για ζημίες που προκύπτουν από τη μη προβλεπόμενη χρήση ή για ζημίες που προκύπτουν από την εγκατάσταση δεν φέρει καμία ευθύνη ο κατασκευαστής. Το προϊόν δεν προορίζεται για επαγγελματική χρήση.
Συνιστούμε να αφήνετε ανοικτό το προϊόν σε περίπτωση ανέμου.

ΣΕ ΠΕΡΙΠΤΩΣΗ ΠΡΟΒΛΗΜΑΤΩΝ Ή ΕΡΩΤΗΣΕΩΝ ΣΧΕΤΙΚΑ ΜΕ ΤΟ ΠΡΟΪΟΝ Ή ΤΗ ΣΥΝΑΡΜΟΛΟΓΗΣΗ ΤΟΥ, ΕΠΙΚΟΙΝΩΝΕΙΤΕ ΠΑΝΤΑ ΠΡΩΤΑ ΜΕ ΤΟ ΤΜΗΜΑ ΕΞΥΠΗΡΕΤΗΣΗΣ ΠΕΛΑΤΩΝ. ΘΑ ΧΑΡΟΥΜΕ ΝΑ ΣΑΣ ΕΞΥΠΗΡΕΤΗΣΟΥΜΕ.

3. Τεχνικά χαρακτηριστικά
Μέγ. διαστάσεις σετ: 110 x 160 cm
Μεγ. διαστάσεις ανοίγματος: 104 x 148 cm
Ελαχ. διαστάσεις ανοίγματος: 45 x 20 cm
Η κορνίζα παραθύρου είναι το άνοιγμα στον τοίχο στο οποίο στερεώνεται το κούφωμα.

ΚΑΤΑ ΤΗΝ ΑΠΟΣΥΣΚΕΥΑΣΙΑ, ΠΡΟΣΕΞΤΕ ΝΑ ΜΗΝ ΠΕΤΑΞΕΤΕ ΚΑΤΑ ΛΑΘΟΣ ΤΑ ΥΛΙΚΑ ΣΥΝΑΡΜΟΛΟΓΗΣΗΣ. ΑΜΕΣΩΣ ΜΕΤΑ ΤΗΝ ΑΦΑΙΡΕΣΗ ΤΩΝ ΠΑΡΑΔΟΤΕΩΝ ΑΠΟ ΤΗ ΣΥΣΚΕΥΑΣΙΑ, ΕΛΕΓΞΤΕ ΟΤΙ ΕΙΝΑΙ ΠΛΗΡΗ ΚΑΙ ΟΤΙ ΤΟ ΠΡΟΪΟΝ ΚΑΙ ΟΛΑ ΤΑ ΜΕΡΗ ΤΟΥ ΕΙΝΑΙ ΣΕ ΚΑΛΗ ΚΑΤΑΣΤΑΣΗ. ΣΕ ΚΑΜΙΑ ΠΕΡΙΠΤΩΣΗ ΜΗΝ ΣΥΝΑΡΜΟΛΟΓΗΣΕΤΕ ΤΟ ΠΡΟΪΟΝ ΑΝ ΔΕΝ ΕΧΕΤΕ ΠΑΡΑΛΑΒΕΙ ΤΟ ΣΥΝΟΛΟ ΤΩΝ ΠΑΡΑΔΟΤΕΩΝ.

4. Υποδείξεις ασφαλείας
ΠΡΟΕΙΔΟΠΟΙΗΣΗ! ΚΙΝΔΥΝΟΣ ΓΙΑ ΤΗ ΖΩΗ ΚΑΙ ΑΤΥΧΗΜΑΤΩΝ ΓΙΑ ΝΗΠΙΑ ΚΑΙ ΠΑΙΔΙΑ!

Μην αφήνετε ποτέ παιδιά μόνα τους ή χωρίς επίβλεψη κοντά στο προϊόν και τη συσκευασία του. Υπάρχει κίνδυνος ασφυξίας, στραγγαλισμού και τραυματισμού από τα εξαρτήματα και τα περιεχόμενα της συσκευασίας. Τα παιδιά δεν γνωρίζουν αυτούς τους κινδύνους. Κρατάτε τα παιδιά πάντα μακριά από το προϊόν. Το προϊόν δεν είναι παιχνίδι.

ΠΡΟΕΙΔΟΠΟΙΗΣΗ! ΚΙΝΔΥΝΟΣ ΠΤΩΣΗΣ! ΚΙΝΔΥΝΟΣ ΘΑΝΑΤΟΥ ΚΑΙ ΑΤΥΧΗΜΑΤΩΝ, ΙΔΙΑΙΤΕΡΑ ΓΙΑ ΝΗΠΙΑ ΚΑΙ ΠΑΙΔΙΑ!
Μην στηρίζεστε πάνω στο προϊόν! Αυτό το προϊόν δεν αποτελεί ανθεκτικό εμπόδιο εξόδου και δεν πρέπει να χρησιμοποιείται ως υποκατάστατο κλειστού παραθύρου ή πόρτας. Το προϊόν μπορεί να υποχωρήσει όταν ακουμπάει κανείς πάνω του και υπάρχει κίνδυνος ατυχήματος ή πτώσης. Οι σίτες προστασίας από έντομα δεν παρέχουν αποτελεσματική προστασία από πτώσεις από παράθυρα ή πόρτες. Κρατήστε τα παιδιά μακριά από ανοιχτά παράθυρα και πόρτες και μην τα αφήνετε ποτέ χωρίς επίβλεψη.
Λόγω του κινδύνου πτώσης, στερεώστε το προϊόν μόνο σε παράθυρα και πόρτες που είναι προσβάσιμα χωρίς κίνδυνο. Κατά την τοποθέτηση, την αφαίρεση ή τον καθαρισμό του προϊόντος, μην γέρνετε έξω από το παράθυρο/πόρτα ή πάνω στο προϊόν και μην πιέζετε από μέσα την σίτα προστασίας από έντομα.

ΠΡΟΣΟΧΗ! ΚΙΝΔΥΝΟΣ ΤΡΑΥΜΑΤΙΣΜΟΥ!
Υπάρχει κίνδυνος τραυματισμού λόγω ακατάλληλης εγκατάστασης και κατά τη χρήση εργαλείων. Εάν είναι απαραίτητο, χρησιμοποιήστε γάντια εργασίας. Η συναρμολόγηση και η λειτουργία επιτρέπεται να πραγματοποιούνται μόνο από άτομα που έχουν εξοικειωθεί με τις οδηγίες και τα οποία, με βάση τις σωματικές και πνευματικές τους ικανότητες, έχουν τη δυνατότητα να συναρμολογήσουν ανεξάρτητα και με ασφάλεια το προϊόν.
Ημιτελή σετ ή κατεστραμμένα εξαρτήματα δεν πρέπει ποτέ να χρησιμοποιούνται για συναρμολόγηση. Ως αποτέλεσμα, η λειτουργία και η ασφάλεια ενδέχεται να επηρεαστούν. Κρατήστε το προϊόν και όλα τα εύφλεκτα μέρη μακριά από πηγές θερμότητας και φωτιάς.

5. Τοποθέτηση
Ακολουθήστε αυστηρά τις οδηγίες συναρμολόγησης (εικόνες 1 - 16).
Τηρήστε τις οδηγίες ασφαλείας!

6. Καθαρισμός και φροντίδα
- Σε καμία περίπτωση μην χρησιμοποιείτε καυστικά ή διαβρωτικά μέσα καθαρισμού.
- Καθαρίστε το ύφασμα και το πλαίσιο με ένα ελαφρώς υγρό πανί που δεν αφήνει χνούδι.
- Καθαρίζετε καλά το παράθυρο της σίτας προστασίας από έντομα - σε τακτά χρονικά διαστήματα.
- Χρησιμοποιείτε για αυτόν τον σκοπό ένα ήπιο καθαριστικό.

7. Απόρριψη
Η συσκευασία αποτελείται από υλικά φιλικά προς το περιβάλλον. Απορρίψτε τα στους κατάλληλους κάδους ανακύκλωσης. Μπορείτε να ενημερωθείτε για τους τρόπους απόρριψης του απορριπτόμενου προϊόντος από τον δήμο σας.

8. Βίντεο συναρμολόγησης
Στον παρακάτω ιστότοπο θα βρείτε ένα βίντεο με οδηγίες συναρμολόγησης:
www.smartmaxx.info

9. Κατασκευαστής / Τμήμα εξυπηρέτησης πελατών
3ετής εγγύηση.
Σε περίπτωση ανάγκης συντήρησης ή χρήσης της εγγύησης επικοινωνήστε με την:

Smartmaxx GmbH
Schulzstrasse 2c, 85579 Neubiberg, ΓΕΡΜΑΝΙΑ
Γραμμή εξυπηρέτησης πελατών: +49 89 678 45 06-0
Ηλεκτρονική διεύθυνση: office@smartmaxx.info

Για όλα τα ερωτήματα, παρακαλείστε να έχετε έτοιμη την απόδειξη αγοράς και τον κωδικό προϊόντος **IAN 407995_2207** ως αποδεικτικό στοιχείο αγοράς.

10. Συχνές Ερωτήσεις
Τι πρέπει να κάνω, εάν κάποιο εξάρτημα λείπει ή είναι ελαττωματικό;
Σε περίπτωση που διαπιστώσετε ότι λείπει ή είναι ελαττωματικό κάποιο εξάρτημα που περιλαμβάνεται στο περιεχόμενο παράδοσης, ενημερώστε μας στέλνοντας τον αριθμό του προϊόντος σας και την απόδειξη αγοράς με ηλεκτρονική επιστολή στη διεύθυνση office@smartmaxx.info ή χρησιμοποιήστε τη φόρμα επικοινωνίας. Εάν ισχύει η περίοδος της εγγύησης, θα λάβετε άμεσα και δίχως επιβάρυνση το ανταλλακτικό.

Πού είναι το προϊόν τοποθετημένο στο παράθυρο;
Το προϊόν βιδώνεται στον τοίχο μέσα γύρω από το παράθυρο.

Ποιες είναι οι ελάχιστες διαστάσεις που πρέπει να τηρήσω κατά το κόντεμα της πλισέ περσίδας;
Η πλισέ περσίδα μπορεί να κοντύνει σε ελάχιστο συνολικό πλάτος 45 cm. Το ύψος μπορεί να μειωθεί στα 20 cm.

Ποιος είναι ο καλύτερος τρόπος για να κοντύνω ένα προφίλ αλουμινίου;
Για την κοπή ενός προφίλ αλουμινίου συνίσταται η χρήση ενός σιδεροπρίονου. Τοποθετήστε τα εξαρτήματα σε μια φαλτσογωνία, σταθεροποιήστε τα δίχως να τα συνθλίψετε, ενδεχομένως με έναν σφιγκτήρα, προκειμένου να πετύχετε μια ακριβή ευθεία τομή. Ως μέτρο ασφαλείας συνίσταται η χρήση γαντιών εργασίας. Το πλάτος Π και το ύψος Υ είναι οι διαστάσεις του παραθύρου που αποκαλύπτονται (απόσταση τοίχο σε τοίχο).

Το ύφασμα δεν παραμένει στην επιθυμητή θέση ή κρέμεται στραβά. Τι μπορώ να κάνω;
Ελέγξτε το τέντωμα των κορδονιών. Για να το κάνετε αυτό, χαλαρώστε τους πείρους με σπείρωμα και τεντώστε ξανά τα κορδόνια. Η τέντωμα πρέπει να είναι περίπου τι ίδιο και στις δύο πλευρές. Το τέντωμα των κορδονιών με το χέρι είναι συνήθως αρκετό. Μην σφίγγετε υπερβολικά τους πείρους με σπείρωμα. Εάν το πρόβλημα παραμένει, εκτελέστε αυτό το βήμα και στην ανοικτή και στην κλειστή θέση.

Υπόδειξη:
Με την επιφύλαξη σφαλμάτων, αλλαγών και τυπογραφικών λαθών.
Μπορείτε να κατεβάσετε την τρέχουσα έκδοση των οδηγιών χρήσης ως αρχείο PDF στη διεύθυνση www.smartmaxx.info

HR POJAŠNJENJE SIMBOLA

Upozorenje
Zabranjeno naslanjanje
Ne ostavljajte djecu bez nadzora
Napomena

1. Uvod
Čestitamo!
Ovom kupnjom odlučili ste se za proizvod visoke kvalitete. Prije montaže i prvog puštanja u rad upoznajte proizvod. U tu svrhu pažljivo pročitajte sljedeće upute za montažu i sigurnosne napomene. Proizvod upotrebljavajte samo kako je opisano te za navedena područja primjene. Dobro čuvajte ove upute. Pri davanju proizvoda trećim osobama predajte im i svu dokumentaciju.

2. Namjenska upotreba
Ovaj artikl predviđen je za zaštitu od letećih insekata u privatnim stambenim prostorijama. Drugačija primjena od gore opisane ili preinaka proizvoda nisu dopušteni i mogu dovesti do ozljeda i / ili oštećenja proizvoda. Za oštećenja nastala zbog nenamjenske upotrebe ili oštećenja nastala tijekom montaže proizvođač ne preuzima odgovornost. Proizvod nije predviđen za komercijalnu upotrebu.
Preporučujemo da proizvod otvorite dok puše vjetar.

U SLUČAJU PROBLEMA ILI PITANJA O PROIZVODU ILI MONTAŽI, UVIJEK SE NAJPRIJE OBRATITE NAŠEM SERVISNOM CENTRU. RADO ĆEMO VAM POMOĆI.

3. Tehnički podaci
Maks. dimenzije kompleta: 110 x 160 cm
Maks. dimenzije špalete: 104 x 148 cm
Min. dimenzije špalete: 45 x 20 cm
Špaleta je zidni otvor u koji se ugrađuje prozorski okvir.

KOD VAĐENJA PROIZVODA IZ AMBALAŽE PRIPAZITE DA NEHOTICE NE BACITE MATERIJAL ZA MONTAŽU. ODMAH NAKON RASPAKIRANJA PROVJERITE JE LI OPSEG ISPORUKE POTPUN TE JESU LI PROIZVOD I SVI DIJELOVI U BESPRIJEKORNOM STANJU. AKO OPSEG ISPORUKE NIJE POTPUN, NI U KOJEM SLUČAJU NEMOJTE MONTIRATI PROIZVOD.

4. Sigurnosne napomene
UPOZORENJE! OPASNOST PO ŽIVOT I OPASNOST OD NEZGODA KOD MALE DJECE I DJECE!

Nikada ne ostavljajte djecu samu ili bez nadzora s proizvodom i njegovom ambalažom. Postoji opasnost od gušenja, davljenja i ozljeda uzrokovanih sastavnim dijelovima i sadržajem ambalaže. Djeca nisu svjesna ovih opasnosti. Uvijek držite djecu podalje od proizvoda. Proizvod nije igračka.

UPOZORENJE! OPASNOST OD PADA I PROPADANJA! OPASNOST PO ŽIVOT I OPASNOST OD OZLJEDA, OSOBITO ZA MALU DJECU I DJECU!
Ne naslanjajte se na proizvod! Ovaj proizvod ne predstavlja otpornu prepreku za izlaz i ne smije se upotrebljavati kao zamjena za zatvoreni prozor odnosno zatvorena vrata. U slučaju naslanjanja, proizvod može popustiti, pri čemu postoji opasnost od pada i propadanja. Komarnici ne predstavljaju učinkovitu zaštitu protiv padova kroz prozor ili vrata. Držite djecu podalje od otvorenih prozora i vrata. Nikada ne ostavljajte djecu bez nadzora.
Zbog opasnosti od pada, postavite proizvod samo na prozore i vrata kojima se može bezopasno pristupiti. Prilikom postavljanja, demontiranja i čišćenja proizvoda ne naginjite se kroz prozor / vrata, ne naslanjajte se na komarnik i ne pritišćite ga iznutra.

OPREZ! OPASNOST OD OZLJEDA!
Postoji opasnost od ozljeda uslijed nepravilne montaže i upotrebe alata. Po potrebi upotrebljavajte radne rukavice.
Proizvod smiju montirati i njime smiju rukovati samo osobe koje su se upoznale s uputama te na temelju svojih tjelesnih i mentalnih sposobnosti mogu samostalno izvršiti sigurnu montažu proizvoda. Nepotpuni kompleti odnosno oštećeni dijelovi ne smiju se ni u kojem slučaju upotrebljavati za montažu. To može ugroziti funkciju i sigurnost. Držite proizvod i sve zapaljive dijelove dalje od izvora topline i vatre.

5. Montaža
Strogo se pridržavajte uputa za montažu (slike 1 – 16).
Pritom se pridržavajte sigurnosnih napomena!

6. Čišćenje i održavanje
- Ni u kojem slučaju ne upotrebljavajte nagrizajuća ili abrazivna sredstva za čišćenje.
- Mreže i okvire čistite blago navlaženom krpom koja ne ostavlja dlačice.
- Prozor protiv insekata čistite u redovitim vremenskim razmacima.
- Po potrebi upotrijebite blago sredstvo za čišćenje.

7. Odlaganje
Ambalaža je izrađena od ekoloških materijala. Odložite je u lokalne reciklažne spremnike. O mogućnostima odlaganja iskorištenih proizvoda možete se raspitati u svojoj općini ili gradskoj upravi.

8. Videozapis s uputama za montažu
Animirani videozapis s uputama za montažu pronaći ćete na:
www.smartmaxx.info

9. Proizvođač/servis
3 godine jamstva.
Kod servisa i u jamstvenom slučaju kontaktirajte:

Smartmaxx GmbH
Schulzstraße 2c, 85579 Neubiberg, GERMANY
Dežurna telefonska linija: +49 89 678 45 06-0
E-pošta: office@smartmaxx.info

Za sve upite pripremite račun i broj artikla **IAN 407995_2207** kao dokaz o kupnji.

10. Česta pitanja
Što učiniti ako u kompletu nedostaju neki dijelovi ili su neispravni?
Ako utvrdite da nedostaje ili je neispravan neki dio koji je naveden u opsegu isporuke, to javite e-poštom na adresu office@smartmaxx.info, s tim da navedete broj artikla svojeg proizvoda i priložite potvrdu o kupnji ili se koristite našim obrascem za kontakt. Unutar jamstvenog roka dobit ćete odmah besplatnu zamjenu.

Gdje se na prozoru postavlja ovaj proizvod?
Ovaj proizvod ugrađuje se u špaletu prozora na zidu uz pomoć vijaka.

Koje minimalne dimenzije moram imati u vidu prilikom skraćivanja plisea?
Plise se može skratiti na ukupnu širinu od 45 cm. Visina se može skratiti na 20 cm.

Kako mogu najbolje skratiti aluminijske profile?
Za skraćivanje aluminijskih profila najbolje je upotrijebiti željeznu pilu. Dijelove umetnite u šablonu za ručnu pilu, fiksirajte ih bez da ih gnječite, po potrebi pomoću navojne stege, kako biste postigli točan i ravan rez. Kao sigurnosnu mjeru preporučujemo nošenje radnih rukavica. Širina (B) i visina (H) su dimenzije špalete prozora (razmak od zida do zida).

Mreža ne ostaje na željenom mjestu ili visi nakrivo. Što mi je činiti?
Provjerite zategnutost uzica. U tu svrhu olabavite utične vijke i dodatno zategnite uzice. Zategnutost treba na obje strane biti otprilike ista. U normalnom slučaju dovoljno je pritezanje uzica rukom. Nemojte previše zavrnuti utične vijke. Ako problem postoji i dalje, obavite ovaj korak u otvorenom i zatvorenom stanju.

Napomena: Ne odgovaramo za zabune, izmjene i tiskarske greške.
Aktualnu verziju upute možete preuzeti kao PDF datoteku na www.smartmaxx.info

RO EXPLICAREA SIMBOLURILOR

Avertisment
Nu este permisă sprijinirea
Nu lăsați copiii nesupravegheați
Indicație

1. Introducere
Felicitări!
Odată cu achiziția dumneavoastră v-ați decis pentru un produs de înaltă calitate. Familiarizați-vă cu produsul înainte de montare și de prima punere în funcțiune. Pentru aceasta citiți cu atenție indicațiile de montare și indicațiile de siguranță următoare. Utilizați produsul numai în modul descris și în ariile de utilizare indicate. Păstrați bine indicațiile. În cazul în care predați produsul unui terț, predați și instrucțiunile de folosire.

2. Utilizare conform scopului
Acest articol este prevăzut pentru protecția împotriva insectelor zburătoare în spațiul privat de locuire. Nu este permisă altă utilizare decât cea descrisă sau o modificare a produsului, deoarece acestea pot duce la accidentarea și/ sau la deteriorarea produsului. Producătorul nu își asumă nicio răspundere pentru daunele rezultate din utilizarea necorespunzătoare sau pentru daunele cauzate de montare. Produsul nu este creat pentru utilizarea comercială. Recomandăm deschiderea produsului în condiții de vânt.

VĂ RUGĂM LUAȚI LEGĂTURA ÎN TOATE SITUAȚIILE IMEDIAT CU CENTRUL NOSTRU DE SERVICE ÎN CAZUL ÎN CARE AVEȚI PROBLEME SAU ÎNTREBĂRI CU PRIVIRE LA PRODUS SAU LA MONTAREA SA. VĂ AJUTĂM CU PLĂCERE.

3. Date tehnice
Dimensiuni maxime: 110 x 160 cm
Dimensiune intrados max.: 104 x 148 cm
dimensiune intrados min.: 45 x 20 cm
Intradosul este deschiderea din perete, în care se află tocul ferestrei.

AVEȚI GRIJĂ CA LA DESPACHETARE SA NU ARUNCAȚI DIN GREȘEALA MATERIAL DE MONTARE. DUPĂ DESPACHETARE VERIFICAȚI NEAPĂRAT DACĂ CONȚINUTUL LIVRĂRII ESTE COMPLET, DAR ȘI STAREA PRODUSULUI ȘI A TUTUROR COMPONENTELOR SALE. NU MONTAȚI PRODUSUL ÎN CAZUL ÎN CARE CONȚINUTUL LIVRAT NU ESTE COMPLET.

4. Indicații de siguranță
AVERTISMENT! PERICOL DE MOARTE ȘI DE ACCIDENTARE PENTRU COPII ȘI BEBELUȘI!

Nu lăsați niciodată copiii singuri sau nesupravegheați în preajma produsului și a ambalajului acestuia. Există pericolul de asfixiere, ștrangulare și accidentare datorită componentelor ambalajului și ale conținutului. Copiii nu conștientizează acest pericol. Țineți copiii întotdeauna departe de produs. Acest produs nu este o jucărie.

AVERTISMENT! PERICOL DE CĂDERE (PRĂBUȘIRE)! PERICOL DE MOARTE ȘI DE ACCIDENTARE, ÎN SPECIAL PENTRU COPII ȘI BEBELUȘI!
Nu vă sprijiniți de produs! Acest produs nu reprezintă o delimitare către suprafața exterioară care prezintă capacitate portantă și nu trebuie utilizat ca substitut pentru o fereastră, respectiv pentru o ușă închisă. La sprijinirea de produs, acesta poate ceda și există riscul de prăbușire, respectiv de cădere. Plasele de insecte nu oferă o protecție eficientă împotriva căderilor de la ferestre sau uși. Țineți copiii departe de ferestrele și ușile deschise și nu-i lăsați în nicio situație nesupravegheați. Din cauza pericolului de cădere în gol, amplasați produsul doar la ferestre și uși care nu prezintă un potențial pericol. La montarea, demontarea sau curățarea produsului, nu vă aplecați în afara ferestrei / ușii sau nu vă sprijiniți de produs și nu apăsați din interior pe plasa de protecție pentru insecte.

PRECAUȚIE! PERICOL DE ACCIDENTARE!
Pericol de accidentare prin montarea și la utilizarea neconformă a sculelor. Dacă este necesar, utilizați mănuși de protecție.
Este permisă efectuarea lucrărilor de montare și operare numai de către persoane care s-au familiarizat cu instrucțiunile și care, datorită capacităților lor fizice și mentale, sunt capabile să monteze pe cont propriu produsul în condiții de siguranță.
Componente incomplete respectiv componente deteriorate, nu pot fi folosite sub nicio formă la montare. Funcționalitatea și siguranța pot fi influențate de aceste aspecte. Nu apropiați produsul și componente ale acestuia de surse de căldură și de foc.

5. Montare
Vă rugăm să urmați cu strictețe instrucțiunile de montare (imaginile 1 – 16).
Respectați instrucțiunile de siguranță în acest sens!

6. Curățare și Îngrijire
- Nu folosiți în nici un caz substanțe de curățare iritante sau corozive.
- Curățați țesătura și rama cu o lavetă curată, ușor umedă, care nu lasă scame.
- Curățați temeinic fereastra de protecție împotriva insectelor la intervale periodice.
- Utilizați o substanță de curățare neagresivă.

7. Dezafectare
Ambalajul este produs din materiale ecologice. Dezafectați acesta în containerele de reciclare din zonă. Informații cu privire la posibilitățile de dezafectare ale produsului folosit se pot găsi la administrația locală.

8. Video de montare
Puteți găsi un videoclip animat de montare la adresa:
www.smartmaxx.info

9. Producător / Service
Garanție 3 ani.
Pentru cereri de service și garanție, contactați:

Smartmaxx GmbH
Schulzstraße 2c, 85579 Neubiberg, GERMANIA
Hotline: +49 89 678 45 06 - 0
E-mail: office@smartmaxx.info

Pentru orice întrebare, vă rugăm păstrați bonul fiscal și numărul articolului **IAN 407995_2207** ca dovadă a achiziției.

10. FAQ
Care este procedura aplicabilă dacă lipsesc piese din set / sunt defecte?
În cazul în care constatați că o piesă menționată în pachetul de livrare lipsește sau este defectă, vă rugăm să ne informați prin comunicarea numărului de articol al produsului dumneavoastră și a dovezii de cumpărare prin e-mail la adresa office@smartmaxx.info sau să utilizați formularul nostru de contact. Pe parcursul termenului de garanție veți primi fără întârziere gratuit un produs de înlocuire.

Unde este montat produsul ?
Rama este fixată în golul ferestrei cu ajutorul unor arcuri de prindere.

Care sunt cerințele care trebuie respectate la efectuarea tăierii?
Scurtați toate profilurile de aluminiu cu ajutorul unui ferăstrău pentru metal. Folosiți o cutie de tăiere în unghi pentru a obține o tăiere precisă. Dacă este necesar, fixați piesele care urmează să fie scurtate în cutia de tăiere oblică cu ajutorul unei menghine cu filet, fără strivirea acestora.

Care sunt aspectele care trebuie avute în vedere la fixarea țesăturii pe cheder?
Nu exercitați nicio tensiune suplimentară asupra țesăturii la aplicarea chederului de cauciuc pentru a evita deformarea ramei. Chederul poate fi fixat în mod optim sub tensiune.

Indicație: Rezervat dreptul de apariție a erorilor, a modificărilor și a greșelilor de tipar. Versiunea actuală a instrucțiunilor în format PDF poate fi descărcată de la adresa www.smartmaxx.info
Care sunt dimensiunile minime pe care trebuie să le respect la scurtarea unui rulou?
Rulourile pot fi scurtate până la o lățime totală de 45 cm. Înălțimea poate fi scurtată până la 20 cm.

Cum scurtez cel mai bine profilurile de aluminiu?
Cel mai bine este să folosiți un ferăstrău pentru metal pentru a scurta profilurile de aluminiu. Poziționați piesele într-o cutie pentru tăiere în unghi și fixați-le fără a le strivi, dacă este necesar cu o menghină de mână, pentru a obține o tăiere dreaptă precisă. Ca măsură de siguranță, vă rugăm să purtați mănuși de lucru. Lățimea l și înălțimea î sunt dimensiunile intradosului ferestrei (distanța dintre pereți).

Structura nu se oprește în poziția dorită sau atârnă oblic. Ce pot face?
Verificați gradul de întindere al șnurului. Pentru aceasta, slăbiți știfturile filetate și ulterior întindeți bine șnururile. Nivelul de întindere ar trebui să fie pe ambele părți aproximativ la fel. În mod normal, este suficientă întinderea manuală a șnurului. Nu rotiți prea tare știfturile filetate. Dacă problema persistă, executați această operațiune atât în stare deschisă cât și închisă.

Indicație:
Ne rezervăm dreptul de apariție a erorilor, a modificărilor și a greșelilor de tipar.
Versiunea actuală a instrucțiunilor în format PDF poate fi descărcată de la adresa www.smartmaxx.info