LIVARNO

LED RECHARGEABLE OUTDOOR LIGHT/
LED-AKKU-AUSSENWANDLEUCHTE/
APPLIQUE MURALE EXTÉRIEURE SANS FIL LED

(GB)

LED RECHARGEABLE OUTDOOR LIGHT
Assembly, operating and safety instructions

(FR) (BE)

APPLIQUE MURALE EXTÉRIEURE SANS FIL LED
Instructions de montage, d'utilisation et consignes de sécurité

(PL)

LAMPA LED
Wskazówki montażu, obsługi i bezpieczeństwa

(SK)

AKU VONKAJŠIE NÁSTENNÉ LED SVIETIDLO
Pokyny pre montáž, obsluhu a bezpečnostné pokyny

(DK)

GENOPLADELIG LED-VÆGLAMPE TIL UDENDØRS BRUG
Monterings-, betjenings- og sikkerhedshenvisninger

(HU)

KÜLSŐ FALI AKKUS LED-LÁMPA
Szerelési, használati és biztonsági tudnivalók

(DE) (AT) (BE)

LED-AKKU-AUSSENWANDLEUCHTE
Montage-, Bedienungs- und Sicherheitshinweise

(NL) (BE)

ACCU-LED-BUITENLAMP
Montage-, bedienings- en veiligheidsinstructies

(CZ)

AKU VENKOVNÍ NÁSTĚNNÉ LED SVÍTIDLO
Pokyny k montáži, obsluze a bezpečnostní pokyny

(ES)

APLIQUE EXTERIOR LED RECARGABLE
Instrucciones de montaje, de uso y de seguridad

(IT)

LAMPADA ESTERNA DA PARETE RICARICABILE A LED
Istruzioni di montaggio, d'uso e di sicurezza

(PT)

CANDEEIRO DE PAREDE EXTERIOR COM LED A BATERIA
Indicações de montagem, utilização e segurança

IAN 514560_2510

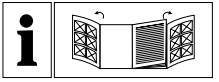

GB	Assembly, operating and safety instructions	Page	5
DE/AT/BE	Montage-, Bedienungs- und Sicherheitshinweise	Seite	16
FR/BE	Instructions de montage, d'utilisation et consignes de sécurité	Page	28
NL/BE	Montage-, bedienings- en veiligheidsinstructies	Pagina	41
PL	Wskazówki montażu, obsługi i bezpieczeństwa	Strona	52
CZ	Pokyny k montáži, obsluze a bezpečnostní pokyny	Strana	64
SK	Pokyny pre montáž, obsluhu a bezpečnostné pokyny	Strana	75
ES	Instrucciones de montaje, de uso y de seguridad	Página	86
DK	Monterings-, betjenings- og sikkerhedshenvisninger	Side	98
IT	Istruzioni di montaggio, d'uso e di sicurezza	Pagina	109
HU	Szerelési, használati és biztonsági tudnivalók	Oldal	121
PT	Indicações de montagem, utilização e segurança	Página	132

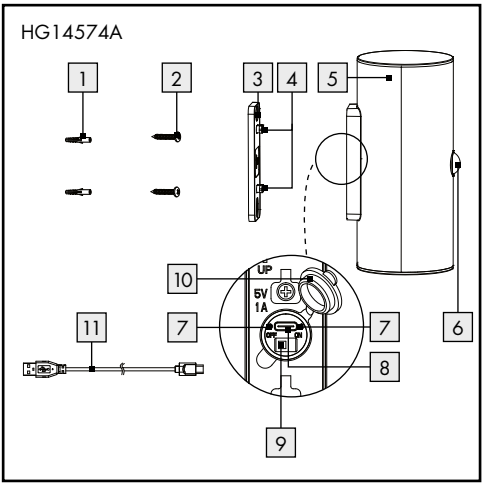
HG14574A
1
2
3
4
5
6
7
7
8
9
10
11
UP
5V
1A
OFF
ON

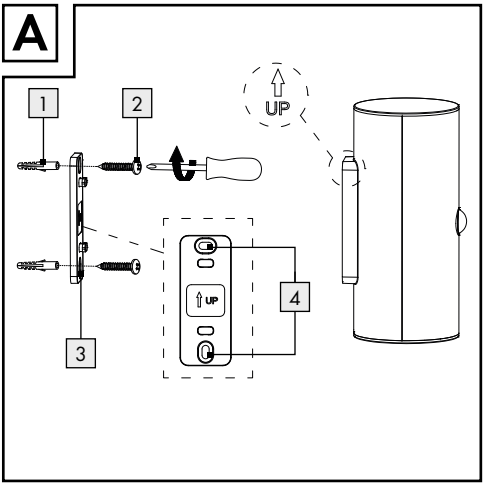
A
1
2
3
4
UP
UP

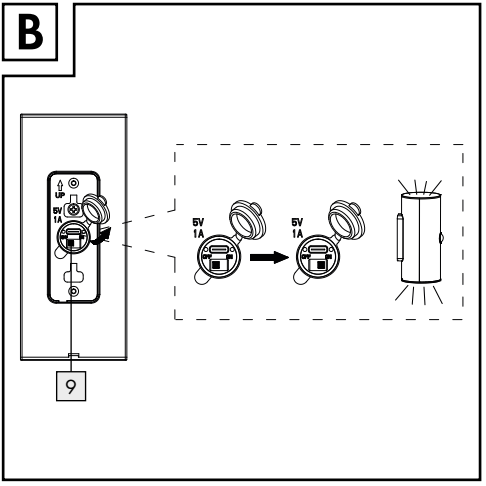
B
UP
5V
1A
9
5V
1A
5V
1A

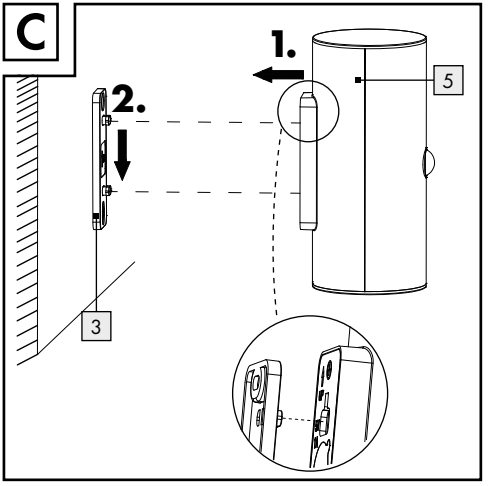
C
1.
2.
3
5

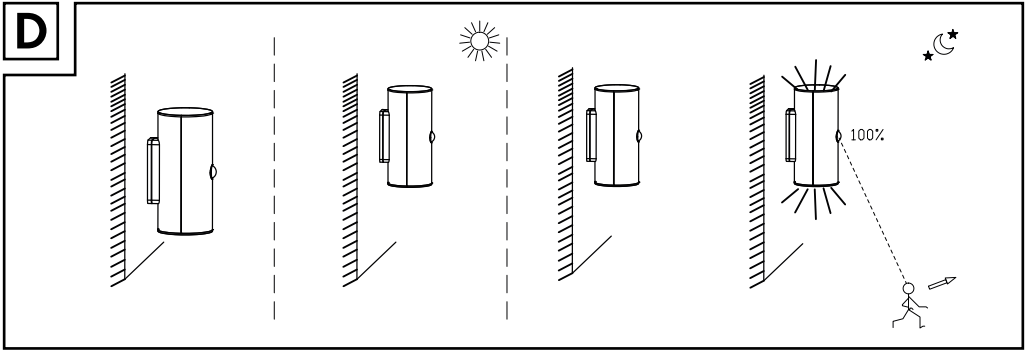
D
100%

List of pictograms used ..... Page 6

Intended use ..... Page 7

Parts description ..... Page 7

Technical data ..... Page 8

Scope of delivery ..... Page 8

General safety instructions ..... Page 8
Safety instructions for batteries/rechargeable batteries ..... Page 10

Before use ..... Page 10
Charging the rechargeable battery ..... Page 11

Installation ..... Page 11

Use ..... Page 12

Cleaning and care ..... Page 12

Storage ..... Page 13

Disposal ..... Page 13

Warranty ..... Page 14
Warranty claim procedure ..... Page 15
Service ..... Page 15

List of pictograms used	
	Read instructions before use
	**DANGER!** This symbol in combination with the signal word “DANGER” marks a high-risk hazard that if not prevented could result in death or serious injury.
	**WARNING!** This symbol in combination with the signal word “WARNING” marks a medium-risk hazard that if not prevented could result in death or serious injury.
	**CAUTION!** This symbol in combination with the signal word “CAUTION” marks a low-risk hazard that if not prevented could result in minor or moderate injury.
	**ATTENTION!** This symbol with the signal word “ATTENTION” indicates a possible property damage.
	**NOTE:** This symbol in combination with “NOTE” provides additional useful information.
	**WARNING! EXPLOSION HAZARD!** A warning with this symbol and the words “WARNING! EXPLOSION HAZARD” indicates the potential threat of explosion. Failure to observe this warning may result in serious or fatal injuries and potential property damage. Follow the instructions in this warning to prevent serious injuries, a danger to life or property damage!
	This mandatory sign indicates to wear suitable protective gloves! Follow the instructions of this warning to avoid hand injuries caused by objects or contact with hot or chemical materials.
	Protection class III
ta	Maximum rated ambient temperature

List of pictograms used	
	Direct current/voltage
	Splashproof
	USB connection symbol
	CE mark indicates conformity with relevant EU directives applicable for this product.
	Safety information Instructions for use

LED Rechargeable Outdoor Light

● Intended use

The product is intended to illuminate outdoor areas without electrical connection. The product is intended for private use only and is not suitable for commercial use or for use in other applications.

- Not suitable for ordinary lighting in household room illumination.

● Parts description

1 Dowel (Ø 6 mm)
2 Screw (Ø 4 x 30 mm)
3 Mounting plate
4 Mounting hole
5 LED wall light
6 Twilight and IR motion sensor
7 Charging indicator
8 USB input socket (Type C)
9 ON/OFF switch
10 Protective cap
11 USB cable

Technical data

Operating voltage:	3.7 V⎓
Rechargeable battery:	2 x Lithium-ion battery, 3.7 V⎓, 2200 mAh, 8.14 Wh, 18650-2200F (1IMR19/66) (non-replaceable by user; replaceable only by qualified person)
LEDs:	14 (2 x 7) warm white LEDs (3000 K) (LEDs not replaceable)
Total power:	7 W
Motion sensor:	range: 5 m detection angle: 100 °
Projected area:	max. 136.5 cm^2
Degrees of protection:	IP44 (splash-proof)
Product dimensions (W x D x H):	HG14574A: 70 x 76 x 155 mm HG14574B: 67 x 76 x 155 mm
Product weight:	260 g
Operating temperature:	0 °C to 35 °C
Storage temperature:	-10 °C to +45 °C
Operating humidity:	40 to 75 % RH

Scope of delivery

Check immediately after unpacking that the parts are complete and that the product is in proper condition.

1 LED Rechargeable Outdoor Light
1 USB cable (0.5 m)
2 Screws (Ø 4 x 30 mm)
2 Wall plugs (Ø 6 mm)
1 Instructions for assembly and use

General safety instructions

Before using the product, please familiarise yourself with all of the safety information and instructions for use! When passing this product on to others, please also include all the documents!

- This product can be used by children aged from 8 years and above and persons with reduced physical, sensory or mental capabilities or lack of experience and knowledge if they have been given supervision or instruction concerning use of the product in a safe way and understand the hazards involved. Children shall not play with the product. Cleaning and

user maintenance shall not be made by children without supervision.

- Never leave children unsupervised with the packaging material. The packaging material represents a danger of suffocation. Children frequently underestimate the dangers.
- Keep children out of the area you are working in. A large number of screws and other small parts are included with delivery. These may prove life-threatening if swallowed or inhaled.
- Do not use this product if you notice any damage!
- The LEDs are not replaceable.
- If the LEDs fail at the end of their useful lives, the entire product must be replaced.
- Only connect the product to a properly installed USB socket. The voltage must comply with information given in the section “Technical data”.
- The product should never be charged at a PC or notebook, because due to the high power consumption, the PC or notebook could be damaged.
- Do not carry out any modifications or repairs to the product yourself.
- Never immerse the product in water or other liquids!
- Dispose of the product when the product and the USB cable 11 are damaged.
- Ensure the USB cable 11 cannot become damaged by sharp edges or hot objects. Unwind the USB cable 11 completely before use.
- Protect the product from extreme heat and cold.
- The rechargeable battery is not replaceable by the user. Replaceable only by a qualified person.
- Please be aware that while the adapter is plugged in, it uses a small amount of power, even when the product is not switched on. To take the adapter out of operation, unplug it from the socket.
- A mains adapter is not included.
- The USB cable 11 provided is only suitable for use with the product.
- Do not look directly into the light of the product and do not direct the beam of the product into other people’s eyes. This can impair the eyesight.
- This product may emit dangerous optical radiation. Do not look directly into the light of the product. This may be harmful to your eyes.

Safety instructions for batteries/rechargeable batteries

- **DANGER TO LIFE!** Keep batteries/rechargeable batteries out of reach of children. If accidentally swallowed seek immediate medical attention.
- Swallowing may lead to burns, perforation of soft tissue, and death. Severe burns can occur within 2 hours of ingestion.
-  **DANGER OF EXPLOSION!** Never recharge non-rechargeable batteries. Do not short-circuit batteries/rechargeable batteries and/or open them. Overheating, fire or bursting can be the result.
- Never throw batteries/rechargeable batteries into fire or water.
- Do not exert mechanical loads to batteries/rechargeable batteries.

Risk of leakage of batteries/rechargeable batteries

- Avoid extreme environmental conditions and temperatures, which could affect batteries/rechargeable batteries, e.g. radiators/direct sunlight.
- If batteries/rechargeable batteries have leaked, avoid contact with skin, eyes and mucous membranes with the chemicals! Flush immediately the affected areas with fresh water and seek medical attention!
-  **WEAR PROTECTIVE GLOVES!** Leaked or damaged batteries/rechargeable batteries can cause burns on contact with the skin. Wear suitable protective gloves at all times if such an event occurs.
- This product has a built-in rechargeable battery which cannot be replaced by the user. The removal or replacement of the rechargeable battery may only be carried out by the manufacturer or his customer service or by a similarly qualified person in order to avoid hazards. When disposing of the product, it should be noted that this product contains a rechargeable battery.

Before use

Note: Remove all packaging materials from the product.

Charging the rechargeable battery (see Fig. A)

⚠ **ATTENTION!** The product should never be charged at a PC or notebook, because due to the high power consumption, the PC or notebook could be damaged.

ⓘ **NOTE:** The product must be connected to an AC adapter. The technical data of these devices (not included in the scope of delivery) must be observed.

ⓘ **NOTE:** In order to use the product without an USB cable 11, you need to recharge the rechargeable battery before use. The charging process takes approximately 5 hours. The rechargeable battery is firmly integrated into the product.

ⓘ **NOTE:** Fully charge the product before first use.

1. Open the protective cap 10 and connect the USB cable 11 with the USB connector of a power adapter.
2. Connect the type-C-USB connector on the USB cable 11 to the USB input socket 8 on the product.
3. Plug the power adapter into a socket.
4. The charging time is approximately 5 hours when the battery is drained.
5. Disconnect the USB cable 11 from the product to prevent the batteries from discharging themselves.
6. Close the protective cap 10 before you start to use the product again. Otherwise, water could enter the product when it is used outdoors.

ⓘ **NOTE:** The built-in charging controller of the product prevents the rechargeable battery from overcharging.

ⓘ **NOTE:** The product is not charging under 0 °C and over 35 °C according to the battery protection.

ⓘ **NOTE:** Fully charge the battery before storage. If you want to store the product for longer than 3 months, fully charge the battery every 3 months.

ⓘ **NOTE:** Recommend using the product within 3 months after purchase.

Installation

- Make sure that you will not drill into electrical, gas or water lines inside the wall. Use a power drill to drill holes into brick walls. Always observe all safety instructions in the power drill manual. Death or injury due to electric shock may otherwise result.

Please remember when selecting the location for mounting the product:

ⓘ **NOTE:** Depending on the mounting height (ideally between 1.80 m – 2.50 m) the twilight and IR motion sensor [6] has a detection range of 5 m with a detection angle of 100 ° horizontally and 100 ° vertically.

ⓘ **NOTE:** Be sure the twilight and IR motion sensor [6] is not illuminated by street lighting at night. This can influence its functioning.

1. Use the mounting plate [3] as a template to mark the positions for the drill holes. Ensure the orientation of the holes matches the diagram (see Fig. B).
2. Drill two holes with a diameter of 6 mm and a depth of 30 mm. Insert the dowels [1] into the drilled holes.
3. Secure the mounting plate [3] by driving the screws [2] through the designated holes and into the dowels [1]. Make sure the mounting plate [3] is firmly fixed. If necessary, adjust the screws for a tight and secure fit.
4. Position the LED wall light [5] onto the mounting plate [3] and fasten it securely to the wall (see Fig. C).

● Use

1. Remove the LED wall light [5] from the mounting plate [3].
2. Open the protective cap [10] and slide the ON/OFF switch [9] to the ON position.
3. Close the protective cap [10].

ⓘ **NOTE:** Pay attention to the protective cap [10]. Degree of protection IP44 can only be guaranteed if the protective cap [10] is properly seated.

4. Position the LED wall light [5] onto the mounting plate [3] and fasten it securely to the wall.

The product is now ready for use.

ⓘ **NOTE:** The product will light up automatically for 20 seconds when motion is detected by the twilight and IR motion sensor [6] at dusk (see Fig. D).

● Cleaning and care

ⓘ **NOTE:** The product requires no maintenance.

ⓘ **NOTE:** The LEDs cannot be replaced.

- Before cleaning, switch off the product and disconnect the USB cable [11] from the USB

socket. Also, close the protective cap 10 on the USB input socket 8.

- Never immerse the product in water or other liquids.
- Never use caustic cleaners.
- Regularly clean the product with a dry, lint-free cloth.
- Use a slightly moist cloth to remove any stubborn dirt.

Storage

- Store the product in a dry, dust-free location, protected from direct sunlight.
- If the product is not used for a long time, the built-in battery should be fully charged to prolong its operating life.
- Regularly charge the built-in battery, if you do not use the product for a longer period of time. This is necessary to preserve the rechargeable battery.

Disposal

Packaging:

The packaging is made of environmentally friendly materials, which may be disposed of through your local recycling facilities.



Observe the marking of the packaging materials for waste separation, which are marked with abbreviations (a) and numbers (b) with following meaning: 1–7: plastics/ 20–22: paper and fibreboard/80–98: composite materials.

Product:



Contact your municipality for information on how to dispose of your worn-out product.



The adjacent symbol of a crossed out dustbin on wheels indicates this product is subject to directive 2012/19/EU. This directive states at the end of the life this product must not be disposed of through regular household refuse but must be returned to special collection sites, recycling depots or waste management companies.





The product incl. accessories, manual and packaging materials are recyclable and are subject to extended producer responsibility. Dispose them separately, following the illustrated Info-tri (sorting

information), for better waste treatment. The Triman logo is valid in France only.

This disposal is free of charge to you.
Protect the environment and dispose of properly.

Batteries/accumulators:



Environmental damage through incorrect disposal of the batteries/accumulators!

Defective or exhausted batteries/rechargeable batteries must be recycled in accordance with DIRECTIVE 2023/1542. Return batteries/rechargeable batteries to the appropriate local collection facilities.

The symbol showing the crossed-out bin on batteries or rechargeable batteries means that such batteries must not be disposed of in domestic waste. Remove the batteries/battery pack from the product before disposing of them/it. They may contain toxic heavy metals and are subject to hazardous waste regulations.

The chemical symbols of the heavy metals are: Cd = cadmium, Hg = mercury, Pb = lead.

The built-in rechargeable battery cannot be removed for disposal. Return the product completely to a collection site for used electronics.

Warranty

The product has been manufactured to strict quality guidelines and meticulously examined before delivery. In the event of material or manufacturing defects you have legal rights against the retailer of this product. Your legal rights are not limited in any way by our warranty detailed below.

The warranty for this product is 3 years from the date of purchase. The warranty period begins on the date of purchase. Keep the original sales receipt in a safe location as this document is required as proof of purchase.

Any damage or defects already present at the time of purchase must be reported without delay after unpacking the product.

Should the product show any fault in materials or manufacture within 3 years from the date of purchase, we will repair or replace it – at our choice – free of charge to you. The warranty period is not extended as a result of a claim being granted. This also applies to replaced and repaired parts.

This warranty becomes void if the product has been damaged, or used or maintained improperly.

The warranty covers material or manufacturing defects. This warranty does not cover product parts subject to normal wear and tear, thus considered consumables (e.g. batteries, tubes, cartridges), nor damage to fragile parts, e.g. switches or glass parts.

For this product, the rechargeable battery is also covered by its warranty period.

Warranty claim procedure

To ensure quick processing of your case, please observe the following instructions:

Please have the till receipt and the item number (IAN 514560_2510) available as proof of purchase.
You will find the item number on the rating plate, an engraving on the front page of the instructions for use (bottom left), or as a sticker on the rear or bottom of the product.
If functional or other defects occur, please contact the service department listed either by telephone or by e-mail.

You can return a defective product to us free of charge to the service address that will be provided to you. Ensure that you enclose the proof of purchase (till receipt) and information about what the defect is and when it occurred.

Service

GB **Service Great Britain**
Tel.: 0800 404 7657
E-Mail: owim@lidl.co.uk

CE IP44

Legende der verwendeten Piktogramme ..... Seite 17

Bestimmungsgemäße Verwendung ..... Seite 18

Teilebeschreibung ..... Seite 19

Technische Daten ..... Seite 19

Lieferumfang ..... Seite 19

Allgemeine Sicherheitshinweise ..... Seite 20
Sicherheitshinweise für Batterien/Akkus ..... Seite 21

Vor der ersten Inbetriebnahme ..... Seite 22
Akku aufladen ..... Seite 22

Montage ..... Seite 23

Inbetriebnahme ..... Seite 23

Reinigung und Pflege ..... Seite 24

Lagerung ..... Seite 24

Entsorgung ..... Seite 24

Garantie ..... Seite 26
Abwicklung im Garantiefall ..... Seite 27
Service ..... Seite 27

Legende der verwendeten Piktogramme	
	Vor Gebrauch Bedienungsanleitung lesen
	**GEFAHR!** Dieses Symbol mit dem Signalwort „GEFAHR“ bezeichnet eine Gefährdung mit einem hohen Risikograd, die, wenn sie nicht vermieden wird, eine schwere Verletzung oder den Tod zur Folge hat.
	**WARNUNG!** Dieses Symbol mit dem Signalwort „WARNUNG“ bezeichnet eine Gefährdung mit einem mittleren Risikograd, die, wenn sie nicht vermieden wird, eine schwere Verletzung oder den Tod zur Folge haben kann.
	**VORSICHT!** Dieses Symbol mit dem Signalwort „VORSICHT“ bezeichnet eine Gefährdung mit einem niedrigen Risikograd, die, wenn sie nicht vermieden wird, eine geringe oder mäßige Verletzung zur Folge haben kann.
	**ACHTUNG!** Dieses Symbol mit dem Signalwort „ACHTUNG“ zeigt die Gefahr einer möglichen Sachbeschädigung an.
	**HINWEIS:** Dieses Symbol mit dem Signalwort „HINWEIS“ bietet weitere nützliche Informationen.
	**WARNUNG! EXPLOSIONSGEFAHR!** Eine Warnung, welche mit diesem Zeichen und den Worten „WARNUNG! EXPLOSIONSGEFAHR!“ versehen ist, weist auf eine mögliche Explosionsgefahr hin. Wird ein solcher Warnhinweis nicht befolgt, kann das ernsthafte Verletzungen nach sich ziehen oder tödlich enden und möglichen Sachschaden nach sich ziehen. Folgen Sie den Anweisungen in dieser Warnung, um schwere Verletzungen, Lebensgefahr oder die Gefahr von Sachschäden zu verhindern!
	Dieses Gebotszeichen weist auf das Tragen geeigneter Schutzhandschuhe hin! Befolgen Sie die Anweisungen dieser Warnung, um Handverletzungen durch Gegenstände oder den Kontakt mit heißen oder chemischen Stoffen zu vermeiden.

Legende der verwendeten Piktogramme	
	Schutzklasse III
ta	Maximale Umgebungstemperatur
	Gleichstrom/-spannung
	Spritzwassergeschützt
	USB-Anschluss
	Das CE-Zeichen bestätigt die Konformität mit den für das Produkt zutreffenden EU-Richtlinien.
	Sicherheitshinweise Handlungsanweisungen

LED-Akku-Außenwandleuchte

● Bestimmungsgemäße Verwendung

Das Produkt ist vorgesehen zur Ausleuchtung von Außenbereichen, die über keinen Stromanschluss verfügen. Das Produkt ist nur für den privaten Gebrauch und nicht für den gewerblichen Einsatz oder für andere Einsatzbereiche bestimmt.

- Dieses Produkt ist nicht zur Raumbeleuchtung im Haushalt geeignet.

Teilebeschreibung

1 Dübel (Ø 6 mm)
2 Schraube (Ø 4 x 30 mm)
3 Montageplatte
4 Befestigungsloch
5 LED-Wandleuchte
6 Dämmerungs- und IR-Bewegungssensor
7 Ladeanzeige
8 USB-Eingangsbuchse (Typ C)
9 EIN-/AUS-Schalter (ON/OFF)
10 Schutzkappe
11 USB-Kabel

Technische Daten

Betriebsspannung:	3,7 V⎓
Akku:	2 x Lithium-Ionen-Akku, 3,7 V⎓, 2.200 mAh, 8,14 Wh, 18650-2200F (1IMR19/66) (nicht vom Benutzer austauschbar; Austausch nur durch qualifiziertes Fachpersonal)
LEDs:	14 (2 x 7) warmweiße LEDs (3.000 K) (LEDs nicht austauschbar)
Gesamtleistung:	7 W
Bewegungssensor:	Reichweite: 5 m Erfassungswinkel: 100 °
Projizierte Fläche:	max. 136,5 cm^2
Schutzart:	IP44 (spritzwassergeschützt)
Produktabmessungen (B x T x H):	HG14574A: 70 x 76 x 155 mm HG14574B: 67 x 76 x 155 mm
Produktgewicht:	260 g
Betriebstemperatur:	0 °C bis 35 °C
Lagertemperatur:	-10 °C bis +45 °C
Betriebsfeuchtigkeit:	40 bis 75 % relative Luftfeuchtigkeit (RH)

Lieferumfang

Kontrollieren Sie unmittelbar nach dem Auspacken immer den Lieferumfang auf Vollständigkeit sowie den einwandfreien Zustand des Produkts.

1 LED-Akku-Außenwandleuchte
1 USB-Kabel (0,5 m)
2 Schrauben (Ø 4 x 30 mm)
2 Dübel (Ø 6 mm)
1 Montage- und Bedienungsanleitung

Allgemeine Sicherheitshinweise

Machen Sie sich vor der ersten Benutzung des Produkts mit allen Bedien- und Sicherheitshinweisen vertraut! Händigen Sie alle Unterlagen bei Weitergabe des Produkts an Dritte ebenfalls mit aus!

- Dieses Produkt kann von Kindern ab 8 Jahren und darüber sowie von Personen mit verringerten physischen, sensorischen oder mentalen Fähigkeiten oder Mangel an Erfahrung und Wissen benutzt werden, wenn sie beaufsichtigt oder bezüglich des sicheren Gebrauchs des Produkts unterwiesen wurden und die daraus resultierenden Gefahren verstehen. Kinder dürfen nicht mit dem Produkt spielen. Reinigung und Benutzerwartung dürfen nicht von Kindern ohne Beaufsichtigung durchgeführt werden.
- Lassen Sie Kinder niemals unbeaufsichtigt mit dem Verpackungsmaterial. Es besteht Erstickungsgefahr durch Verpackungsmaterial. Kinder unterschätzen häufig die Gefahren.
- Halten Sie Kinder während der Montage vom Arbeitsbereich fern. Zum Lieferumfang gehört eine Vielzahl von Schrauben und anderen Kleinteilen. Diese können beim Verschlucken oder Inhalieren lebensgefährlich sein.
- Benutzen Sie das Produkt nicht, wenn Sie irgendwelche Beschädigungen feststellen!
- Die LEDs sind nicht austauschbar.
- Sollten die LEDs am Ende ihrer Lebensdauer ausfallen, muss das gesamte Produkt ersetzt werden.
- Schließen Sie das Produkt nur an eine ordnungsgemäß installierte USB-Buchse an. Die Spannung muss den Angaben im Abschnitt „Technische Daten“ entsprechen.
- Das Produkt darf niemals an einem PC oder Notebook aufgeladen werden, da dieser aufgrund des hohen Stromverbrauchs beschädigt werden könnte.
- Nehmen Sie keine Änderungen oder Reparaturen am Produkt selbst vor.
- Tauchen Sie das Produkt niemals in Wasser oder andere Flüssigkeiten!
- Entsorgen Sie das Produkt, wenn das Produkt und das USB-Kabel [11] beschädigt sind.
- Achten Sie darauf, dass das USB-Kabel [11] nicht durch scharfe Kanten oder heiße Gegenstände beschädigt werden kann. Wickeln Sie das USB-Kabel [11] vor Gebrauch vollständig ab.
- Schützen Sie das Produkt vor extremer Hitze und Kälte.
- Der Akku kann nicht vom Benutzer ausgetauscht werden. Nur von einer qualifizierten Person austauschbar.
- Bitte beachten Sie, dass der Adapter, solange er angeschlossen ist, eine geringe Menge Strom verbraucht, auch wenn das Produkt nicht

eingeschaltet ist. Um den Adapter außer Betrieb zu nehmen, ziehen Sie ihn aus der Steckdose.
- Ein Netzadapter ist nicht im Lieferumfang enthalten.
- Das mitgelieferte USB-Kabel [11] ist nur für die Verwendung mit dem Produkt geeignet.
- Schauen Sie nicht direkt in das Licht des Produkts und richten Sie den Lichtstrahl des Produkts nicht in die Augen anderer Personen. Dies kann das Sehvermögen beeinträchtigen.
- Dieses Produkt kann gefährliche optische Strahlung abgeben. Schauen Sie nicht direkt in das Licht des Produkts. Dies kann Ihre Augen schädigen.

Sicherheitshinweise für Batterien/Akkus

- **LEBENSGEFAHR!** Halten Sie Batterien/Akkus außer Reichweite von Kindern. Suchen Sie im Falle eines Verschluckens sofort einen Arzt auf!
- Verschlucken kann zu Verbrennungen, Perforation von Weichgewebe und Tod führen. Schwere Verbrennungen können innerhalb von 2 Stunden nach dem Verschlucken auftreten.
- **EXPLOSIONSGEFAHR!** Laden Sie nicht aufladbare Batterien niemals wieder auf. Schließen Sie Batterien/Akkus nicht kurz und/oder öffnen Sie diese nicht. Überhitzung, Brandgefahr oder Platzen können die Folge sein.
- Werfen Sie Batterien/Akkus niemals in Feuer oder Wasser.
- Setzen Sie Batterien/Akkus keiner mechanischen Belastung aus.

Risiko des Auslaufens von Batterien/Akkus

- Vermeiden Sie extreme Bedingungen und Temperaturen, die auf Batterien/Akkus einwirken können, z. B. auf Heizkörpern/direkte Sonneneinstrahlung.
- Wenn Batterien/Akkus ausgelaufen sind, vermeiden Sie den Kontakt mit Haut, Augen und Schleimhäuten mit den Chemikalien! Spülen Sie die betroffenen Stellen sofort mit klarem Wasser und suchen Sie einen Arzt auf!
- **SCHUTZHANDSCHUHE TRAGEN!** Ausgelaufene oder beschädigte Batterien/Akkus können bei Berührung mit der Haut Verätzungen verursachen. Tragen Sie deshalb in diesem Fall geeignete Schutzhandschuhe.
- Dieses Produkt hat einen eingebauten Akku, welcher nicht durch den Benutzer ersetzt

werden kann. Der Ausbau oder Austausch des Akkus darf nur durch den Hersteller oder seinen Kundendienst oder eine ähnlich qualifizierte Person erfolgen, um Gefährdungen zu vermeiden. Bei der Entsorgung ist darauf hinzuweisen, dass dieses Produkt einen Akku enthält.

Vor der ersten Inbetriebnahme

Hinweis: Entfernen Sie sämtliches Verpackungsmaterial vom Produkt.

Akku aufladen (siehe Abb. A)

⚠ **ACHTUNG!** Das Produkt darf niemals an einem PC oder Notebook aufgeladen werden, da diese aufgrund des hohen Stromverbrauchs beschädigt werden könnten.

ⓘ **HINWEIS:** Das Produkt muss an ein Netzteil angeschlossen werden. Die technischen Daten dieser Geräte (nicht im Lieferumfang enthalten) müssen beachtet werden.

ⓘ **HINWEIS:** Um das Produkt ohne USB-Kabel [11] verwenden zu können, müssen Sie den Akku vor der Verwendung aufladen. Der Ladevorgang dauert circa 5 Stunden. Der Akku ist fest in das Produkt integriert.

ⓘ **HINWEIS:** Laden Sie das Produkt vor dem ersten Gebrauch vollständig auf.

1. Öffnen Sie die Schutzkappe [10] und verbinden Sie das USB-Kabel [11] mit dem USB-Anschluss eines Netzteils.
2. Verbinden Sie den Typ-C-USB-Stecker des USB-Kabels [11] mit der USB-Eingangsbuchse [8] am Produkt.
3. Stecken Sie das Netzteil in eine Steckdose.
4. Die Ladezeit beträgt circa 5 Stunden, wenn der Akku vollständig entladen ist.
5. Trennen Sie das USB-Kabel [11] vom Produkt, um ein Entladen der Batterien zu verhindern.
6. Schließen Sie die Schutzkappe [10], bevor Sie das Produkt wieder verwenden. Andernfalls könnte bei der Verwendung im Freien Wasser in das Produkt eindringen.

ⓘ **HINWEIS:** Der eingebaute Laderegler des Produkts verhindert eine Überladung des Akkus.

ⓘ **HINWEIS:** Das Produkt kann dem Batterieschutz entsprechend nicht bei Temperaturen unter 0 °C und über 35 °C aufgeladen werden.

ⓘ **HINWEIS:** Laden Sie den Akku vor der Lagerung vollständig auf. Wenn Sie das Produkt länger als 3 Monate lagern möchten, laden Sie den Akku alle 3 Monate vollständig auf.

HINWEIS: Es wird empfohlen, das Produkt innerhalb von 3 Monaten nach dem Kauf zu verwenden.

Montage

- Vergewissern Sie sich, dass Sie nicht auf Strom-, Gas- oder Wasserleitungen stoßen, wenn Sie in die Wand bohren. Verwenden Sie eine Bohrmaschine, um Löcher in eine Ziegelwand zu bohren. Beachten Sie unbedingt alle Sicherheitshinweise in der Bedienungsanleitung der Bohrmaschine. Ansonsten drohen Tod oder Verletzungsgefahr durch Stromschlag.

Achten Sie bei der Auswahl des Montageortes des Produkts auf folgende Dinge:

HINWEIS: Der Dämmerungs- und IR-Bewegungssensor [6] hat abhängig von der Montagehöhe (ideal ist eine Höhe von 1,80 m – 2,50 m) einen Erfassungs-bereich von 5 m, bei einem Erfassungswinkel von 100 ° horizontal und 100 ° vertikal.

HINWEIS: Achten Sie darauf, dass der Dämmerungs- und IR-Bewegungssensor [6] nachts nicht von Straßenbeleuchtungen angestrahlt wird. Dies kann die Wirkungsweise beeinflussen.

1. Verwenden Sie die Montageplatte [3] als Schablone, um die Positionen für die Bohrlöcher zu markieren. Achten Sie darauf, dass die Ausrichtung der Löcher mit der Abbildung übereinstimmt (siehe Abb. B).
2. Bohren Sie zwei Löcher mit einem Durchmesser von 6 mm und einer Tiefe von 30 mm. Setzen Sie die Dübel [1] in die gebohrten Löcher ein.
3. Befestigen Sie die Montageplatte [3], indem Sie die Schrauben [2] durch die dafür vorgesehenen Löcher in die Dübel [1] eindrehen. Vergewissern Sie sich, dass die Montageplatte [3] fest sitzt. Ziehen Sie die Schrauben gegebenenfalls nach, um einen festen und sicheren Sitz zu gewährleisten.
4. Setzen Sie die LED-Wandleuchte [5] auf die Montageplatte [3] und befestigen Sie sie sicher an der Wand (siehe Abb. C).

Inbetriebnahme

1. Entfernen Sie die LED-Wandleuchte [5] von der Montageplatte [3].
2. Öffnen Sie die Schutzkappe [10] und schieben Sie den EIN-/AUS-Schalter [9] in die Position ON.
3. Schließen Sie die Schutzkappe [10].

HINWEIS: Achten Sie auf die Schutzkappe [10]. Die Schutzart IP44 kann nur gewährleistet

werden, wenn die Schutzkappe [10] richtig angebracht ist.

4. Setzen Sie die LED-Wandleuchte [5] auf die Montageplatte [3] und befestigen Sie sie sicher an der Wand.

Das Produkt ist nun betriebsbereit.

ⓘ **HINWEIS:** Das Produkt leuchtet automatisch 20 Sekunden lang auf, wenn der Dämmerungs- und IR-Bewegungssensor [6] nach Einbruch der Dunkelheit eine Bewegung erkennt (siehe Abb. D).

● Reinigung und Pflege

ⓘ **HINWEIS:** Das Produkt ist wartungsfrei.
ⓘ **HINWEIS:** Die LEDs können nicht ausgetauscht werden.

- Schalten Sie das Produkt vor der Reinigung aus und ziehen Sie das USB-Kabel [11] aus der USB-Buchse.
- Verschließen Sie zudem stets die Schutzkappe [10] der USB-Eingangsbuchse [8].
- Tauchen Sie das Produkt niemals in Wasser oder andere Flüssigkeiten.
- Verwenden Sie niemals ätzende Reinigungsmittel.
- Reinigen Sie das Produkt regelmäßig mit einem trockenen, fusselfreien Tuch.
- Verwenden Sie ein leicht angefeuchtetes Tuch, um hartnäckigen Schmutz zu entfernen.

● Lagerung

- Lagern Sie das Produkt an einem trockenen, staubfreien Ort, geschützt vor direkter Sonneneinstrahlung.
- Wenn das Produkt längere Zeit nicht benutzt wird, sollte der eingebaute Akku vollständig aufgeladen werden, um seine Lebensdauer zu verlängern.
- Laden Sie den eingebauten Akku regelmäßig auf, wenn Sie das Produkt längere Zeit nicht benutzen. Dies ist notwendig, um den Akku zu schonen.

● Entsorgung

Verpackung:
Die Verpackung besteht aus umweltfreundlichen Materialien, die Sie über die örtlichen Recyclingstellen entsorgen können.



Beachten Sie die Kennzeichnung der Verpackungsmaterialien bei der Abfalltrennung, diese sind gekennzeichnet mit Abkürzungen (a) und Nummern (b) mit folgender Bedeutung: 1–7: Kunststoffe/20–22: Papier und Pappe/80–98: Verbundstoffe.

Produkt:



Möglichkeiten zur Entsorgung des ausgedienten Produkts erfahren Sie bei Ihrer Gemeinde oder Stadtverwaltung.



Das Symbol der durchgestrichenen Mülltonne bedeutet, dass dieses Gerät am Ende der Nutzungszeit nicht über den Haushaltsmüll entsorgt werden darf. Das Gerät ist bei eingerichteten Sammelstellen, Wertstoffhöfen oder Entsorgungsbetrieben abzugeben. Zudem sind Vertreiber von Elektro- und Elektronikgeräten sowie Vertreiber von Lebensmitteln zur Rücknahme verpflichtet. LIDL bietet Ihnen Rückgabemöglichkeiten direkt in den Filialen und Märkten an. Rückgabe und Entsorgung sind für Sie kostenfrei. Beim Kauf eines Neugerätes haben Sie das Recht, ein entsprechendes Altgerät unentgeltlich zurückzugeben. Zusätzlich haben Sie die Möglichkeit, unabhängig vom Kauf eines Neugerätes, unentgeltlich (bis zu drei) Altgeräte abzugeben, die in keiner Abmessung größer als 25 cm sind. Bitte löschen Sie vor der Rückgabe alle personenbezogenen Daten. Bitte entnehmen Sie vor der Rückgabe Batterien oder Akkumulatoren, die nicht vom Altgerät umschlossen sind, sowie Lampen, die zerstörungsfrei entnommen werden können und führen diese einer separaten Sammlung zu.





Das Produkt inkl. Zubehör, die Anleitung und die Verpackungsmaterialien sind recyclebar und unterliegen einer erweiterten Herstellerverantwortung. Entsorgen Sie diese getrennt, den abgebildeten Info-tri (Sortierinformation) folgend, für eine bessere Abfallbehandlung. Das Triman-Logo gilt nur für Frankreich.

Diese Entsorgung ist für Sie kostenfrei.
Schonen Sie die Umwelt und entsorgen Sie fachgerecht.

Batterien/Akkus:



Umweltschäden durch falsche Entsorgung der Batterien/Akkus!

Defekte oder verbrauchte Batterien/Akkus müssen gemäß VERORDNUNG 2023/1542 entsorgt

werden. Geben Sie Batterien/Akkus über die angebotenen lokalen Sammeleinrichtungen zurück.

Das Symbol der durchgestrichenen Mülltonne auf Batterien oder Akkus bedeutet, dass Sie Batterien und Akkus nicht im Hausmüll entsorgen dürfen. Entnehmen Sie die Batterien/den Akku-Pack aus dem Produkt vor der Entsorgung. Diese können giftige Schwermetalle enthalten und unterliegen der Sondermüllbehandlung.

Die chemischen Symbole der Schwermetalle sind wie folgt: Cd = Cadmium, Hg = Quecksilber, Pb = Blei.

Sie sind gesetzlich verpflichtet, alte Batterien und Akkus nach Gebrauch zurückzugeben. Geben Sie deshalb verbrauchte Batterien und Akkus kostenfrei im Handelsgeschäft z. B. in Ihrer LIDL Filiale oder bei einer kommunalen Sammelstelle ab.

Der eingebaute Akku kann zur Entsorgung nicht ausgebaut werden.
Geben Sie das Produkt vollständig an einer Sammelstelle für alte Elektronik ab.

Garantie

Das Produkt wurde nach strengen Qualitätsrichtlinien hergestellt und vor der Auslieferung sorgfältig geprüft. Im Falle von Material- oder Herstellungsfehlern haben Sie gegenüber dem Verkäufer des Produkts gesetzliche Rechte. Ihre gesetzlichen Rechte werden in keiner Weise durch unsere unten aufgeführte Garantie eingeschränkt.

Die Garantie für dieses Produkt beträgt 3 Jahre ab Kaufdatum. Die Garantiezeit beginnt mit dem Kaufdatum. Bewahren Sie den Originalkaufbeleg an einem sicheren Ort auf, da dieses Dokument als Nachweis des Kaufs erforderlich ist.

Alle Schäden oder Mängel, die bereits zum Zeitpunkt des Kaufs vorhanden sind, müssen unverzüglich nach dem Auspacken des Produkts gemeldet werden.

Sollte das Produkt innerhalb von 3 Jahren ab Kaufdatum einen Material- oder Herstellungsfehler aufweisen, werden wir es – nach unserer Wahl – kostenlos für Sie reparieren oder ersetzen. Die Garantiezeit verlängert sich durch einen stattgegebenen Gewährleistungsanspruch nicht. Dies gilt auch für ersetzte und reparierte Teile.

Diese Garantie erlischt, wenn das Produkt beschädigt oder unsachgemäß verwendet oder gewartet wurde.

Die Garantie deckt Material- und Herstellungsfehler ab. Diese Garantie erstreckt sich weder auf Produktteile, die normalem Verschleiß unterliegen, und somit als Verschleißteile gelten (z. B. Batterien, Schläuche, Farbpatronen), noch auf Schäden an zerbrechlichen Teilen, z. B. Schalter oder Teile aus Glas.

Bei diesem Produkt gilt die Garantiezeit auch für den Akku.

Abwicklung im Garantiefall

Um eine schnelle Bearbeitung Ihres Anliegens zu gewährleisten, folgen Sie bitte den folgenden Hinweisen:

Bitte halten Sie für alle Anfragen den Kassenbon und die Artikelnummer (IAN 514560_2510) als Nachweis für den Kauf bereit.
Die Artikelnummer entnehmen Sie bitte dem Typenschild, einer Gravur, auf dem Titelblatt Ihrer Bedienungsanleitung (unten links) oder als Aufkleber auf der Rück- oder Unterseite des Produkts.

Sollten Funktionsfehler oder sonstige Mängel auftreten, kontaktieren Sie zunächst die nachfolgend benannte Serviceabteilung telefonisch oder per E-Mail.
Ein als defekt erfasstes Produkt können Sie dann unter Beifügung des Kaufbelegs (Kassenbon) und der Angabe, worin der Mangel besteht und wann er aufgetreten ist, für Sie portofrei an die Ihnen mitgeteilte Service-Anschrift übersenden.

Service

(DE) **Service Deutschland**
Tel.: 0800 5435 111
E-Mail: owim@lidl.de

(AT) **Service Österreich**
Tel.: 0800 447744
E-Mail: owim@lidl.at

(BE) **Service Belgien**
Tel.: 0800 12089
E-Mail: owim@lidl.be

CE IP44

Légende des pictogrammes utilisés ..... Page 29

Utilisation conforme à sa destination ..... Page 30

Descriptif des pièces ..... Page 31

Caractéristiques techniques ..... Page 31

Contenu de la livraison ..... Page 31

Consignes générales de sécurité ..... Page 32
Consignes de sécurité relatives aux piles/aux piles rechargeables ..... Page 33

Avant la première mise en service ..... Page 34
Charger la batterie ..... Page 34

Montage ..... Page 35

Mise en service ..... Page 36

Nettoyage et entretien ..... Page 36

Stockage ..... Page 36

Mise au rebut ..... Page 37

Garantie ..... Page 38
Faire valoir sa garantie ..... Page 40
Service après-vente ..... Page 40

Légende des pictogrammes utilisés	
	Lire la notice d'utilisation avant utilisation
	**DANGER !** Ce symbole accompagné du mot-clé « DANGER » caractérise une situation de danger présentant un degré de risque élevé qui, si elle n'est pas évitée, entraîne la mort ou des blessures graves.
	**AVERTISSEMENT !** Ce symbole accompagné du mot-clé « AVERTISSEMENT » caractérise une situation de danger présentant un degré de risque moyen qui, si elle n'est pas évitée, peut entraîner des blessures graves ou la mort.
	**PRUDENCE !** Ce symbole accompagné du mot-clé « PRUDENCE » caractérise une situation de danger présentant un degré de risque faible qui, si elle n'est pas évitée, peut entraîner des blessures légères ou modérées.
	**ATTENTION !** Ce symbole accompagné du mot-clé « ATTENTION » indique le risque de dommages matériels éventuels.
	**REMARQUE :** Ce symbole accompagné du mot-clé « REMARQUE » propose des informations utiles supplémentaires.
	**AVERTISSEMENT ! RISQUE D'EXPLOSION !** Un avertissement accompagné de ce signe et des mots « AVERTISSEMENT ! RISQUE D'EXPLOSION ! » indique un danger potentiel d'explosion. Le non-respect d'un tel avertissement peut entraîner des blessures graves, voire mortelles, et causer des dommages matériels. Suivez les instructions de cet avertissement afin d'éviter des blessures graves, un danger de mort ou un risque de dommages matériels !
	Ce symbole d'obligation indique qu'il est impératif de porter des gants de protection appropriés ! Suivez les instructions de cet avertissement pour éviter les blessures aux mains causées par des objets ou le contact avec des substances chaudes ou chimiques.

Légende des pictogrammes utilisés	
	Classe de protection III
ta	Température ambiante maximale
	Courant continu/Tension continue
	Protégé contre les projections d'eau
	Port USB
CE	Le sigle CE atteste de la conformité avec les directives UE applicables au produit.
	Consignes de sécurité Instructions de manipulation

Applique murale extérieure sans fil LED

● Utilisation conforme à sa destination

Ce produit est destiné à l'éclairage de zones extérieures ne disposant pas d'un accès à l'électricité. Le produit est uniquement destiné à une utilisation privée et non à une utilisation commerciale ou à d'autres domaines d'utilisation.

- Ce produit n'est pas destiné à servir d'éclairage de pièce dans un cadre domestique.

● Descriptif des pièces

1 Cheville (Ø 6 mm)
2 Vis (Ø 4 x 30 mm)
3 Plaque de montage
4 Trou de fixation
5 Lampe murale à LED
6 Capteur crépusculaire et de mouvement IR
7 Indicateur de charge
8 Prise d'entrée USB (Type-C)
9 Interrupteur MARCHE/ARRÊT (ON/OFF)
10 Capuchon de protection
11 Câble USB

● Caractéristiques techniques

Tension de service :	3,7 V⎓
Batterie :	2 x batteries lithium-ion 3,7 V⎓, 2.200 mAh, 8,14 Wh, 18650-2200F (1IMR19/66) (non remplaçables par l'utilisateur ; remplacement uniquement par du personnel spécialisé qualifié)
LED :	14 (2 x 7) LED blanc chaud (3.000 K) (les LED ne sont pas remplaçables)
Puissance totale :	7 W
Capteur de mouvement :	portée : 5 m angle de détection : 100 °
Surface projetée :	max. 136,5 cm^2
Type de protection :	IP44 (protégé contre les projections d'eau)
Dimensions du produit (l x p x h) :	HG14574A : 70 x 76 x 155 mm HG14574B : 67 x 76 x 155 mm
Poids du produit :	260 g
Température de fonctionnement :	de 0 °C à 35 °C
Température de stockage :	de -10 °C à +45 °C
Humidité de fonctionnement :	de 40 à 75 % d'humidité relative (HR)

● Contenu de la livraison

Immédiatement après avoir déballé le produit, veuillez toujours contrôler que le contenu de la livraison est complet et que le produit est en parfait état.

1 applique murale extérieure sans fil LED
1 câble USB (0,5 m)
2 vis (Ø 4 x 30 mm)

2 chevilles (Ø 6 mm)
1 notice de montage et d'utilisation

Consignes générales de sécurité

Veuillez lire toutes les consignes d'utilisation et de sécurité avant la première utilisation du produit ! Lorsque vous transmettez le produit à des tiers, remettez-leur également tous les documents !

- Ce produit peut être utilisé par des enfants âgés de 8 ans et plus ainsi que par des personnes aux capacités physiques, sensorielles ou mentales réduites ou manquant d'expérience ou de connaissances, à condition qu'ils soient surveillés ou qu'ils aient été informés de l'utilisation en toute sécurité du produit et qu'ils comprennent les dangers qui en découlent. Les enfants ne doivent pas jouer avec le produit. Le nettoyage et l'entretien utilisateur ne doivent pas être effectués par des enfants laissés sans surveillance.
- Ne laissez jamais des enfants sans surveillance avec les matériaux d'emballage. Les matériaux d'emballage présentent un risque d'étouffement. Les enfants sous-estiment souvent les dangers.
- Tenez toujours les enfants éloignés de la zone de travail lors du montage. Un grand nombre de vis et de pièces de petite taille font partie du contenu de la livraison. Ces pièces peuvent présenter un risque mortel en cas d'ingestion ou d'inhalation.
- N'utilisez jamais le produit si vous constatez le moindre endommagement !
- Les LED ne peuvent pas être remplacées.
- Si les LED arrivent en fin de vie, l'ensemble du produit doit être remplacé.
- Branchez le produit uniquement sur une prise USB correctement installée. La tension doit correspondre aux données de la section « Caractéristiques techniques ».
- Le produit ne doit jamais être chargé sur un PC ou un ordinateur portable, car celui-ci pourrait être endommagé en raison de la consommation électrique élevée.
- Ne procédez à aucune modification ou réparation du produit vous-même.
- Ne plongez jamais le produit dans de l'eau ou dans d'autres liquides !
- Mettez le produit au rebut si le produit et le câble USB [11] sont endommagés.
- Veillez à ce que le câble USB [11] ne puisse pas être endommagé par des arêtes coupantes ou des objets chauds. Avant utilisation, déroulez complètement le câble USB [11].
- Protéger le produit de la chaleur et du froid extrêmes.

- La batterie ne peut pas être remplacée par l'utilisateur. Ne peut être remplacée que par une personne qualifiée.
- Veuillez noter que tant qu'il est branché, l'adaptateur consomme une faible quantité d'électricité, même si le produit n'est pas allumé. Pour mettre l'adaptateur hors service, débranchez-le de la prise de courant.
- Aucun adaptateur secteur n'est fourni à la livraison.
- Le câble USB fourni [11] est uniquement destiné à être utilisé avec le produit.
- Ne regardez pas directement la lumière du produit et ne dirigez pas le faisceau lumineux du produit vers les yeux d'autres personnes. Cela risque d'altérer la vision.
- Ce produit peut émettre un rayonnement optique dangereux. Ne regardez pas directement la lumière du produit. Ceci peut être dangereux pour vos yeux.



Consignes de sécurité relatives aux piles/aux piles rechargeables

- **DANGER DE MORT !** Rangez les piles/piles rechargeables hors de la portée des enfants. En cas d'ingestion, consultez immédiatement un médecin !
- Une ingestion peut entraîner des brûlures, une perforation des tissus mous et la mort. Des brûlures graves peuvent apparaitre dans les 2 heures suivant l'ingestion.
-  **RISQUE D'EXPLOSION !** Ne rechargez jamais des piles non rechargeables. Ne court-circuitez pas les piles/piles rechargeables et/ou ne les ouvrez pas ! Autrement, vous risquez de provoquer une surchauffe, un incendie ou une explosion.
- Ne jetez jamais des piles/piles rechargeables au feu ou dans l'eau.
- Ne pas soumettre les piles/piles rechargeables à une charge mécanique.

Risque de fuite des piles/piles rechargeables

- Évitez d'exposer les piles/piles rechargeables à des conditions et températures extrêmes susceptibles de les endommager, par ex. sur des radiateurs/exposition directe aux rayons du soleil.
- Lorsque les piles/piles rechargeables fuient, évitez tout contact du produit chimique avec la peau, les yeux ou les muqueuses ! Rincez les zones touchées à l'eau claire et consultez immédiatement un médecin !

-  **PORTER DES GANTS DE PROTECTION !** Les piles/piles rechargeables endommagées ou sujettes à des fuites peuvent provoquer des brûlures au contact de la peau. Vous devez donc porter des gants adéquats pour les manipuler.
- Ce produit contient une pile rechargeable ne pouvant pas être remplacée par l'utilisateur. Le démontage ou le remplacement de la pile rechargeable doit uniquement être effectué par le fabricant, son service après-vente ou une personne possédant une qualification similaire, afin de prévenir toute mise en danger. Lors de la mise au rebut, il y a lieu de rappeler que ce produit contient une pile rechargeable.

Avant la première mise en service

Remarque : veuillez retirer tous les matériaux d'emballage du produit.

Charger la batterie (voir ill. A)

⚠ **ATTENTION !** Le produit ne doit jamais être chargé sur un PC ou un ordinateur portable, car ceux-ci pourraient être endommagés en raison de la consommation électrique élevée.

ⓘ **REMARQUE :** le produit doit être raccordé à un adaptateur secteur. Les données techniques de ces appareils (non fournis à la livraison) doivent être respectées.

ⓘ **REMARQUE :** pour pouvoir utiliser le produit sans câble USB [11], vous devez charger la batterie avant d'utiliser le produit. La charge dure environ 5 heures. La batterie est intégrée de manière fixe dans le produit.

ⓘ **REMARQUE :** avant la première utilisation, chargez entièrement le produit.

1. Ouvrez le capuchon de protection [10] et reliez le câble USB [11] au port USB d'un adaptateur secteur.
2. Reliez la fiche USB type-C du câble USB [11] à la prise d'entrée USB [8] du produit.
3. Branchez l'adaptateur secteur dans une prise de courant.
4. Le temps de charge est d'environ 5 heures lorsque la batterie est complètement déchargée.
5. Débranchez le câble USB [11] du produit pour éviter que les piles ne se déchargent.
6. Fermez le capuchon de protection [10] avant d'utiliser à nouveau le produit. Sinon, de l'eau pourrait s'infiltrer dans le produit lorsqu'il est utilisé en plein air.

ⓘ **REMARQUE :** le régulateur de charge intégré dans le produit empêche la surcharge de la batterie.

ⓘ **REMARQUE :** en raison de la protection liée à la batterie, le produit ne peut pas être chargé lorsque la température est inférieure à 0 °C ou supérieure à 35 °C.

ⓘ **REMARQUE :** chargez complètement la batterie avant le stockage. Si vous souhaitez stocker le produit pendant plus de 3 mois, chargez complètement la batterie tous les 3 mois.

ⓘ **REMARQUE :** il est recommandé d'utiliser le produit dans les 3 mois suivant l'achat.

● Montage

- Lorsque vous percez des trous dans le mur, assurez-vous de ne toucher ni câbles électriques, ni conduites de gaz ou d'eau. Utilisez une perceuse pour percer des trous dans un mur en briques. Prenez impérativement en compte toutes les consignes de sécurité dans la notice d'utilisation de votre perceuse. Dans le cas contraire, il existe un danger de mort ou de blessures par électrocution.

Lors du choix de l'emplacement de montage du produit, veillez à respecter les points suivants :

ⓘ **REMARQUE :** le capteur crépusculaire et de mouvement IR [6] a, en fonction de la hauteur de montage (la hauteur idéale est comprise entre 1,80 m et 2,50 m), une portée de détection de 5 m, avec un angle de détection de 100° à l'horizontale et de 100° à la verticale.

ⓘ **REMARQUE :** veillez à ce que le capteur crépusculaire et de mouvement IR [6] ne soit pas éclairé par l'éclairage de la voie publique pendant la nuit. Ceci risquerait d'entraver son bon fonctionnement.

1. Utilisez la plaque de montage [3] comme gabarit pour marquer les emplacements des trous à percer. Veillez à ce que l'alignement des trous corresponde à l'illustration (voir ill. B).
2. Percez deux trous d'un diamètre de 6 mm et d'une profondeur de 30 mm. Insérez les chevilles [1] dans les trous percés.
3. Fixez la plaque de montage [3] en vissant les vis [2] dans les chevilles [1] à travers les trous prévus à cet effet. Assurez-vous que la plaque de montage [3] est bien fixée. Resserrez les vis si nécessaire pour garantir un montage immobile et sûr.
4. Placez la lampe murale à LED [5] sur la plaque de montage [3] et fixez-la solidement au mur (voir ill. C).

Mise en service

1. Retirez la lampe murale à LED [5] de la plaque de montage [3].
2. Ouvrez le capuchon de protection [10] et placez l'interrupteur MARCHE/ARRÊT [9] en position ON.
3. Fermez le capuchon de protection [10].

REMARQUE : faites attention au capuchon de protection [10]. L'indice de protection IP44 ne peut être garanti que si le capuchon de protection [10] est correctement mis en place.

4. Placez la lampe murale à LED [5] sur la plaque de montage [3] et fixez-la solidement au mur.

Le produit est à présent prêt à fonctionner.

REMARQUE : le produit s'allume automatiquement pendant 20 secondes lorsque le capteur crépusculaire et de mouvement IR [6] détecte un mouvement après la tombée de la nuit (voir ill. D).

Nettoyage et entretien

REMARQUE : le produit ne nécessite aucun entretien.

REMARQUE : les LED ne peuvent pas être remplacées.

- Avant chaque nettoyage, éteignez le produit et débranchez le câble USB [11] de la prise USB.
- Veillez également à toujours fermer le capuchon de protection [10] de la prise d'entrée USB [8].
- Ne plongez jamais le produit dans de l'eau ou dans d'autres liquides.
- N'utilisez jamais de détergents caustiques.
- Nettoyez le produit régulièrement avec un chiffon sec et non pelucheux.
- Utilisez un chiffon légèrement humide afin d'éliminer la saleté tenace.

Stockage

- Stockez le produit dans un endroit sec, protégé de la poussière et des rayons directs du soleil.
- Si vous n'utilisez pas le produit pendant une longue période, chargez complètement la batterie intégrée afin de prolonger sa durée de vie.
- Chargez régulièrement la batterie intégrée si vous n'utilisez pas le produit pendant une longue période. Ceci est nécessaire afin de préserver la batterie.

Mise au rebut

Emballage :
L'emballage se compose de matières recyclables pouvant être mises au rebut dans les déchetteries locales.



Veuillez respecter l'identification des matériaux d'emballage pour le tri sélectif, ils sont identifiés avec des abbréviations (a) et des chiffres (b) ayant la signification suivante : 1–7 : plastiques/20–22 : papiers et cartons/80–98 : matériaux composite.

Produit :



Les possibilités de recyclage des produits usés sont à demander auprès de votre municipalité.



Le symbole de la poubelle a roulettes barrée ci-contre indique que ce produit est soumis aux dispositions de la directive 2012/19/UE. Cette directive stipule que vous ne devez pas jeter ce produit avec les ordures ménageres mais dans des centres de collecte désignés, des centres de recyclage ou des services d'élimination des déchets.





Le produit, y compris les accessoires, le mode d'emploi et les matériaux d'emballage sont recyclables et soumis à une responsabilité élargie du fabricant. Pour un meilleur traitement des déchets, éliminez-les séparément en respectant les symboles de tri sélectif représentés. Le logo Triman s'applique uniquement à la France.

La mise au rebut est gratuite.
Éliminez correctement pour protéger l'environnement.

Piles/accumulateurs :



Risques pour l'environnement en cas d'élimination incorrecte des piles/batteries !

Les piles/batteries défectueuses ou usagées doivent être recyclées conformément au RÈGLEMENT 2023/1542. Les piles/piles rechargeables doivent être rapportées dans les centres de collecte locaux proposés.

Le symbole de la poubelle barrée sur les piles ou les batteries signifie que vous ne devez pas jeter les

piles ou les batteries avec les ordures ménagères. Retirez les piles/le pack de batteries du produit avant sa mise au rebut. Ceux-ci peuvent contenir des métaux lourds toxiques et doivent être considérés comme des déchets spéciaux.

Les symboles chimiques des métaux lourds sont les suivants : Cd = cadmium, Hg = mercure, Pb = plomb.

La batterie insérée ne peut pas etre extraite pour etre mise au rebut. Apportez le produit a un centre de collecte pour vieux appareils électroniques.

Garantie

Article L217-16 du Code de la consommation
Lorsque l'acheteur demande au vendeur, pendant le cours de la garantie commerciale qui lui a été consentie lors de l'acquisition ou de la réparation d'un bien meuble, une remise en état couverte par la garantie, toute période d'immobilisation d'au moins sept jours vient s'ajouter à la durée de la garantie qui restait à courir. Cette période court à compter de la demande d'intervention de l'acheteur ou de la mise à disposition pour réparation du bien en cause, si cette mise à disposition est postérieure à la demande d'intervention.

Indépendamment de la garantie commerciale souscrite, le vendeur reste tenu des défauts de conformité du bien et des vices rédhibitoires dans les conditions prévues aux articles L217-4 à L217-13 du Code de la consommation et aux articles 1641 à 1648 et 2232 du Code Civil.

Article L217-4 du Code de la consommation
Le vendeur livre un bien conforme au contrat et répond des défauts de conformité existant lors de la délivrance.

Il répond également des défauts de conformité résultant de l'emballage, des instructions de montage ou de l'installation lorsque celle-ci a été mise à sa charge par le contrat ou a été réalisée sous sa responsabilité.

Article L217-5 du Code de la consommation
Le bien est conforme au contrat :
1° S'il est propre à l'usage habituellement attendu d'un bien semblable et, le cas échéant :
- s'il correspond à la description donnée par le vendeur et posséder les qualités que celui-ci a présentées à l'acheteur sous forme d'échantillon ou de modèle ;
- s'il présente les qualités qu'un acheteur peut légitimement attendre eu égard aux

déclarations publiques faites par le vendeur, par le producteur ou par son représentant, notamment dans la publicité ou l'étiquetage ;

2° Ou s'il présente les caractéristiques définies d'un commun accord par les parties ou être propre à tout usage spécial recherché par l'acheteur, porté à la connaissance du vendeur et que ce dernier a accepté.

Article L217-12 du Code de la consommation
L'action résultant du défaut de conformité se prescrit par deux ans à compter de la délivrance du bien.

Article 1641 du Code civil
Le vendeur est tenu de la garantie à raison des défauts cachés de la chose vendue qui la rendent impropre à l'usage auquel on la destine, ou qui diminuent tellement cet usage que l'acheteur ne l'aurait pas acquise, ou n'en aurait donné qu'un moindre prix, s'il les avait connus.

Article 1648 1er alinéa du Code civil
L'action résultant des vices rédhibitoires doit être intentée par l'acquéreur dans un délai de deux ans à compter de la découverte du vice.

Les pièces détachées indispensables à l'utilisation du produit sont disponibles pendant la durée de la garantie du produit.

Le produit a été fabriqué selon des critères de qualité stricts, et contrôlé consciencieusement avant sa livraison. En cas de défaut de matériau ou de fabrication, vous avez des droits légaux vis-à-vis du vendeur du produit. Vos droits légaux ne sont en aucun cas limités par notre garantie mentionnée ci-dessous.

La garantie de ce produit est de 3 ans à partir de la date d'achat. La période de garantie commence à la date d'achat. Conservez l'original de la preuve d'achat dans un endroit sûr car ce document est nécessaire pour prouver l'achat.

Tout dommage ou défaut déjà présent au moment de l'achat doit être signalé immédiatement après le déballage du produit.

Si le produit présente un défaut de matériau ou de fabrication dans les 3 ans qui suivent la date d'achat, nous le réparerons ou le remplacerons - à notre choix - gratuitement pour vous. La période de garantie n'est pas prolongée par une demande de garantie acceptée. Cette mesure s'applique également pour les pièces remplacées et réparées.

Cette garantie est annulée si le produit a été endommagé ou utilisé ou entretenu de manière incorrecte.

La garantie couvre les défauts de matériels et de fabrication. Cette garantie ne couvre pas les pièces du produit soumises à une usure normale, et qui sont donc considérées comme des pièces d'usure (par exemple les piles, les piles rechargeables, tuyaux, les cartouches d'encre), ni les dommages aux pièces fragiles, par exemple les interrupteurs ou les pièces en verre.

La période de garantie s'applique également à la batterie sur ce produit.

Faire valoir sa garantie

Pour garantir la rapidité d'exécution de la procédure de garantie, veuillez respecter les indications suivantes :

Veuillez conserver le ticket de caisse et la référence du produit (IAN 514560_2510) à titre de preuve d'achat pour toute demande.
Le numéro de référence de l'article est indiqué sur la plaque d'identification, gravé sur la page de titre de votre manuel (en bas à gauche) ou sur un autocollant apposé sur la face arrière ou inférieure du produit.
En cas de dysfonctionnement du produit, ou de tout autre défaut, contactez en premier lieu le service après-vente par téléphone ou par e-mail aux coordonnées indiquées ci-dessous.
Vous pouvez alors envoyer franco de port tout produit considéré comme défectueux au service clientèle indiqué, accompagné de la preuve d'achat (ticket de caisse) et d'une description écrite du défaut avec mention de sa date d'apparition.

Service après-vente

(FR) **Service après-vente France**
Tél. : 0800 919270
E-Mail : owim@lidl.fr

(BE) **Service après-vente Belgique**
Tél. : 0800 12089
E-Mail : owim@lidl.be

CE IP44

Legenda van de gebruikte pictogrammen ..... Pagina 42

Correct en doelmatig gebruik ..... Pagina 43

Beschrijving van de onderdelen ..... Pagina 43

Technische gegevens ..... Pagina 44

Omvang van de levering ..... Pagina 44

Algemene veiligheidsinstructies ..... Pagina 44
Veiligheidsinstructies voor batterijen/accu's ..... Pagina 46

Voor de eerste ingebruikname ..... Pagina 46
Batterij opladen ..... Pagina 47

Montage ..... Pagina 47

Ingebruikname ..... Pagina 48

Reiniging en onderhoud ..... Pagina 48

Opslag ..... Pagina 49

Afvoer ..... Pagina 49

Garantie ..... Pagina 50
Afwikkeling in geval van garantie ..... Pagina 51
Service ..... Pagina 51

Legenda van de gebruikte pictogrammen	
	Lees voor gebruik de gebruiksaanwijzing
	**GEVAAR!** Dit symbool met het signaalwoord 'GEVAAR' duidt op een gevaar met een hoog risico dat, als het niet wordt vermeden, kan leiden tot ernstig letsel of de dood.
	**WAARSCHUWING!** Dit symbool met het signaalwoord 'WAARSCHUWING' duidt op een gevaar met een gemiddeld risico dat, als het niet wordt vermeden, kan leiden tot ernstig letsel of de dood.
	**PAS OP!** Dit symbool met het signaalwoord 'PAS OP' duidt op een gevaar met een laag risico dat, als het niet wordt vermeden, kan leiden tot licht of middelzwaar letsel.
	**LET OP!** Dit symbool met het signaalwoord 'LET OP' duidt op het gevaar voor mogelijk materiële schade.
	**OPMERKING**: dit symbool met het signaalwoord 'OPMERKING' geeft nuttige aanvullende informatie.
	**WAARSCHUWING! EXPLOSIEGEVAAR!** Een waarschuwing die is voorzien van dit teken en de woorden 'WAARSCHUWING! EXPLOSIEGEVAAR!' wijst op een mogelijk explosiegevaar. Als aan een dergelijke waarschuwing geen gehoor wordt gegeven, kan dit ernstig letsel, de dood en eventuele materiële schade tot gevolg hebben. Volg de aanwijzingen in deze waarschuwing op om ernstig letsel, levensgevaar of eventuele materiële schade te vermijden!
	Dit gebodsteken wijst erop dat er geschikte veiligheidshandschoenen gedragen moeten worden! Volg de aanwijzingen van deze waarschuwing op om letsel aan de handen door voorwerpen of door contact met hete of chemische stoffen te vermijden.
	Beschermingsklasse III

Legenda van de gebruikte pictogrammen	
ta	Maximale omgevingstemperatuur
⎓	Gelijkstroom/-spanning
	Spatwaterdicht
	USB-aansluiting
CE	Het CE-teken bevestigt de conformiteit met de voor het product van toepassing zijnde EU-richtlijnen.
	Veiligheidsinstructies Instructies

Accu-LED-buitenlamp

● Correct en doelmatig gebruik

Het product is bedoeld voor verlichting buitenshuis op plekken waar geen stroomaansluiting aanwezig is. Het product is alleen bestemd voor privégebruik en niet voor commercieel gebruik of voor andere toepassingen.

- Dit product is niet geschikt als kamerverlichting in huis.

● Beschrijving van de onderdelen

1 Plug (Ø 6 mm)
2 Schroef (Ø 4 x 30 mm)
3 Montageplaat
4 Bevestigingsgat
5 Led-buitenlamp
6 Schemer- en IR-bewegingssensor
7 Laadindicator
8 USB-ingang (type C)
9 AAN/UIT-knop (ON/OFF)

10 Beschermkapje
11 USB-kabel

Technische gegevens

Voedingsspanning:	3,7 V ⎓
Batterij:	2 x lithium-ion-accu, 3,7 V⎓, 2.200 mAh, 8,14 Wh, 18650-2200F (1IMR19/66) (kan niet door de gebruiker worden vervangen; vervanging alleen door gekwalificeerd personeel)
Leds:	14 (2 x 7) warmwitte leds (3.000 K) (de leds kunnen niet worden vervangen)
Totaal vermogen:	7 W
Bewegingssensor:	reikwijdte: 5 m Detectiehoek: 100 °
Geprojecteerd oppervlak:	max. 136,5 cm^2
Bescherming:	IP 44 (spatwaterdicht)
Productafmetingen (b x d x h):	HG14574A: 70 x 76 x 155 mm HG14574B: 67 x 76 x 155 mm
Produktgewicht:	260 g
Bedrijfstemperatuur:	0 °C tot 35 °C
Opslagtemperatuur:	-10 °C tot +45 °C
Vochtigheid tijdens gebruik:	40 tot 75 % relatieve luchtvochtigheid

Omvang van de levering

Controleer het geleverde altijd direct na het uitpakken op volledigheid en de optimale staat van het product.

1 accu-LED-buitenlamp
1 USB-kabel (0,5 m)
2 schroeven (Ø 4 x 30 mm)
2 pluggen (Ø 6 mm)
1 montagehandleiding/gebruiksaanwijzing

Algemene veiligheidsinstructies

Maak u voor het eerste gebruik van het product vertrouwd met alle aanwijzingen over de bediening en de veiligheid! Overhandig ook alle documenten wanneer u het product aan derden doorgeeft!

- Dit product kan door kinderen vanaf 8 jaar en ouder alsmede door personen met verminderde

fysieke, zintuiglijke of mentale vaardigheden of een gebrek aan ervaring en kennis worden gebruikt als zij in de gaten worden gehouden of instructies hebben gekregen over het veilige gebruik van het product en de eruit voortvloeiende gevaren begrijpen. Kinderen mogen niet met het product spelen. Reiniging en onderhoud mogen niet door kinderen zonder toezicht worden uitgevoerd.

- Laat kinderen nooit zonder toezicht achter bij het verpakkingsmateriaal. Er bestaat verstikkingsgevaar door het verpakkingsmateriaal. Kinderen onderschatten vaak de gevaren.
- Houd kinderen tijdens de montage bij de werkplek vandaan. Bij de leveringsomvang hoort een groot aantal schroeven en andere kleine onderdelen. Deze kunnen bij inslikken of inademen levensgevaarlijk zijn.
- Gebruik het product niet wanneer u beschadigingen heeft geconstateerd!
- De leds kunnen niet worden vervangen.
- Mochten de leds aan het einde van hun levensduur uitvallen dan moet het gehele product worden vervangen.
- Sluit het product alleen aan op een correct geïnstalleerde USB-poort. De spanning moet overeenkomen met de gegevens zoals vermeld bij 'Technische gegevens'.
- Het product mag nooit via een pc of notebook worden opgeladen omdat deze vanwege het hoge stroomverbruik beschadigd zouden kunnen raken.
- Voer zelf geen veranderingen of reparaties uit aan het product.
- Dompel het product nooit onder in water of andere vloeistoffen!
- Gooi het product weg als het product en de USB-kabel [11] beschadigd zijn.
- Zorg ervoor dat de USB-kabel [11] niet door scherpe randen of hete voorwerpen kan worden beschadigd. Wikkel de USB-kabel [11] voor gebruik volledig af.
- Bescherm het product tegen extreme hitte en kou.
- De batterij kan niet door de gebruiker worden vervangen. Alleen door een gekwalificeerd persoon te vervangen.
- Denk eraan dat de adapter, zolang deze is aangesloten, een klein beetje stroom verbruikt, ook wanneer het product niet is ingeschakeld. Om de adapter buiten gebruik te nemen, dient u hem uit het stopcontact te halen.
- Een netadapter is niet meegeleverd.
- De meegeleverde USB-kabel [11] is alleen bestemd voor het gebruik met dit product.
- Kijk niet direct in het licht van het product en richt de lichtstraal van het product niet op de ogen van andere mensen. Dit kan het gezichtsvermogen aantasten.

- Dit product kan gevaarlijke optische straling afgeven. Kijk niet direct in het licht van het product. Dit kan uw ogen beschadigen.

Veiligheidsinstructies voor batterijen/accu's

- **LEVENSGEVAAR!** Houd batterijen/accu's buiten het bereik van kinderen. Raadpleeg bij inslikken onmiddellijk een arts!
- Inslikken kan leiden tot inwendige verbrandingen, perforatie van zacht weefsel en tot de dood. Ernstige inwendige verbrandingen kunnen binnen 2 uur na het inslikken optreden.
- **EXPLOSIEGEVAAR!** Laad niet oplaadbare batterijen nooit op. Sluit de batterijen/accu's niet kort en/of open deze niet. Daardoor kan de batterij oververhit raken, in brand vliegen of exploderen.
- Gooi batterijen/accu's nooit in het vuur of water.
- Stel batterijen/accu's nooit bloot aan mechanische belastingen.

Risico dat de batterijen/accu's lekken

- Vermijd extreme omstandigheden en temperaturen die invloed op de batterijen/accu's zouden kunnen hebben bijv. radiatoren/direct zonlicht.
- Bij lekkende batterijen/accu's het contact van de chemicaliën met de huid, ogen en slijmvliezen vermijden! Spoel de desbetreffende plekken direct af met schoon water en raadpleeg onmiddellijk een arts!
- **DRAAG VEILIGHEIDSHANDSCHOENEN!** Lekkende of beschadigde batterijen/accu's kunnen in geval van huidcontact chemische brandwonden veroorzaken. Draag daarom in dit geval geschikte veiligheidshandschoenen.
- Dit product heeft een geïntegreerde accu die niet door de gebruiker kan worden vervangen. Demontage of vervangen van de accu mag alleen door de fabrikant of diens klantenservice of een vergelijkbaar gekwalificeerde persoon worden uitgevoerd, om gevaren te vermijden. Let er bij de afvoer op dat dit product een accu bevat.

Voor de eerste ingebruikname

Opmerking: verwijder al het verpakkingsmateriaal van het product.

Batterij opladen (zie afb. A)

⚠ **LET OP!** Het product mag nooit via een pc of notebook worden opgeladen omdat deze vanwege het hoge stroomverbruik beschadigd zouden kunnen raken.

ⓘ **OPMERKING:** het product moet op een netadapter worden aangesloten. Er moet rekening worden gehouden met de technische gegevens van deze apparaten (niet meegeleverd).

ⓘ **OPMERKING:** om het product zonder USB-kabel [11] te kunnen gebruiken, moet u de batterij voor het gebruik opladen. Het opladen duurt circa 5 uur. De batterij is vast in het product gemonteerd.

ⓘ **OPMERKING:** laad het product voor het eerste gebruik volledig op.

1. Open het beschermkapje [10] en sluit de USB-kabel [11] aan op de USB-poort van een netadapter.
2. Sluit de USB-C-stekker van de USB-kabel [11] aan op de USB-ingang [8] van het product.
3. Stop de netadapter in een stopcontact.
4. Het opladen duurt circa 5 uur als de batterij volledig ontladen is.
5. Haal de USB-kabel [11] uit het product om het ontladen van de batterij te voorkomen.
6. Sluit het beschermkapje [10] voordat u het product weer in gebruik neemt. Anders zou er bij het gebruik buitenshuis water in het product kunnen binnendringen.

ⓘ **OPMERKING:** de ingebouwde laadregelaar van het product voorkomt het overladen van de batterij.

ⓘ **OPMERKING:** om de batterij te beschermen, kan het product niet bij temperaturen onder 0° C en boven 35° C worden opgeladen.

ⓘ **OPMERKING:** laad de batterij voor het opbergen volledig op. Wanneer u het product langer dan 3 maanden wilt opbergen, moet u de batterij elke 3 maanden volledig opladen.

ⓘ **OPMERKING:** het wordt aangeraden om het product binnen 3 maanden na aankoop te gebruiken.

Montage

- Zorg ervoor dat u niet op stroom-, gas- of waterleidingen stuit als u in de wand/muur boort. Gebruik een boormachine om gaten in een stenen muur te boren. Neem altijd de veiligheidsinstructies in de gebruiksaanwijzing van de boormachine in acht. Anders bestaat gevaar voor (dodelijk) letsel als gevolg van een elektrische schok.

Let bij de keuze van de montageplek van het product op de volgende punten:

ⓘ **OPMERKING:** de schemer- en IR-bewegingssensor [6] heeft afhankelijk van de montagehoogte (ideaal is een hoogte van 1,80 m – 2,50 m) een detectiebereik van 5 meter bij een detectiehoek van 100° horizontaal en 100° verticaal.

ⓘ **OPMERKING:** let erop dat de schemer- en IR-bewegingssensor [6] 's nachts niet door straatverlichting wordt beschenen. Dit kan de werking beïnvloeden.

1. Gebruik de montageplaat [3] als sjabloon om de positie voor de boorgaten te markeren. Let erop dat de plaats van de gaten overeenkomt met de afbeelding (zie afb. B).
2. Boor twee gaten met een diameter van 6 mm en een diepte van 30 mm. Stop de pluggen [1] in de geboorde gaten.
3. Bevestig de montageplaat [3] door de schroeven [2] door de daarvoor bestemde gaten in de pluggen [1] te draaien. Controleer of de montageplaat [3] goed vastzit. Draai de schroeven indien nodig nog iets vaster om ervoor te zorgen dat alles goed en veilig vastzit.
4. Zet de led-buitenlamp [5] op de montageplaat [3] en bevestig hem stevig aan de wand/muur (zie afb. C).

● Ingebruikname

1. Haal de led-buitenlamp [5] van de montageplaat [3] af.
2. Open het beschermkapje [10] en schuif de AAN/UIT-knop [9] in de stand ON.
3. Sluit het beschermkapje [10].

ⓘ **OPMERKING:** let op het beschermkapje [10]. De IP44-bescherming kan alleen worden gegarandeerd als het beschermkapje [10] goed is aangebracht.

4. Zet de led-buitenlamp [5] op de montageplaat [3] en bevestig hem stevig aan de wand/muur.

Het product is nu gereed voor gebruik.

ⓘ **OPMERKING:** het product licht automatisch 20 seconden lang op als de schemer- en IR-bewegingssensor [6] nadat het donker is geworden een beweging herkent (zie afb. D).

● Reiniging en onderhoud

ⓘ **OPMERKING:** het product is onderhoudsvrij.

ⓘ **OPMERKING:** de leds kunnen niet worden vervangen.

- Schakel het product voor het schoonmaken uit en haal de USB-kabel [11] uit de USB-poort.

- Sluit bovendien altijd het beschermkapje 10 van de USB-ingang 8.
- Dompel het product nooit onder in water of andere vloeistoffen.
- Gebruik nooit agressieve schoonmaakmiddelen.
- Reinig het product regelmatig met een droge, pluisvrije doek.
- Gebruik een iets vochtig gemaakte doek om hardnekkige verontreinigingen te verwijderen.

Opslag

- Bewaar het product op een droge, stofvrije plek, beschermd tegen direct zonlicht.
- De ingebouwde batterij moet volledig worden opgeladen wanneer het product een langere tijd niet wordt gebruikt, om de levensduur ervan te verlengen.
- Laad de ingebouwde batterij regelmatig op wanneer u het product een langere tijd niet gebruikt. Dit is nodig om de batterij te sparen.

Afvoer

Verpakking:

De verpakking bestaat uit milieuvriendelijke grondstoffen die u via de plaatselijke recyclingcontainers kunt afvoeren.



Neem de aanduiding van de verpakkingsmaterialen voor de afvalscheiding in acht. Deze zijn gemarkeerd met de afkortingen (a) en een cijfers (b) met de volgende betekenis: 1–7: kunststoffen/20–22: papier en vezelplaten/80–98: composietmaterialen.

Product:



Uw gemeentelijke overheid verstrekt informatie over de mogelijkheden om het uitgediende product af te voeren.



Het hiernaast afgebeelde symbool van een doorgestreepte vuilniscontainer op wieltjes geeft aan dat dit apparaat voldoet aan de richtlijn 2012/19/EG. Deze richtlijn houdt in dat u dit apparaat aan het einde van de gebruiksduur niet via het normale huisvuil mag afvoeren, maar dat u het op een speciaal hiervoor ingericht inzamelpunt, bij een milieupark of afvalverwerkend bedrijf af moet geven.





Het product incl. accessoires, de gebruiksaanwijzing en het verpakkingsmateriaal kunnen worden gerecycled en vallen onder een uitgebreide

fabrikant-verantwoordelijkheid. Voer deze gescheiden af volgens de afgebeelde info-tri (sorteer-informatie) voor een betere afvalverwerking. Het Triman-logo geldt alleen voor Frankrijk.

Deze afvoer is voor u gratis.
Ontzie het milieu en voer producten op een correcte manier af.

Batterijen/accu's:



Milieuvervuiling door een verkeerde verwijdering van de batterijen/accu's!

Defecte of verbruikte batterijen/accu's moeten volgens de VERORDENING 2023/1542 worden afgevoerd. Geef batterijen/accu's en het apparaat af bij de daarvoor bestemde plaatselijke inzamelstations.

Het symbool van de doorgestreepte vuilcontainer op batterijen of accu's betekent dat u batterijen en accu's niet bij het huisvuil mag doen. Haal de batterijen/het accupack uit het product alvorens het weg te gooien. Deze kunnen giftige zware metalen bevatten en vallen onder het chemisch afval.

De chemische symbolen van de zware metalen zijn als volgt: Cd = cadmium, Hg = kwik, Pb = lood.

De ingebouwde accu kan niet voor afvoer uitgebouwd worden. Geef het product compleet aan een inzamelpunt voor oude elektronica af.

Garantie

Het product werd volgens strenge kwaliteitsrichtlijnen gemaakt en voor de uitlevering zorgvuldig gecontroleerd. In geval van materiaal- of fabricagefouten hebt u tegenover de verkoper van het product wettelijke rechten. Uw wettelijke rechten worden op geen enkele manier door onze hieronder vermelde garantie beperkt.

De garantie voor dit product bedraagt 3 jaar vanaf aankoopdatum. De garantieperiode gaat in op de datum van aankoop. Bewaar het originele bewijs van aankoop op een veilige plek aangezien dit document nodig is als bewijs.

Alle beschadigingen of gebreken die reeds op het moment van aankoop aanwezig zijn, moeten meteen na het uitpakken van het product worden gemeld.

Mocht het product binnen 3 jaar na aankoopdatum een materiaal- of fabricagefout vertonen, zullen wij het – naar onze keuze – gratis voor u repareren of vervangen. De garantieperiode wordt door een plaatsgevonden garantieverlening niet verlengd. Dit geldt ook voor vervangen en gerepareerde onderdelen.

Deze garantie vervalt als het product werd beschadigd of onjuist is gebruikt of onderhouden.

De garantie dekt materiaal- en fabricagefouten af. Deze garantie dekt geen productonderdelen die aan normale slijtage onderhevig zijn en daarom als verbruiksartikelen worden beschouwd (bv. batterijen, oplaadbare batterijen, slangen, inktpatronen), noch dekt zij schade aan breekbare onderdelen, bv. schakelaars of onderdelen die van glas zijn gemaakt.

Bij dit product geldt de garantieperiode ook voor de oplaadbare batterij.

Afwikkeling in geval van garantie

Om een snelle afhandeling van uw reclamatie te waarborgen dient u de volgende instructies in acht te nemen:

Houd bij alle vragen alstublieft de kassabon en het artikelnummer (IAN 514560_2510) als bewijs van aankoop bij de hand.
Het artikelnummer vindt u op de typeplaat, ingegraveerd, op het titelblad van uw handleiding (linksonder) of als sticker op de achter- of onderzijde.
Wanneer er storingen in de werking of andere gebreken optreden, dient u eerst telefonisch of per e-mail contact met de onderstaande serviceafdeling op te nemen.
Een als defect geregistreerd product kunt u dan samen met uw aankoopbewijs (kassabon) en vermelding van de concrete schade alsmede het tijdstip van optreden voor u franco aan het u meegedeelde servicepunt verzenden.

Service

(NL) **Service Nederland**
Tel.: 0800 0249630
E-Mail: owim@lidl.nl

(BE) **Service België**
Tel.: 0800 12089
E-Mail: owim@lidl.be

CE IP44

Legenda zastosowanych piktogramów ..... Strona 53

Zastosowanie zgodne z przeznaczeniem ..... Strona 54

Opis części ..... Strona 55

Dane techniczne ..... Strona 55

Zawartość ..... Strona 55

Ogólne wskazówki bezpieczeństwa ..... Strona 56
Wskazówki bezpieczeństwa dla baterii/akumulatorów ..... Strona 57

Przed pierwszym uruchomieniem ..... Strona 58
Ładowanie akumulatora ..... Strona 58

Montaż ..... Strona 59

Uruchomienie ..... Strona 59

Czyszczenie i pielęgnacja ..... Strona 60

Przechowywanie ..... Strona 60

Utylizacja ..... Strona 60

Gwarancja ..... Strona 62
Sposób postępowania w przypadku naprawy gwarancyjnej ..... Strona 63
Serwis ..... Strona 63

Legenda zastosowanych piktogramów	
	Przed użyciem przeczytać instrukcję obsługi
	**NIEBEZPIECZEŃSTWO!** Symbol ten z hasłem sygnalizacyjnym „NIEBEZPIECZEŃSTWO“ oznacza zagrożenie o wysokim stopniu ryzyka, które, jeśli się go nie uniknie, prowadzi do ciężkich urazów lub śmierci.
	**OSTRZEŻENIE!** Symbol ten z hasłem sygnalizacyjnym „OSTRZEŻENIE“ oznacza zagrożenie o średnim stopniu ryzyka, które, jeśli się go nie uniknie, może prowadzić do ciężkich urazów lub śmierci.
	**OSTROŻNIE!** Symbol ten z hasłem sygnalizacyjnym „OSTROŻNIE“ oznacza zagrożenie o niskim stopniu ryzyka, które, jeśli się go nie uniknie, może prowadzić do nieznacznych lub lekkich urazów.
	**UWAGA!** Symbol ten z hasłem sygnalizacyjnym „UWAGA“ wskazuje na możliwe uszkodzenie mienia.
	**WSKAZÓWKA:** Symbol ten z hasłem sygnalizacyjnym „WSKAZÓWKA“ podaje inne przydatne informacje.
	**OSTRZEŻENIE! NIEBEZPIECZEŃSTWO WYBUCHU!** Ostrzeżenie, które oznaczone jest tym symbolem i słowami „OSTRZEŻENIE! NIEBEZPIECZEŃSTWO WYBUCHU!“ wskazuje na możliwe niebezpieczeństwo wybuchu. Nieprzestrzeganie takiego ostrzeżenia może skutkować poważnymi obrażeniami ciała lub śmiercią i możliwymi szkodami rzeczowymi. Należy przestrzegać zaleceń w tym ostrzeżeniu, aby uniknąć ciężkich obrażeń, zagrożenia życia lub ryzyka szkód rzeczowych!
	Ten symbol nakazu wskazuje na noszenie odpowiednich rękawic ochronnych! Należy przestrzegać zaleceń tego ostrzeżenia, aby uniknąć obrażeń dłoni spowodowanych przez przedmioty lub kontakt z gorącymi lub chemicznymi substancjami.

Legenda zastosowanych piktogramów	
	Klasa ochrony III
ta	Maksymalna temperatura otoczenia
	Prąd stały/napięcie stałe
	Ochrona przed pryskającą wodą
	Złącze USB
CE	Znak CE potwierdza zgodność z dyrektywami UE mającymi zastosowanie do tego produktu.
	Wskazówki bezpieczeństwa Instrukcje postępowania

Lampa LED

● Zastosowanie zgodne z przeznaczeniem

Produkt przeznaczony jest do oświetlania obszaru na zewnątrz, w miejscach nieposiadających własnego przyłącza elektrycznego. Produkt jest przeznaczony wyłącznie do prywatnego zastosowania, a nie do użytku komercyjnego lub innych rodzajów zastosowań.

- Produkt ten nie nadaje się również jako oświetlenie pomieszczeń w gospodarstwie domowym.

Opis części

1 Kołek (Ø 6 mm)
2 Śruba (Ø 4 x 30 mm)
3 Płyta montażowa
4 Otwór do zamocowania
5 Lampa ścienna LED
6 Czujnik zmierzchu i ruchu na podczerwień
7 Wskaźnik ładowania
8 Port wejściowy USB (typu C)
9 Przełącznik WŁĄCZ/WYŁĄCZ (ON/OFF)
10 Kapturek ochronny
11 Kabel USB

Dane techniczne

Napięcie robocze:	3,7 V⎓
Akumulator:	2 x akumulator litowo-jonowy, 3,7 V⎓, 2200 mAh, 8,14 Wh, 18650-2200F (1IMR19/66) (nie można wymieniać samodzielnie; wymiana może być wykonywana wyłącznie przez wykwalifikowany personel)
Diody LED:	14 (2 x 7) diod LED o barwie ciepłej bieli (3000 K) (diody LED nie są wymienne)
Moc całkowita:	7 W
Czujnik ruchu:	zasięg: 5 m kąt wykrywanie: 100 °
Obejmowana powierzchnia:	maks. 136,5 cm^2
Stopień ochrony:	IP44 (zabezpieczenie przed tryskającą wodą)
Wymiary produktu (szer. x gł. x wys.):	HG14574A: 70 x 76 x 155 mm HG14574B: 67 x 76 x 155 mm
Waga produktu:	260 g
Temperatura robocza:	od 0 °C do 35 °C
Temperatura przechowywania:	od -10 °C do +45 °C
Wilgotność robocza:	40 do 75 % względnej wilgotności powietrza (RH)

Zawartość

Niezwłocznie po rozpakowaniu należy sprawdzić zawartość pod kątem kompletności i nienagannego stanu produktu.

1 lampa LED
1 kabel USB (0,5 m)
2 śruby (Ø 4 x 30 mm)
2 kołki (Ø 6 mm)
1 instrukcja montażu i obsługi

Ogólne wskazówki bezpieczeństwa

Przed pierwszym użyciem produktu należy zapoznać się ze wszystkimi wskazówkami dotyczącymi obsługi i bezpieczeństwa! W przypadku przekazania produktu innej osobie należy dołączyć do niego całą dokumentację!

- Niniejszy produkt może być używany przez dzieci od lat 8 oraz przez osoby z obniżonymi zdolnościami fizycznymi, sensorycznymi lub mentalnymi lub brakiem doświadczenia i wiedzy, jeśli pozostają pod nadzorem lub zostały pouczone w kwestii bezpiecznego użycia produktu i rozumieją wynikające z niego zagrożenia. Dzieci nie mogą bawić się produktem. Czyszczenie i konserwacja nie mogą być wykonywane przez dzieci bez nadzoru.
- Nigdy nie należy pozostawiać dzieci bez nadzoru z materiałem opakowaniowym. Istnieje zagrożenie uduszeniem spowodowane przez materiał opakowaniowy. Dzieci często nie dostrzegają niebezpieczeństwa.
- Podczas montażu należy pilnować, aby w pobliżu miejsca pracy nie było dzieci. W komplecie znajduje się wiele śrub oraz małych części składowych. Mogą one stanowić zagrożenie życia w razie ich połknięcia lub przedostania się do dróg oddechowych.
- Nie używać produktu w razie stwierdzenia jakichkolwiek uszkodzeń!
- Wymiana diod LED jest niemożliwa.
- Jeśli diody LED przestaną działać z powodu zużycia, należy wymienić cały produkt.
- Produkt należy podłączać wyłącznie do prawidłowo zainstalowanego gniazda USB. Wartość napięcia musi odpowiadać danym podanym w rozdziale „Dane techniczne“.
- Produktu nie wolno ładować za pomocą komputera stacjonarnego lub notebooka, ponieważ może to spowodować jego uszkodzenie z powodu wysokiego zużycia energii.
- Nie należy samodzielnie dokonywać żadnych zmian ani napraw produktu.
- Nigdy nie należy zanurzać produktu w wodzie lub innych cieczach!
- Produkt należy zutylizować, jeśli produkt i kabel USB 11 są uszkodzone.
- Należy uważać na to, aby nie uszkodzić kabla USB 11 ostrymi krawędziami lub gorącymi przedmiotami. Przed użyciem należy całkowicie rozwinąć kabel USB 11.
- Chronić produkt przed ekstremalnym gorącem i zimnem.
- Akumulator nie może być wymieniany przez użytkownika. Wymiana może być przeprowadzona wyłącznie przez wykwalifikowaną osobę.

- Należy pamiętać, że adapter, dopóki jest podłączony, zużywa niewielką ilość energii, nawet jeśli produkt nie jest włączony. Aby wyłączyć adapter, należy wyciągnąć go z gniazdka.
- Zasilacz nie jest zawarty w zestawie.
- Dołączony kabel USB [11] nadaje się tylko do zastosowania z tym produktem.
- Nie patrz bezpośrednio w światło produktu i nie kieruj wiązki światła produktu w oczy innych osób. Może to negatywnie wpłynąć na wzrok.
- Ten produkt może emitować niebezpieczne promieniowanie optyczne. Nie patrzeć bezpośrednio w światło produktu. Może to spowodować uszkodzenie oczu.

Wskazówki bezpieczeństwa dla baterii/akumulatorów

- **ZAGROŻENIE ŻYCIA!** Baterie/akumulatory należy trzymać poza zasięgiem dzieci. W przypadku połknięcia należy natychmiast udać się do lekarza!
- Połknięcie może prowadzić do oparzeń, perforacji tkanki miękkiej i śmierci. Ciężkie poparzenia mogą wystąpić w ciągu 2 godzin po połknięciu.
- **NIEBEZPIECZEŃSTWO WYBUCHU!** Baterii jednorazowego użytku nie wolno ładować ponownie. Baterii/akumulatorów nie należy zwierać i/lub otwierać. Może to doprowadzić do przegrzania, pożaru lub wybuchu.
- Nigdy nie należy wrzucać baterii/akumulatorów do ognia lub wody.
- Nigdy nie należy narażać baterii/akumulatorów na obciążenia mechaniczne.

Ryzyko wycieku kwasu z baterii/akumulatorów

- Należy unikać ekstremalnych warunków i temperatur, które mogą oddziaływać na baterie/akumulatory, np. kaloryferów/bezpośredniego działania promieniowania słonecznego.
- Jeśli wycieknią baterie/akumulatory, należy unikać kontaktu skóry, oczu i błon śluzowych z chemikaliami! Dotknięte miejsca natychmiast przepłukać czystą wodą i udać się do lekarza!
- **ZAKŁADAĆ RĘKAWICE OCHRONNE!** Wylane lub uszkodzone baterie/akumulatory po dotknięciu skóry mogą spowodować poparzenia chemiczne. Dlatego należy w takim przypadku nakładać odpowiednie rękawice ochronne.
- Produkt posiada wbudowany akumulator, który nie może być wymieniony przez użytkownika.

Rozmontowanie lub wymiana akumulatora mogą być dokonane wyłącznie przez producenta lub w jego punkcie obsługi klienta lub przez osobę o podobnych kwalifikacjach, aby zapobiec zagrożeniom. Przy utylizacji należy zwrócić uwagę na to, że produkt zawiera akumulator.

Przed pierwszym uruchomieniem

Wskazówka: należy całkowicie usunąć materiał opakowania z produktu.

Ładowanie akumulatora (patrz rys. A)

⚠ **UWAGA!** Produktu nie wolno ładować za pomocą komputera stacjonarnego lub notebooka, ponieważ może to spowodować ich uszkodzenie z powodu wysokiego zużycia energii.

ⓘ **WSKAZÓWKA:** produkt musi być podłączony do zasilacza. Dane techniczne tych urządzeń (niezawartych w zestawie) muszą być przestrzegane.

ⓘ **WSKAZÓWKA:** aby móc używać produktu bez kabla USB [11], przed użyciem należy naładować akumulator. Proces ładowania trwa ok. 5 godzin. Akumulator jest na stałe zintegrowany w produkcie.

ⓘ **WSKAZÓWKA:** przed pierwszym użyciem należy całkowicie naładować produkt.

1. Otworzyć kapturek ochronny [10] i podłączyć kabel USB [11] do portu USB zasilacza.
2. Połączyć wtyczkę USB typ C kabla USB [11] z portem wejściowym USB [8] na produkcie.
3. Zasilacz włożyć do gniazdka.
4. Czas ładowania wynosi około 5 godzin, jeśli akumulator jest całkowicie rozładowany.
5. Odłączyć kabel USB [11] od produktu, aby zapobiec rozładowaniu baterii.
6. Przed ponownym zastosowaniem produktu zamknąć kapturek ochronny [10]. W przeciwnym razie podczas użytkowania na zewnątrz do produktu może dostać się woda.

ⓘ **WSKAZÓWKA:** wbudowany kontroler ładowania produktu zapobiega przeładowaniu akumulatora.

ⓘ **WSKAZÓWKA:** produktu nie można ładować zgodnie z ochroną baterii w temperaturach poniżej 0°C i powyżej 35°C.

ⓘ **WSKAZÓWKA:** przed przechowaniem całkowicie naładować akumulator. Jeśli produkt ma być przechowywany przez okres

dłuższy niż 3 miesiące, należy co 3 miesiące w pełni naładować akumulator.

ⓘ **WSKAZÓWKA:** zaleca się użycie produktu w ciągu 3 miesięcy od zakupu.

● Montaż

- Przed przystąpieniem do wiercenia otworu w ścianie należy się upewnić, czy nie natrafi się na przewody elektryczne, gazowe lub wodne. W celu wywiercenia otworów w ścianie ceglanej należy użyć wiertarki. Należy koniecznie przestrzegać wszystkich wskazówek bezpieczeństwa zawartych w instrukcji wiertarki. W przeciwnym wypadku istnieje ryzyko śmierci lub odniesienia obrażeń wskutek porażenia prądem.

Przy wyborze miejsca montażu produktu należy zwrócić uwagę na następujące czynniki:

ⓘ **WSKAZÓWKA:** czujnik zmierzchu i ruchu na podczerwień [6] ma, w zależności od wysokości montażu (idealna wysokość to 1,80 m – 2,50 m), zasięg wykrywania wynoszący 5 m przy kącie wykrywania 100° w poziomie i 100° w pionie.

ⓘ **WSKAZÓWKA:** należy upewnić się, że czujnik zmierzchu i ruchu na podczerwień [6] nie jest oświetlany w nocy przez oświetlenie uliczne. Może to niekorzystnie wpływać na jego działanie.

1. Proszę użyć płyty montażowej [3] jako szablonu, aby zaznaczyć pozycje otworów. Proszę upewnić się, że rozmieszczenie otworów jest zgodne z rysunkiem (patrz rys. B).
2. Wywiercić dwa otwory o średnicy 6 mm i głębokości 30 mm. Włożyć kołki [1] w wywiercone otwory.
3. Przymocować płytę montażową [3], wkręcając śruby [2] przez przeznaczone do tego otwory w kołkach [1]. Proszę upewnić się, że płyta montażowa [3] jest dobrze zamocowana. W razie potrzeby dokręćcie śruby, aby zapewnić stabilne i bezpieczne zamocowanie.
4. Proszę umieścić lampę ścienną LED [5] na płycie montażowej [3] i zamocować ją bezpiecznie do ściany (patrz rys. C).

● Uruchomienie

1. Proszę zdjąć lampę ścienną LED [5] z płyty montażowej [3].
2. Otworzyć kapturek ochronny [10] i przesunąć przełącznik WŁĄCZ/WYŁĄCZ [9] do pozycji ON.
3. Zamknąć kapturek ochronny [10].

ⓘ **WSKAZÓWKA:** zwrócić uwagę na kapturek ochronny ochronną 10. Stopień ochrony IP44 można zapewnić tylko wtedy, gdy osłona ochronna 10 jest prawidłowo zamontowana.

4. Proszę umieścić lampę ścienną LED 5 na płycie montażowej 3 i zamocować ją bezpiecznie do ściany.

Produkt jest gotowy do zastosowania.

ⓘ **WSKAZÓWKA:** produkt automatycznie świeci się przez 20 sekund, gdy czujnik zmierzchu i ruchu na podczerwień 6 wykryje ruch po zapadnięciu zmroku (patrz rys. D).

● Czyszczenie i pielęgnacja

ⓘ **WSKAZÓWKA:** produkt nie wymaga konserwacji.

ⓘ **WSKAZÓWKA:** diod LED nie można wymieniać.

- Przed czyszczeniem należy wyłączyć produkt i odłączyć kabel USB 11 od gniazda USB.
- Ponadto należy zawsze zakładać kapturek ochronny 10 na gniazdo wejściowe USB 8.
- Nigdy nie należy zanurzać produktu w wodzie lub innych cieczach.
- Nigdy nie używać żrących środków czyszczących.
- Produkt należy regularnie czyścić suchą, niestrzępiącą się szmatką.
- Do usuwania uporczywych zabrudzeń należy używać lekko wilgotnej szmatki.

● Przechowywanie

- Produkt należy przechowywać w suchym, wolnym od kurzu miejscu, chronionym przed bezpośrednim działaniem promieni słonecznych.
- Jeśli produkt nie będzie używany przez dłuższy czas, wbudowany akumulator powinien być całkowicie naładowany, aby przedłużyć jego żywotność.
- Regularnie ładować wbudowany akumulator, jeśli nie używa się produktu przez dłuższy czas. Jest to niezbędne do oszczędzania akumulatora.

● Utylizacja

Opakowanie:
Opakowanie wykonane jest z materiałów przyjaznych dla środowiska, które można przekazać do

utylizacji w lokalnym punkcie przetwarzania surowców wtórnych.



Przy segregowaniu odpadów prosimy zwrócić uwagę na oznakowanie materiałów opakowaniowych, oznaczone są one skrótami (a) i numerami (b) o następującym znaczeniu: 1–7: Tworzywa sztuczne/20–22: Papier i tektura/80–98: Materiały kompozytowe.

Produkt:



Informacji na temat możliwości utylizacji wyeksploatowanego produktu udziela urząd gminy lub miasta.



Znajdujący się obok symbol przekreślonego pojemnika na śmieci na kołach pokazuje, że produkt podlega dyrektywie 2012/19/UE. Dyrektywa ta mówi, że produkt na koniec swojego czasu użytkowania nie może być usuwany ze zwykłymi odpadami domowymi, lecz musi zostać oddany do specjalnie utworzonych skupów, punktów zbiorczych lub zakładów utylizacji.

Elektroodpady nie mogą być wyrzucane do pojemników do selektywnej zbiórki odpadów komunalnych. Można je oddać w specjalnie wyznaczonych miejscach np. Punkt Selektywnej Zbiórki Odpadów Komunalnych lub/bądź w punktach handlowych oferujących w sprzedaży sprzęt elektroniczny.

Należy postępować zgodnie z obowiązującymi w Polsce przepisami dotyczącymi selektywnej zbiórki urządzeń elektrycznych i elektronicznych. Zużyty sprzęt może mieć szkodliwy wpływ na środowisko i zdrowie ludzi z uwagi na potencjalną zawartość niebezpiecznych substancji, mieszanin oraz części składowych. Gospodarstwo domowe spełnia ważną rolę w przyczynianiu się do ponownego użycia i odzysku surowców wtórnych, w tym recyklingu zużytego sprzętu. Na tym etapie kształtuje się postawy, które wpływają na zachowanie wspólnego dobra jakim jest czyste środowisko naturalne.





Produkt wraz z akcesoriami, instrukcja i materiały opakowaniowe nadają się do recyklingu i podlegają rozszerzonej odpowiedzialności producenta. Należy je usuwać oddzielnie, stosując się do przedstawionych informacji dotyczących segregacji odpadów, aby zapewnić lepszą utylizację odpadów. Logo Triman jest ważne tylko dla Francji.

Ta utylizacja jest bezpłatna.
Należy chronić środowisko i usuwać odpady w odpowiedni sposób.

Baterii/akumulatorów:



Szkody środowiskowe spowodowane nieprawidłową utylizacją baterii i akumulatorów!

Wadliwe lub zużyte baterie/akumulatory należy utylizować zgodnie z ROZPORZĄDZENIEM 2023/1542. Proszę zwrócić baterie/akumulatory za pośrednictwem lokalnych punktów zbiórki.

Symbol przekreślonego kontenera na śmieci na bateriach lub akumulatorach oznacza, że baterii i akumulatorów nie wolno wyrzucać z odpadami domowymi. Przed utylizacją należy wyjąć baterie/akumulatory z produktu. Mogą one zawierać szkodliwe metale ciężkie i należy je traktować jak odpady specjalne.

Symbole chemiczne metali ciężkich są następujące: Cd = kadm, Hg = rtęć, Pb = ołów.

Wbudowany akumulator nie może być rozmontowywany w celu utylizacji. Produkt należy przekazać w całości w punkcie zbiórki zużytej elektroniki.

Gwarancja

Produkt został wyprodukowany zgodnie z surowymi wytycznymi dotyczącymi jakości i dokładnie przetestowane przed dostawą. W przypadku wad materiałowych lub produkcyjnych przysługują Państwu prawa ustawowe wobec sprzedawcy produktu. Państwa prawa ustawowe nie są w żaden sposób ograniczone przez naszą gwarancję przedstawioną poniżej.

Gwarancja na ten produkt wynosi 3 lata od daty zakupu. Okres gwarancji rozpoczyna się od daty zakupu. Proszę przechowywać oryginalny rachunek w bezpiecznym miejscu, ponieważ ten dokument jest wymagany jako dowód zakupu.

Wszelkie uszkodzenia lub wady obecne już w momencie zakupu należy zgłosić niezwłocznie po rozpakowaniu produktu.

Jeżeli w ciągu 3 lat od daty zakupu produkt wykaże wady materiałowe lub produkcyjne, to – według naszego uznania – bezpłatnie go naprawimy lub wymienimy. Okres gwarancji nie ulega przedłużeniu o przyznane roszczenie gwarancyjne. Dotyczy to również wymienionych i naprawionych części.

Niniejsza gwarancja traci ważność, jeśli produkt został uszkodzony, był niewłaściwie użytkowany lub konserwowany.

Gwarancja obejmuje wady materiałowe i produkcyjne. Niniejsza gwarancja nie obejmuje części produktu, które podlegają normalnemu zużyciu i dlatego są uważane za części zużywalne (np. baterie, akumulatory, węże, wkłady atramentowe), ani nie obejmuje uszkodzeń części delikatnych, np. przełączników lub części wykonanych ze szkła.

Zgodnie z Kodeksem Cywilnym art. 581 §1 wraz z wymianą urządzenia lub ważnej części czas gwarancji rozpoczyna się na nowo.

W przypadku tego produktu czas gwarancji obowiązuje również dla akumulatora.

Sposób postępowania w przypadku naprawy gwarancyjnej

Aby zapewnić szybkie rozpatrzenie Państwa wniosku, prosimy stosować się do następujących wskazówek:

Przed skontaktowaniem się z działem serwisowym należy przygotować paragon i numer artykułu (IAN 514560_2510) jako dowód zakupu.
Numery artykułów można znaleźć na tabliczce znamionowe, na grawerunku, na stronie tytułowej jego instrukcji (na dole po lewej stronie) lub jako naklejkę na stronie odwrotnej lub spodniej.
W razie wystąpienia błędów w działaniu lub innych wad, należy skontaktować się najpierw z wymienionym poniżej działem serwisowym telefonicznie lub pocztą elektroniczną.
Produkt uznany za uszkodzony można następnie z dołączeniem dowodu zakupu (paragonu) i podaniem, na czym polega wada i kiedy wystąpiła, przesłać bezpłatnie na podany Państwu adres serwisu.

Serwis

(PL) **Serwis Polska**
Tel.: 223974996
E-Mail: owim@lidl.pl

CE IP44

Legenda použitých piktogramů ..... Strana 65

Použití k určenému účelu ..... Strana 66

Popis dílů ..... Strana 66

Technické údaje ..... Strana 67

Obsah dodávky ..... Strana 67

Obecné bezpečnostní pokyny ..... Strana 67
Bezpečnostní pokyny pro baterie a akumulátory ..... Strana 69

Před uvedením do provozu ..... Strana 69
Nabíjení akumulátoru ..... Strana 69

Montáž ..... Strana 70

Uvedení do provozu ..... Strana 71

Čistění a péče ..... Strana 71

Skladování ..... Strana 71

Zlikvidování ..... Strana 72

Záruka ..... Strana 73
Postup v případě uplatňování záruky ..... Strana 74
Servis ..... Strana 74

Legenda použitých piktogramů	
	Před použitím číst návod k použití
	**NEBEZPEČÍ!** Tento symbol v kombinaci se signálním slovem „NEBEZPEČÍ“ označuje nebezpečí s vysokým stupněm rizika a jestliže se mu nezabrání, má za následek vážné zranění nebo smrt.
	**VAROVÁNÍ!** Tento symbol se signálním slovem „VAROVÁNÍ“ označuje nebezpečí se středním stupněm rizika a jestliže se mu nezabrání, může mít za následek vážné zranění nebo smrt.
	**OPATRNĚ!** Tento symbol v kombinaci se signálním slovem „OPATRNĚ“ upozorňuje na nebezpečí s nízkým stupněm rizika, které může vést k lehkému nebo středně těžkému zranění, pokud se mu nezabrání.
	**POZOR!** Tento symbol v kombinaci se signálním slovem „POZOR“ označuje možné věcné škody.
	**POZNÁMKA:** Tento symbol v kombinaci se signálním slovem „POZNÁMKA“ poskytuje další užitečné informace.
	**VAROVÁNÍ! NEBEZPEČÍ VÝBUCHU!** Varování, které začíná touto značkou a slovy „VAROVÁNÍ! NEBEZPEČÍ VÝBUCHU!“ upozorňuje na možné nebezpečí výbuchu. Nerespektování tohoto varování může mít za následek vážná zranění nebo smrt a možné věcné škody. Dodržujte pokyny uvedené v tomto varování, abyste předešli vážným zraněním, ohrožení života nebo nebezpečí věcných škod!
	Tento příkazový symbol upozorňuje na nutnost použití ochranných rukavic! Dodržujte pokyny uvedené v tomto varování, abyste předešli poranění rukou o předměty nebo kontaktu s horkými anebo chemickými látkami.
	Třída ochrany III

Legenda použitých piktogramů	
ta	Maximální teplota okolního prostředí
⎓	Stejnosměrný proud/stejnosměrné napětí
	Chráněno před stříkající vodou
	USB zdířka
CE	Značka CE potvrzuje shodu s příslušnými směrnicemi ES platnými pro daný výrobek.
	Bezpečnostní pokyny Instrukce

Aku venkovní nástěnné LED svítidlo

● Použití k určenému účelu

Výrobek je určený k osvětlení venkovních prostorů, které nemají přípojku elektrického proudu. Výrobek je určen k soukromému používání, není určen k živnostenskému podnikání nebo pro jinou oblast využití.

- Tento výrobek není vhodný k osvětlení místností v domácnosti.

● Popis dílů

1. Hmoždinka (Ø 6 mm)
2. Šroub (Ø 4 x 30 mm)
3. Montážní deska
4. Otvor na připevnění
5. Nástěnné LED svítidlo
6. Soumrakový a infračervený pohybový senzor

7 Kontrolka nabíjení
8 Vstupní USB zdířka (typ C)
9 Spínač ZAP/VYP (ON/OFF)
10 Ochranná krytka
11 USB kabel

Technické údaje

Provozní napětí:	3,7 V ⎓
Akumulátor:	2 x lithium-Iontový akumulátor, 3,7 V, 2.200 mAh, 8,14 Wh, 18650-2200F (1IMR19/66) (nevyměnitelné uživatelem; výměnu může provést pouze kvalifikovaný odborník)
LED:	14 (2 x 7) teple bílých LED (3.000 K) (LED nelze vyměnit)
Celkový příkon:	7 W
Pohybový senzor:	dosah: 5 m úhel detekce: 100 °
Projekční plocha:	max. 136,5 cm^2
Druh ochrany:	IP44 (ochrana proti stříkající vodě)
Rozměry výrobku (š x h x v):	HG14574A: 70 x 76 x 155 mm HG14574B: 67 x 76 x 155 mm
Hmotnost výrobku:	260 g
Provozní teplota:	0 °C až 35 °C
Skladovací teplota:	-10 °C až +45 °C
Provozní vlhkost:	40 až 75 % relativní vlhkost vzduchu (RH)

Obsah dodávky

Bezprostředně po vybalení zkontrolujte úplnost dodávky a stav výrobku.

1 aku venkovní nástěnné LED svítidlo
1 USB kabel (0,5 m)
2 šrouby (Ø 4 x 30 mm)
2 hmoždinky (Ø 6 mm)
1 návod k montáži a použití

Obecné bezpečnostní pokyny

Před prvním použitím výrobku se seznamte se všemi bezpečnostními pokyny a pokyny k použití! Při předání výrobku dalšímu uživateli předejte současně i veškerou dokumentaci!

- Tento výrobek mohou používat děti od 8 let, osoby se sníženými fyzickými, smyslovými nebo duševními schopnostmi nebo s nedostatečnými zkušenostmi a znalostmi, pokud budou pod dohledem nebo byly poučeny o bezpečném používání výrobku a chápou nebezpečí, která z jeho používání vyplývají. Děti si s výrobkem nesmí hrát. Děti nesmí bez dohledu provádět čištění ani uživatelskou údržbu.
- Děti nikdy nenechávejte bez dohledu s obalovým materiálem. Hrozí jim nebezpečí udušení obalovým materiálem. Děti nebezpečí často podceňují.
- Během montáže chraňte pracoviště před dětmi. K obsahu dodávky patří velký počet šroubů a jiných malých dílů. Tyto předměty mohou být v případě spolknutí nebo vdechnutí životu nebezpečné.
- Nepoužívejte výrobek pokud jste zjistili, že je poškozený!
- LED nelze vyměnit.
- Pokud LED na konci jejich životnosti přestanou svítit, musí se celý výrobek vyměnit.
- Připojujte výrobek pouze do správně nainstalované USB zdířky. Napětí musí odpovídat údajům v kapitole „Technické údaje“.
- Výrobek se nesmí nikdy nabíjet přes PC nebo notebook, protože se mohou oba přístroje vysokou spotřebou proudu poškodit.
- Neprovádějte na výrobku žádné změny ani ho neopravujte.
- Neponořujte výrobek nikdy do vody nebo jiných tekutin!
- Při poškození výrobku nebo USB kabelu [11] odstraňte celý výrobek do odpadu.
- Dbejte na to, aby se USB kabel [11] nepoškodil ostrými hranami nebo horkými předměty. Před použitím úplně odviňte USB kabel [11].
- Chraňte výrobek před horkem a chladem.
- Akumulátor nemůže uživatel vyměnit. Výměnu může provést pouze kvalifikovaná osoba.
- Dbejte na to, že adaptér spotřebovává malé množství energie i když není výrobek zapnutý. Pro vypnutí adaptéru ho vytáhněte ze zásuvky.
- Síťový adaptér není v obsahu dodávky.
- Dodaný USB kabel [11] je vhodný jen k použití s výrobkem.
- Nedívejte se přímo do světla výrobku a nemiřte světelným paprskem výrobku do očí jiných osob. To může negativně ovlivnit vidění.
- Tento výrobek může vyzařovat nebezpečné optické záření. Nedívejte se přímo do světla výrobku. To může škodit vašim očím.

Bezpečnostní pokyny pro baterie a akumulátory

- **NEBEZPEČÍ OHROŽENÍ ŽIVOTA!** Uchovávejte baterie a akumulátory mimo dosah dětí. V případě spolknutí okamžitě vyhledejte lékařskou pomoc!
- Při požití může dojít k popáleninám, perforaci měkkých tkání a úmrtí. K závažným popáleninám může dojít do 2 hodin po požití.
- **NEBEZPEČÍ VÝBUCHU!** Nenabíjecí baterie nikdy znovu nenabíjejte. Baterie nebo akumulátory nezkratujte ani je neotevírejte. Hrozí přehřátí, nebezpečí požáru nebo jejich prasknutí.
- Nikdy neházejte baterie nebo akumulátory do ohně ani do vody.
- Nevystavujte baterie nebo akumulátory mechanickému zatížení.

Nebezpečí vytečení baterií/akumulátorů

- Zabraňte extrémním podmínkám a teplotám, např. na topení anebo na slunci, které mohou negativně ovlivnit funkci baterií nebo akumulátorů.
- V případě vytečení baterií/akumulátorů zabraňte kontaktu chemikálií s pokožkou, očima a sliznicemi! Omyjte ihned postižená místa dostatečným množstvím čisté vody a vyhledejte lékařskou pomoc!
- **NOSTE OCHRANNÉ RUKAVICE!** Vyteklé i poškozené baterie nebo akumulátory mohou při kontaktu s pokožkou způsobit její poleptání. Noste proto vhodné rukavice.
- Tento výrobek má vestavěný akumulátor, který nemůže uživatel vyměnit. Demontáž nebo výměnu akumulátorů smí provádět jen výrobce, servis nebo podobně kvalifikovaná osoba, aby se předešlo možným ohrožením. Při likvidaci je třeba poukázat na to, že výrobek obsahuje akumulátory.

Před uvedením do provozu

Poznámka: Odstraňte veškerý obalový materiál z výrobku.

Nabíjení akumulátoru (viz obr. A)

⚠ **POZOR!** Výrobek se nesmí nikdy nabíjet přes PC nebo notebook, protože se mohou oba přístroje vysokou spotřebou proudu poškodit.

ⓘ **POZNÁMKA:** Výrobek musí být připojený k síťovému adaptéru. Je třeba dbát na technické údaje těchto přístrojů (nejsou v obsahu dodávky).

ⓘ **POZNÁMKA:** Pro používání výrobku bez USB kabelu 11 se musí akumulátor nejdříve nabít. Nabíjení trvá cca 5 hodin. Akumulátor je pevně zabudovaný do výrobku.

ⓘ **POZNÁMKA:** Před prvním použitím výrobek úplně nabijte.

1. Otevřete ochrannou krytku 10 a připojte USB kabel 11 do USB zdířky síťového adaptéru.
2. Zastrčte USB zástrčku typu C USB kabelu 11 do vstupní USB zdířky typu C 8 na výrobku.
3. Zastrčte síťový adaptér do zásuvky.
4. Pokud je akumulátor úplně vybitý, trvá nabíjení cca 5 hodin.
5. Odpojte USB kabel 11 od výrobku, abyste zabránili vybití akumulátoru.
6. Před dalším použitím výrobku nasaďte ochrannou krytku 10. Jinak by při venkovním použití mohla do výrobku vniknout voda.

ⓘ **POZNÁMKA:** Vestavěný regulátor nabíjení výrobku zabraňuje přebíjení akumulátoru.

ⓘ **POZNÁMKA:** Vzhledem k ochraně akumulátoru nelze výrobek nabíjet při teplotách nižších než 0 °C a vyšších než 35 °C.

ⓘ **POZNÁMKA:** Před uskladněním akumulátor úplně nabijte. Pokud skladujete výrobek déle než 3 měsíce, pak akumulátor vždy každé 3 měsíce úplně nabíjejte.

ⓘ **POZNÁMKA:** Doporučuje se použít výrobek do 3 měsíců od zakoupení.

● Montáž

- Ujistěte se, že při vrtání do stěny nezasáhnete elektrické vedení nebo plynové anebo vodovodní potrubí. Pro vyvrtání otvorů do cihlové zdi použijte vrtačku. Dbejte na dodržování všech bezpečnostních pokynů uvedených v návodu k použití vrtačky. Jinak hrozí nebezpečí usmrcení nebo zranění zásahem elektrického proudu.

Při výběru místa k montáži výrobku dbejte na následující:

ⓘ **POZNÁMKA:** Soumrakový a infračervený pohybový senzor 6 má detekční dosah 5 m v závislosti na výšce instalace (ideální je výška 1,80 m – 2,50 m), s detekčním úhlem 100° horizontálně a 100° vertikálně.

ⓘ **POZNÁMKA:** Dbejte na to, aby nebyly soumrakový a infračervený pohybový senzor 6 v noci osvětlené pouličním osvětlením. Může to ovlivnit jejich účinnost.

1. Použijte montážní desku 3 jako šablonu pro vyznačení míst pro vyvrtání otvorů. Dbejte na

to, aby vyrovnání otvorů odpovídalo obrázku (viz obr. B).
2. Vyvrtejte dva otvory o průměru 6 mm a hloubce 30 mm. Nastrčte do vyvrtaných otvorů hmoždinky [1].
3. Připevněte montážní desku [3] zašroubováním šroubů [2] do otvorů s hmoždinkami [1]. Ujistěte se, že je montážní deska [3] pevně usazená. V případě potřeby dotáhněte šrouby, abyste zajistili pevné a bezpečné uchycení.
4. Umístěte nástěnné LED svítidlo [5] na montážní desku [3] a pevně ho připevněte ke stěně (viz obr. C).

Uvedení do provozu

1. Odstraňte nástěnné LED svítidlo [5] z montážní desky [3].
2. Otevřete ochrannou krytku [10] a posuňte spínač ZAP/VYP [9] do polohy ZAP.
3. Uzavřete ochrannou krytku [10].

ⓘ **POZNÁMKA:** Dávejte pozor na ochrannou krytku [10]. Stupeň krytí IP44 lze zaručit pouze při správném nasazení ochranné krytky [10].

4. Umístěte nástěnné LED svítidlo [5] na montážní desku [3] a pevně ho připevněte na stěnu.

Nyní je výrobek připravený k provozu.

ⓘ **POZNÁMKA:** Výrobek se automaticky rozsvítí na 20 vteřin, pokud po setmění soumrakový a infračervený pohybový senzor [6] zaznamenají pohyb (viz obr. D).

Čistění a péče

ⓘ **POZNÁMKA:** Výrobek je bezúdržbový.
ⓘ **POZNÁMKA:** LED nelze vyměnit.

- Před čištěním výrobek vypněte a vytáhněte USB kabel [11] z USB zdířky.
- Vždy přitom zavřete ochrannou krytku [10] vstupní USB zdířky [8].
- Neponořujte výrobek nikdy do vody nebo jiných tekutin.
- V žádném případě nepoužívejte žíravé čisticí prostředky.
- Výrobek čistěte pravidelně suchou utěrkou, která nepouští vlákna.
- K odstranění odolných nečistot použijte mírně navlhčenou utěrku.

Skladování

- Výrobek skladujte na suchém, bezprašném místě chráněném před přímým slunečním zářením.

- Pokud se výrobek delší dobu nepoužívá, měl by se vestavěný akumulátor úplně nabít, aby se prodloužila jeho životnost.
- Pokud výrobek delší dobu nepoužíváte, pravidelně nabíjejte vestavěný akumulátor. To je nutné pro šetření akumulátoru.

Zlikvidování

Balení:
Obal se skládá z ekologických materiálů, které můžete zlikvidovat prostřednictvím místních sběren recyklovatelných materiálů.



Při třídění odpadu se řiďte podle označení obalových materiálů zkratkami (a) a čísly (b), s následujícím významem: 1–7: umělé hmoty/20–22: papír a lepenka/ 80–98: složené látky.

Výrobek:



O možnostech likvidace vysloužilých zařízení se informujte u správy vaší obce nebo města.



Vedle uvedený symbol přeškrtnuté odpadní nádoby na kolečkách značí, že pro výrobek platí směrnice 2012/19/EU. Tato směrnice stanovuje, že se přístroj nesmí odstraňovat do normálního domácího odpadu, ale do zvláštních, speciálně založených sběren, sběren zužitkovatelných materiálů nebo speciálních provozů.





Výrobek včetně příslušenství, návodu a obalových materiálů je recyklovatelný a vztahuje se na něj rozšířená odpovědnost výrobce. Pro lepší zpracování odpadu proveďte při likvidaci třídění podle zobrazené Info-tri (informace o třídění). Logo Triman platí jen pro Francii.

Toto odstranění do odpadu je pro Vás bezplatné.
Chraňte životní prostředí a odstraňujte do odpadu odborně.

Baterií/akumulátorů:



Poškození životního prostředí nesprávnou likvidací baterií/ akumulátorů!

Vadné nebo vybité baterie/akumulátory musíte likvidovat v souladu s NAŘÍZENÍM 2023/1542.

Odevzdejte baterie/akumulátory v nabízených místních sběrných místech.

Symbol přeškrtnuté popelnice na bateriích nebo akumulátorech znamená, že baterie a akumulátory nesmíte likvidovat v komunálním odpadu. Před likvidací z výrobku vyjměte baterie nebo aku-pack. Tyto součásti mohou obsahovat toxické těžké kovy a musí být likvidovány jako zvláštní odpad.

Chemické symboly těžkých kovů: Cd = kadmium, Hg = rtuť, Pb = olovo.

Vestavěný akumulátor nelze k provedení likvidace do odpadu demontovat. Odevzdejte výrobek do sběrny pro staré elektronické přístroje.

Záruka

Výrobek byl vyroben podle přísných směrnic kvality a před dodáním pečlivě otestován. V případě materiálních nebo výrobních vad máte zákonná práva vůči prodejci výrobku. Vaše zákonná práva nejsou níže uvedenou zárukou nijak omezená.

Záruka na tento výrobek je 3 roky od data zakoupení. Záruční doba začíná dnem zakoupení. Originál dokladu o zakoupení si uschovejte na bezpečném místě, protože tento doklad je vyžadován jako doklad o koupi.

Jakékoli poškození nebo závady, které se vyskytly již v okamžiku nákupu, musí být nahlášeny ihned po vybalení výrobku.

Pokud se u výrobku během 3 let od data zakoupení projeví vada materiálu nebo výrobní vada, pak vám ho podle naší volby bezplatně opravíme nebo vyměníme. Záruční doba se po uznané reklamaci neprodlužuje. To platí také pro vyměněné a opravené díly.

Tato záruka je neplatná, pokud byl výrobek poškozený nebo nesprávně používaný anebo udržovaný.

Záruka se kryje na materiálové a výrobní vady. Tato záruka se nevztahuje na díly výrobku, které jsou vystaveny běžnému opotřebení, a proto je lze považovat za spotřební díly (např. baterie, akumulátory, hadice, inkoustové patrony) nebo na poškození křehkých součástí, jako jsou např. spínače nebo díly, které jsou vyrobeny ze skla.

U tohoto výrobku se záruční doba vztahuje také na akumulátor.

Postup v případě uplatňování záruky

Pro zajištění rychlého zpracování Vašeho případu se řiďte následujícími pokyny:

Pro všechny požadavky si připravte pokladní stvrzenku a číslo artiklu (IAN 514560_2510) jako doklad o zakoupení.
Číslo artiklu najdete na typovém štítku, gravuře, titulní stránce návodu (vlevo dole) nebo na nálepce na zadní nebo spodní straně.
V případě poruch funkce nebo jiných závad nejdříve kontaktujte, telefonicky nebo e-mailem, v následujícím textu uvedené servisní oddělení.
Výrobek registrovaný jako vadný potom můžete s přiloženým dokladem o zakoupení (pokladní stvrzenkou) a údaji k závadě a kdy k ní došlo, bezplatně zaslat na adresu servisu, která Vám byla sdělena.

Servis

(CZ) **Servis Česká republika**
Tel.: 800 143 873
E-Mail: owim@lidl.cz

CE IP44

Legenda použitých piktogramov ..... Strana 76

Používanie v súlade s určeným účelom ..... Strana 77

Popis častí ..... Strana 78

Technické údaje ..... Strana 78

Obsah dodávky ..... Strana 78

Všeobecné bezpečnostné upozornenia ..... Strana 79
Bezpečnostné upozornenia týkajúce sa batérií/akumulátorových batérií ..... Strana 80

Pred prvým uvedením do prevádzky ..... Strana 81
Nabíjanie akumulátorovej batérie ..... Strana 81

Montáž ..... Strana 81

Uvedenie do prevádzky ..... Strana 82

Čistenie a údržba ..... Strana 83

Skladovanie ..... Strana 83

Likvidácia ..... Strana 83

Záruka ..... Strana 84
Postup v prípade poškodenia v záruke ..... Strana 85
Servis ..... Strana 85

Legenda použitých piktogramov	
	Pred použitím si prečítajte návod na obsluhu.
	**NEBEZPEČENSTVO!** Tento symbol so signálnym slovom „NEBEZPEČENSTVO“ upozorňuje na nebezpečenstvo s vysokým stupňom rizika, ktoré v prípade, že sa mu nepredíde, vedie k ťažkému poraneniu alebo smrti.
	**VAROVANIE!** Tento symbol so signálnym slovom „VAROVANIE“ upozorňuje na nebezpečenstvo so stredným stupňom rizika, ktoré môže v prípade, že sa mu nevyhnete, viesť k ťažkému poraneniu alebo k smrti.
	**OPATRNE!** Tento symbol so signálnym slovom „OPATRNE“ upozorňuje na nebezpečenstvo s nízkym stupňom rizika, ktoré v prípade, že sa mu nepredíde, môže viesť k ľahkému alebo strednému poraneniu.
	**POZOR!** Tento symbol so signálnym slovom „POZOR“ upozorňuje na nebezpečenstvo možných materiálnych škôd.
	**POZNÁMKA:** Tento symbol so signálnym slovom „POZNÁMKA“ ponúka ďalšie užitočné informácie.
	**VAROVANIE! NEBEZPEČENSTVO EXPLÓZIE!** Varovanie, ktoré je označené týmto symbolom a slovom „VAROVANIE! NEBEZPEČENSTVO EXPLÓZIE!“, upozorňuje na možné nebezpečenstvo explózie. Nerešpektovanie takéhoto výstražného upozornenia môže mať za následok vážne poranenia alebo smrť a môže spôsobiť škody na majetku. Dodržiavajte pokyny v tomto varovaní, aby ste predišli vážnym zraneniam, smrti alebo riziku vecných škôd!
	Tento príkazový znak poukazuje na nosenie vhodných ochranných rukavíc! Riaďte sa pokynmi tohto varovania, aby nedošlo k poraneniu rúk predmetmi alebo kontaktu s horúcimi alebo chemickými materiálmi.

Legenda použitých piktogramov	
	Trieda ochrany III
ta	Maximálna teplota okolia
	Jednosmerný prúd/napätie
	S ochranou proti striekajúcej vode
	USB prípojka
	Značka CE potvrdzuje zhodu so smernicami EÚ vzťahujúcimi sa na tento výrobok.
	Bezpečnostné upozornenia Manipulačné pokyny

Aku vonkajšie nástenné LED svietidlo

● Používanie v súlade s určeným účelom

Výrobok je určený na osvetlenie vonkajších oblastí, ktoré nemajú prúdové pripojenie. Výrobok je určený iba na súkromné používanie a nie na komerčné účely alebo pre iné oblasti nasadenia.

- Tento výrobok nie je vhodný na osvetlenie miestností v domácnosti.

Popis častí

1 Rozperka (Ø 6 mm)
2 Skrutka (Ø 4 x 30 mm)
3 Montážna doska
4 Upevňovací otvor
5 Nástenné LED svietidlo
6 Súmrakový a infračervený senzor pohybu
7 Indikátor nabíjania
8 Vstupná USB zásuvka (typ C)
9 Za-/vypínač (ON/OFF)
10 Ochranný kryt
11 USB kábel

Technické údaje

Prevádzkové napätie:	3,7 V⎓
Akumulátorová batéria:	2 x lítium-iónová akumulátorová batéria, 3,7 V⎓, 2200 mAh, 8,14 Wh, 18650-2200F (1IMR19/66) (nie je možné ich vymeniť používateľom; výmenu môže vykonať iba kvalifikovaný personál)
LED diódy:	14 (2 x 7) teplé biele LED diódy (3000 K) (LED diódy nie je možné vymeniť)
Celkový výkon:	7 W
Senzor pohybu:	dosah: 5 m uhol dosahu: 100 °
Projektovaná plocha:	max. 136,5 cm^2
Druh ochrany:	IP44 (s ochranou proti striekajúcej vode)
Rozmery výrobku (Š x H x V):	HG14574A: 70 x 76 x 155 mm HG14574B: 67 x 76 x 155 mm
Hmotnosť výrobku:	260 g
Prevádzková teplota:	0 °C až 35 °C
Teplota uskladnenia:	-10 °C až +45 °C
Prevádzková vlhkosť:	40 až 75 % relatívna vlhkosť (RH)

Obsah dodávky

Bezprostredne po vybalení vždy skontrolujte úplnosť dodávky, ako aj bezchybný stav výrobku.

1 aku vonkajšie nástenné LED svietidlo
1 USB kábel (0,5 m)
2 skrutky (Ø 4 x 30 mm)
2 rozperky (Ø 6 mm)
1 návod na montáž a obsluhu

Všeobecné bezpečnostné upozornenia

Skôr, ako začnete výrobok používať, oboznámte sa so všetkými pokynmi týkajúcimi sa ovládania a bezpečnosti! Ak výrobok odovzdávate ďalšej osobe, priložte k nemu aj všetky podklady!

- Tento výrobok môžu používať deti od 8 rokov, ako aj osoby so zníženými psychickými, senzorickými alebo duševnými schopnosťami, alebo s nedostatkom skúseností a vedomostí, ak sú pod dozorom alebo ak boli poučené v súvislosti s bezpečným používaním výrobku a ak porozumeli nebezpečenstvám spojeným s jeho používaním. Deti sa s výrobkom nesmú hrať. Čistenie a používateľskú údržbu nesmú vykonávať deti bez dozoru.
- Nikdy nenechávajte deti bez dozoru s obalovým materiálom. Obalový materiál predstavuje nebezpečenstvo udusenia. Deti často podceňujú nebezpečenstvo.
- Počas montáže zabráňte prístupu detí do pracovnej oblasti. K obsahu dodávky patrí i množstvo skrutiek a iných drobných dielov. Tieto môžu byť v prípade prehltnutia alebo vdýchnutia životunebezpečné.
- Ak zistíte akékoľvek poškodenie výrobku, nepoužívajte ho!
- LED diódy nie je možné vymeniť.
- Ak LED na konci svojej životnosti zlyhajú, je potrebné vymeniť celý výrobok.
- Výrobok pripájajte iba k správne nainštalovanej USB zásuvke. Príslušné napätie sa musí zhodovať s údajmi v odseku „Technické údaje“.
- Výrobok sa nikdy nesmie nabíjať pomocou počítača alebo notebooku, pretože by ho to mohlo poškodiť kvôli vysokej spotrebe energie.
- Výrobok nijako sami nepozmeňujte ani neopravujte.
- Výrobok nikdy neponárajte do vody alebo iných kvapalín!
- Keď je výrobok alebo USB kábel [11] poškodený, zlikvidujte výrobok.
- Dávajte pozor na to, aby sa USB kábel [11] nemohol poškodiť na ostrých hranách alebo horúcich predmetoch. USB kábel [11] pred použitím úplne odmotajte.
- Výrobok chráňte pred extrémnou horúčavou a chladom.
- Akumulátorovú batériu nemôže vymeniť používateľ. Vymeniť môže iba kvalifikovaná osoba.
- Upozorňujeme, že adaptér spotrebúva malé množstvo energie, keď je zapojený, aj keď výrobok nie je zapnutý. Ak chcete ukončiť prevádzku adaptéra, vytiahnite ho zo zásuvky.
- Sieťový adaptér nie je súčasťou dodávky.
- Priložený USB kábel [11] slúži len na používanie s týmto výrobkom.

- Nepozerajte sa priamo do svetla výrobku a nesmerujte svetelný lúč výrobku do očí iných ľudí. To môže mať vplyv na zrak.
- Tento výrobok môže vyžarovať nebezpečné optické žiarenie. Nepozerajte sa priamo do svetla výrobku. Môže to poškodiť Vaše oči.

Bezpečnostné upozornenia týkajúce sa batérií/akumulátorových batérií

- **NEBEZPEČENSTVO OHROZENIA ŽIVOTA!** Batérie/akumulátorové batérie držte mimo dosahu detí. V prípade prehltnutia okamžite vyhľadajte lekára!
- Prehltnutie môže mať za následok popáleniny, perforáciu mäkkých tkanív a smrť. Ťažké popáleniny môžu nastať do 2 hodín po prehltnutí.
- **NEBEZPEČENSTVO EXPLÓZIE!** Nenabíjateľné batérie nikdy znova nenabíjajte. Batérie/akumulátorové batérie neskratujte a/alebo neotvárajte. Následkom môže byť prehriatie, požiar alebo explózia.
- Batérie/akumulátorové batérie nikdy nehádžte do ohňa alebo vody.
- Nevystavujte batérie/akumulátorové batérie mechanickej záťaži.

Riziko vytečenia batérií/akumulátorových batérií

- Batérie/akumulátorové batérie nikdy nevystavujte extrémnym podmienkam a teplotám, ktoré by na ne mohli pôsobiť, napr. na vykurovacích telesách/priamom slnečnom žiarení.
- Ak batérie/akumulátorové batérie vytiekli, zabráňte kontaktu pokožky, očí a slizníc s chemikáliami! Ihneď vypláchnite postihnuté miesta väčším množstvom čistej vody a okamžite vyhľadajte lekára!
- **NOSTE OCHRANNÉ RUKAVICE!** Vytečené alebo poškodené batérie/akumulátorové batérie môžu pri kontakte s pokožkou spôsobiť poleptanie. V takom prípade preto noste vhodné ochranné rukavice.
- Tento produkt obsahuje zabudovanú akumulátorovú batériu, ktorú nemôže vymeniť používateľ. Vybratie alebo výmenu akumulátorovej batérie smie vykonať iba výrobca alebo jeho zákaznícka služba alebo osoba s podobnou kvalifikáciou, aby nedošlo k ohrozeniu. Pri likvidácii je potrebné poukázať na to, že tento produkt obsahuje akumulátorovú batériu.

Pred prvým uvedením do prevádzky

Poznámka: Odstráňte celý obalový materiál z výrobku.

Nabíjanie akumulátorovej batérie (pozri obr. A)

⚠ **POZOR!** Výrobok sa nikdy nesmie nabíjať pomocou počítača alebo notebooku, pretože by ich to mohlo poškodiť kvôli vysokej spotrebe energie.

ⓘ **POZNÁMKA:** Výrobok musí byť pripojený k zdroju napájania. Je potrebné dodržiavať technické údaje týchto zariadení (nie sú súčasťou dodávky).

ⓘ **POZNÁMKA:** Ak chcete výrobok používať bez USB kábla 11, musíte pred použitím nabiť akumulátorovú batériu. Proces nabíjania trvá cca. 5 hodín. Akumulátorová batéria je pevne zabudovaná vo výrobku.

ⓘ **POZNÁMKA:** Pred prvým používaním výrobok úplne nabite.

1. Otvorte ochranný kryt 10 a pripojte USB kábel 11 k USB prípojke sieťového dielu.
2. Pripojte USB zástrčku typu C USB kábla 11 do vstupnej USB zásuvky 8 na výrobku.
3. Sieťový diel zapojte do zásuvky.
4. Čas nabíjania je približne 5 hodín, ak je akumulátorová batéria úplne vybitá.
5. Odpojte USB kábel 11 od výrobku, aby ste predišli vybitiu batérií.
6. Pred opätovným použitím výrobku zatvorte ochranný kryt 10. V opačnom prípade môže pri používaní vonku do výrobku vniknúť voda.

ⓘ **POZNÁMKA:** Zabudovaný regulátor nabíjania výrobku zabraňuje prílišnému nabitiu akumulátorovej batérie.

ⓘ **POZNÁMKA:** Z dôvodu ochrany akumulátorovej batérie sa výrobok nemôže nabíjať pri teplotách nižších ako 0 °C a vyšších ako 35 °C.

ⓘ **POZNÁMKA:** Pred uskladnením akumulátorovú batériu úplne nabite. Ak chcete výrobok skladovať dlhšie ako 3 mesiace, akumulátorovú batériu každé 3 mesiace úplne nabite.

ⓘ **POZNÁMKA:** Odporúčame použiť výrobok do 3 mesiacov od zakúpenia.

Montáž

- Uistite sa, že pri vŕtaní do steny nezasiahnete rozvody elektrického prúdu, plynu alebo vody. Na vyvŕtanie otvorov do tehlovej steny použite vŕtačku. Bezpodmienečne dodržiavajte všetky bezpečnostné upozornenia v návode na

obsluhu vŕtačky. Inak hrozí nebezpečenstvo smrti alebo poranenia v dôsledku zásahu elektrickým prúdom.

Pri výbere miesta montáže výrobku dbajte na nasledujúce faktory:

ⓘ **POZNÁMKA:** Súmrakový senzor a infračervený senzor pohybu [6] má dosah snímania 5 m v závislosti od montážnej výšky (ideálne výška 1,80 m – 2,50 m) s uhlom dosahu 100° horizontálne a 100° vertikálne.

ⓘ **POZNÁMKA:** Dbajte na to, aby senzor pohybu [6] v noci neožarovalo pouličné osvetlenie. Môže to ovplyvňovať spôsob fungovania.

1. Montážnu dosku [3] použite ako šablónu na označenie polôh pre vŕtané otvory. Uistite sa, že orientácia otvorov zodpovedá obrázku (pozri obr. B).
2. Vyvŕtajte dva otvory s priemerom 6 mm a hĺbkou 30 mm. Vložte rozperky [1] do vyvŕtaných otvorov.
3. Pripevnite montážnu dosku [3] zaskrutkovaním skrutiek [2] cez určené otvory do rozperiek [1]. Uistite sa, že montážna doska [3] je bezpečne na svojom mieste. V prípade potreby dotiahnite skrutky, aby ste zabezpečili pevné a bezpečné upevnenie.
4. Umiestnite nástenné LED svietidlo [5] na montážnu dosku [3] a bezpečne ho pripevnite na stenu (pozri obr. C).

● Uvedenie do prevádzky

1. Odstráňte nástenné LED svietidlo [5] z montážnej dosky [3].
2. Otvorte ochranný kryt [10] a posuňte hlavný za-/vypínač [9] do polohy ON.
3. Zatvorte ochranný kryt [10].

ⓘ **POZNÁMKA:** Venujte pozornosť ochrannému krytu [10]. Stupeň ochrany IP44 je možné zaručiť iba vtedy, ak je ochranný kryt [10] správne nasadený.

4. Umiestnite nástenné LED svietidlo [5] na montážnu dosku [3] a bezpečne ho pripevnite na stenu.

Výrobok je teraz pripravený na používanie.

ⓘ **POZNÁMKA:** Výrobok sa automaticky rozsvieti na 20 sekúnd, keď súmrakový senzor a infračervený senzor pohybu [6] zaznamená pohyb po zotmení (pozri obr. D).

Čistenie a údržba

ⓘ **POZNÁMKA:** Výrobok si nevyžaduje údržbu.

ⓘ **POZNÁMKA:** LED nie je možné vymieňať.

- Pred čistením vypnite výrobok a odpojte USB kábel [11] z USB zásuvky.
- Vždy zatvorte ochranný kryt [10] vstupnej USB zásuvky [8].
- Výrobok nikdy neponárajte do vody alebo iných kvapalín.
- Nikdy nepoužívajte korozívne čistiace prostriedky.
- Výrobok pravidelne čistite suchou handričkou, ktorá nepúšťa vlákna.
- Na odstránenie usadených nečistôt použite jemne navlhčenú handričku.

Skladovanie

- Uskladnite výrobok na suchom, bezprašnom mieste chránenom pred priamym slnečným žiarením.
- Ak sa výrobok dlhší čas nepoužíva, zabudovaná akumulátorová batéria by sa mala úplne nabiť, aby sa predĺžila jej životnosť.
- Ak výrobok dlhší čas nepoužívate, pravidelne nabíjajte zabudovanú akumulátorovú batériu. Je to potrebné na šetrenie akumulátorovej batérie.

Likvidácia

Obal:
Obal pozostáva z ekologických materiálov, ktoré môžete odovzdať na miestnych recyklačných zberných miestach.



Všímajte si prosím označenie obalových materiálov pre triedenie odpadu, sú označené skratkami (a) a číslami (b) s nasledujúcim významom: 1–7: Plasty/20–22: Papier a kartón/80–98: Spojené látky.

Výrobok:



Informácie o možnostiach likvidácie opotrebovaného výrobku získate na Vašej správe obce alebo mesta.



Bočne umiestnený symbol prečiarknutého kontajnera s kolieskami znamená, že tento prístroj podlieha smernici 2012/19/EÚ. Táto smernica hovorí, že prístroj na konci jeho životnosti nesmiete odhodiť do normálneho domového odpadu, ale ho musíte odovzdať na špeciálne zriadených zberných

miestach, zariadeniach pre recykláciu cenných surovín alebo pre recykláciu odpadu.

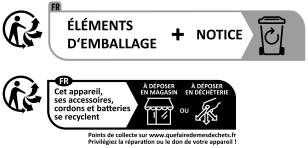

Výrobok vrát. príslušenstva, návodu a obalových materiálov je recyklovateľný a podlieha rozšírenej zodpovednosti výrobcu. V záujme lepšieho spracovania odpadu ich likvidujte oddelene podľa uvedených informácií o triedení. Logo Triman platí iba pre Francúzsko.

Táto likvidácia je pre Vás bezplatná.
Chráňte životné prostredie a likvidujte odpad správnym spôsobom.

Batérií/akumulátorov:



Pri nesprávnej likvidácii batérií/akumulátorov hrozí poškodenie životného prostredia!

Defektné alebo opotrebované batérie/akumulátorové batérie musia byť odovzdané na recykláciu podľa NARIADENIA 2023/1542. Batérie/akumulátorové batérie a prístroj odovzdajte prostredníctvom dostupných miestnych zberných stredísk.

Symbol preškrtnutého smetného koša na batériach alebo akumulátorových batériach znamená, že batérie a akumulátorové batérie nesmiete vyhadzovať do domového odpadu. Pred likvidáciou vyberte batérie/akumulátorové batérie z výrobku. Môžu obsahovať jedovaté ťažké kovy a je potrebné zaobchádzať s nimi ako s nebezpečným odpadom.

Chemické značky ťažkých kovov sú nasledujúce: Cd = kadmium, Hg = ortuť, Pb = olovo.

Zabudovanú akumulátorovú batériu nemožno pri likvidácii vybrať. Celý výrobok odovzdajte na zbernom mieste pre staré elektronické zariadenia.

● Záruka

Výrobok bol starostlivo vyrobený v súlade s prísnymi smernicami kvality a pred dodaním dôkladne otestovaný. V prípade materiálových alebo výrobných chýb máte zákonné práva voči predajcovi výrobku. Vaše zákonné práva nie sú žiadnym spôsobom obmedzené našou zárukou uvedenou nižšie.

Záruka na tento výrobok je 3 roky od dátumu nákupu. Záručná doba začína plynúť dátumom kúpy. Originál dokladu o kúpe si uschovajte na

bezpečnom mieste, pretože tento doklad je potrebný ako dôkaz o kúpe.

Akékoľvek poškodenie alebo nedostatky prítomné už v čase nákupu je potrebné nahlásiť ihneď po vybalení výrobku.

Ak sa v priebehu 3 rokov od dátumu zakúpenia preukáže, že výrobok vykazuje chyby materiálu alebo spracovania, podľa vlastného uváženia Vám ho bezplatne opravíme alebo vymeníme. Záručná doba sa na základe poskytnutej záručnej reklamácie nepredlžuje. To platí aj pre vymenené alebo opravené diely.

Táto záruka je neplatná, ak bol výrobok poškodený alebo nesprávne používaný alebo udržiavaný.

Záruka sa vzťahuje na chyby materiálu a výrobné chyby. Táto záruka sa nevzťahuje na časti výrobku, ktoré podliehajú bežnému opotrebovaniu, a preto sa považujú za opotrebovateľné diely (napr. batérie, nabíjateľné batérie, hadice, atramentové kazety), ani na poškodenie krehkých častí, napr. spínačov alebo častí zo skla.

Pri tomto výrobku sa záručná doba vzťahuje aj na akumulátorovú batériu.

Postup v prípade poškodenia v záruke

Pre zaručenie rýchleho spracovania Vašej požiadavky dodržte prosím nasledujúce pokyny:

Pre všetky otázky majte pripravený pokladničný doklad a číslo výrobku (IAN 514560_2510) ako dôkaz o kúpe.
Číslo výrobku nájdete na typovom štítku, gravúre, na prednej strane Vášho návodu (dole vľavo) alebo ako nálepku na zadnej alebo spodnej strane.
Ak sa vyskytnú funkčné poruchy alebo iné nedostatky, najskôr telefonicky alebo e-mailom kontaktujte následne uvedené servisné oddelenie.
Produkt označený ako defektný potom môžete s priloženým dokladom o kúpe (pokladničný lístok) a uvedením, v čom spočíva nedostatok a kedy sa vyskytol, bezplatne odoslať na Vám oznámenú adresu servisného pracoviska.

Servis

(SK) **Servis Slovensko**
Tel.: 0850 232001
E-pošta: owim@lidl.sk

CE IP44

Leyenda de pictogramas utilizados ..... Página 87

Uso adecuado ..... Página 88

Descripción de los componentes ..... Página 88

Características técnicas ..... Página 89

Volumen de suministro ..... Página 89

Indicaciones generales de seguridad ..... Página 90
Indicaciones de seguridad sobre las pilas/baterías ..... Página 91

Antes de la primera puesta en funcionamiento ..... Página 92
Cargar la batería ..... Página 92

Montaje ..... Página 93

Puesta en funcionamiento ..... Página 93

Limpieza y cuidado ..... Página 94

Almacenamiento ..... Página 94

Eliminación ..... Página 94

Garantía ..... Página 96
Tramitación de la garantía ..... Página 96
Asistencia ..... Página 97

Leyenda de pictogramas utilizados	
	Leer las instrucciones de uso antes de la utilización
	**¡PELIGRO!** Este símbolo con la palabra indicadora «PELIGRO» indica un peligro con un nivel de riesgo alto que, si no se evita, provocará lesiones graves o incluso la muerte.
	**¡ADVERTENCIA!** Este símbolo con la palabra indicadora «ADVERTENCIA» indica un peligro con un nivel de riesgo medio que, si no se evita, puede provocar lesiones graves o incluso la muerte.
	**¡PRECAUCIÓN!** Este símbolo con la palabra indicadora «PRECAUCIÓN» indica un peligro con un nivel de riesgo bajo que, si no se evita, puede provocar lesiones leves o moderadas.
	**¡ATENCIÓN!** Este símbolo con la palabra indicadora «ATENCIÓN» señala el peligro de que pueda producirse un daño material.
	**NOTA:** Este símbolo con la palabra indicadora «NOTA» ofrece información útil adicional.
	**¡ADVERTENCIA! ¡PELIGRO DE EXPLOSIÓN!** Una advertencia con este símbolo y las palabras «¡ADVERTENCIA! ¡PELIGRO DE EXPLOSIÓN!» señala un posible peligro de explosión. Si no se tiene en cuenta esta indicación de advertencia, podría sufrir lesiones graves o incluso la muerte y también podrían producirse daños materiales. ¡Siga las indicaciones de esta advertencia para evitar lesiones graves, peligro de muerte o peligro de daños materiales!
	¡Este símbolo de obligación indica que hay que utilizar guantes de protección adecuados! Siga las indicaciones de esta advertencia para evitar lesiones en las manos mediante objetos o el contacto con sustancias calientes o químicas.
	Clase de protección III

Leyenda de pictogramas utilizados	
ta	Temperatura ambiental máxima
⎓	Corriente/tensión continua
	Protegido contra salpicaduras de agua
	Conexión USB
CE	El marcado CE atestigua la conformidad con las normativas de la UE aplicables al producto.
■ □	Indicaciones de seguridad Instrucciones de manejo

Aplique exterior led recargable

● Uso adecuado

Este producto ha sido diseñado para la iluminación de espacios exteriores que no disponen de conexión eléctrica. El producto está pensado únicamente para uso privado y no para uso comercial ni cualquier otra aplicación.

- Este producto no es apto para la iluminación de espacios domésticos.

● Descripción de los componentes

1 Taco (Ø 6 mm)
2 Tornillo (Ø 4 x 30 mm)
3 Placa de montaje
4 Orificio de fijación
5 Lámpara de pared LED
6 Sensor de atardecer y de movimiento IR
7 Indicador de carga
8 Clavija de entrada USB (tipo C)

9 Interruptor de ENCENDIDO/APAGADO (ON/OFF)
10 Tapa protectora
11 Cable USB

Características técnicas

Tensión de funcionamiento:	3,7 V ⎓
Batería:	2 baterías de iones de litio, 3,7 V⎓, 2.200 mAh, 8,14 Wh, 18650-2200F (1IMR19/66) (no reemplazable por el usuario; reemplazo solo por personal cualificado)
Bombillas LED:	14 (2 x 7) LED blanco cálido (3.000 K) (las bombillas LED no son reemplazables)
Potencia total:	7 W
Sensor de movimiento:	Alcance: 5 m Ángulo de cobertura: 100 °
Superficie de proyección:	máx. 136,5 cm^2
Tipo de protección:	IP44 (protección contra salpicaduras de agua)
Dimensiones del producto (An x P x Al):	HG14574A: 70 x 76 x 155 mm HG14574B: 67 x 76 x 155 mm
Peso del producto:	260 g
Temperatura de funcionamiento:	entre 0 °C y 35 °C
Temperatura de almacenamiento:	entre -10 °C y +45 °C
Humedad de funcionamiento:	entre 40 y 75 % de humedad relativa (HR)

Volumen de suministro

Compruebe siempre inmediatamente después de desembalar que el volumen de suministro contiene todas las piezas indicadas y se encuentra en perfecto estado.

1 aplique exterior led recargable
1 cable USB (0,5 m)
2 tornillos (Ø 4 x 30 mm)
2 tacos (Ø 6 mm)
1 manual de instrucciones de uso y montaje

Indicaciones generales de seguridad

¡Familiarícese con todas las indicaciones de uso y seguridad antes de utilizar este producto! ¡Adjunte igualmente toda la documentación en caso de entregar el producto a terceros!

- Este producto puede ser utilizado por niños mayores de 8 años, así como por personas con capacidades físicas, sensoriales o mentales reducidas, o que cuenten con poca experiencia y conocimientos, siempre que estén supervisadas o se les haya enseñado cómo utilizar el producto de forma segura y hayan comprendido los peligros resultantes. No deje que los niños jueguen con el producto. La limpieza y el mantenimiento no deben ser realizados por niños sin supervisión.
- No permita que los niños jueguen con el material de embalaje sin vigilancia. Existe peligro de asfixia por el material de embalaje. Los niños suelen subestimar los peligros.
- Mantenga a los niños alejados de la zona de trabajo durante el montaje. El volumen de suministro incluye un gran número de tornillos y piezas pequeñas. Estos pueden suponer un peligro de muerte por posible ingestión o inhalación.
- ¡Nunca utilice el producto si encuentra cualquier tipo de desperfecto!
- Las bombillas LED no son reemplazables.
- Si las bombillas LED llegan al final de su vida útil, deberá reemplazar todo el producto.
- Conecte el producto exclusivamente a una clavija USB instalada correctamente. La tensión debe corresponder a los datos de la sección «Características técnicas».
- El producto nunca debe cargarse en un ordenador de sobremesa o un portátil, ya que este podría dañarse por el alto consumo de corriente.
- No modifique ni intente reparar el producto usted mismo.
- ¡Nunca sumerja el producto en agua o en otros líquidos!
- Deseche el producto si detecta daños en el mismo y en el cable USB [11].
- Procure que el cable USB [11] no sufra daños mediante objetos afilados o calientes. Desenrolle completamente el cable USB [11] antes de utilizarlo.
- Proteja el producto del calor y el frío extremos.
- La batería no puede ser reemplazada por el usuario. Reemplazable solo por una persona cualificada.
- Por favor, tenga en cuenta que el adaptador consume una pequeña cantidad de corriente mientras esté conectado, incluso aunque el

producto no esté encendido. Para poner el adaptador fuera de servicio, extráigalo de la toma de corriente.
- El volumen de suministro no incluye adaptador de red.
- El cable USB suministrado [11] únicamente es apto para su uso con el producto.
- No mire directamente a la luz del producto ni dirija el haz de luz del producto a los ojos de otras personas. Esto puede afectar a la vista.
- Este producto puede emitir una radiación óptica peligrosa. No mire directamente a la luz del producto. Esto podría dañar sus ojos.



Indicaciones de seguridad sobre las pilas/baterías

- **¡PELIGRO DE MUERTE!** Mantenga las pilas/baterías fuera del alcance de los niños. ¡En caso de ingestión, acuda inmediatamente a un médico!
- La ingestión puede provocar quemaduras, perforaciones de tejidos blandos y la muerte. Las quemaduras graves pueden aparecer pasadas 2 horas tras la ingestión.
-  **¡PELIGRO DE EXPLOSIÓN!** No recargue nunca pilas no recargables. No ponga las pilas/baterías en cortocircuito ni tampoco las abra. Estas podrían recalentarse, explotar o provocar un incendio.
- Nunca arroje pilas/baterías al fuego o al agua.
- No aplique cargas mecánicas sobre las pilas/baterías.

Riesgo de sulfatación de las pilas/baterías

- Evite condiciones y temperaturas extremas que puedan influir en el funcionamiento de las pilas/baterías, por ejemplo, acercarlas a un radiador o exponerlas directamente a la luz solar.
- ¡Si las pilas/baterías se sulfatan, evite el contacto de la piel, los ojos y las mucosas con los productos químicos! ¡En caso de entrar en contacto con el ácido, lave inmediatamente la zona afectada con abundante agua y busque atención médica!
-  **¡UTILICE GUANTES DE SEGURIDAD!** Las pilas/baterías sulfatadas o dañadas pueden provocar abrasiones al entrar en contacto con la piel. Por tanto, es imprescindible el uso de guantes de protección en estos casos.
- Este producto dispone de una batería incorporada que no puede ser reemplazada por el usuario. El desmontaje o sustitución de la

batería deberá ser realizado por el fabricante, el servicio técnico u otra persona cualificada, evitando así cualquier peligro. A la hora de desechar el producto hay que tener en cuenta que este contiene una batería.

● Antes de la primera puesta en funcionamiento

Nota: Retire completamente el material de embalaje del producto.

● Cargar la batería (ver fig. A)

⚠ **¡ATENCIÓN!** El producto nunca debe cargarse en un ordenador de sobremesa o un portátil, ya que estos podrían dañarse por el alto consumo de corriente.

ⓘ **NOTA:** El producto debe conectarse a una fuente de alimentación. Deben observarse las características técnicas de estos dispositivos (no incluidos en el volumen de suministro).

ⓘ **NOTA:** Para poder usar el producto sin cable USB [11], debe cargar la batería antes de su uso. El proceso de carga dura aprox. 5 horas. La batería se encuentra integrada en el producto.

ⓘ **NOTA:** Antes de utilizar el producto por primera vez, cárguelo completamente.

1. Abra la tapa protectora [10] y conecte el cable USB C [11] a la conexión USB de una fuente de alimentación.
2. Conecte el conector USB tipo C del cable USB [11] a la clavija de entrada USB [8] del producto.
3. Conecte la fuente de alimentación a una toma de corriente.
4. El tiempo de carga es de unas 5 horas si la batería estaba completamente descargada.
5. Desconecte el cable USB [11] del producto para evitar que la batería se descargue.
6. Cierre la tapa protectora [10] antes de volver a utilizar el producto. De lo contrario, el agua podría penetrar en el producto si se utiliza en exteriores.

ⓘ **NOTA:** El regulador de carga incorporado del producto evita una sobrecarga de la batería.

ⓘ **NOTA:** De acuerdo con la protección de pilas, el producto no puede cargarse a temperaturas bajo 0 °C y por encima de los 35 °C.

ⓘ **NOTA:** Cargue la batería completamente antes de guardarla. Si desea almacenar el producto durante más de 3 meses, cargue la batería completamente cada 3 meses.

ⓘ **NOTA:** Se recomienda utilizar el producto en los 3 meses siguientes a su compra.

● Montaje

- Asegúrese de no acercarse a conductos de agua, gas o corriente eléctrica cuando perfore la pared. Utilice un taladro para perforar orificios en una pared de ladrillo. Es imprescindible que observe todas las indicaciones de seguridad del taladro recogidas en el manual de instrucciones del taladro. De lo contrario, existe peligro de lesiones o muerte por descarga eléctrica.

Al elegir el lugar de montaje del producto, tenga en cuenta lo siguiente:

ⓘ **NOTA:** El sensor de atardecer y de movimiento IR [6] tiene, según la altura de montaje (la altura ideal es de 1,80 m – 2,50 m), un campo de detección de 5 m, con un ángulo de detección de 100 ° en horizontal y 100 ° en vertical.

ⓘ **NOTA:** Asegúrese de que por la noche no haya farolas que iluminen el sensor de atardecer y de movimiento IR [6]. Esto puede afectar al funcionamiento.

1. Utilice la placa de montaje [3] como plantilla para marcar las posiciones de los orificios de perforación. Asegúrese de que la alineación de los orificios coincide con la ilustración (ver fig. B).
2. Taladre dos orificios de 6 mm de diámetro a una profundidad de 30 mm. Inserte los tacos [1] en los orificios perforados.
3. Fije la placa de montaje [3] atornillando los tornillos [2] en los tacos [1] a través de los orificios previstos para ello. Asegúrese de que la placa de montaje [3] quede firme. Si es necesario vuelva a apretar los tornillos para garantizar un asiento firme y seguro.
4. Coloque la lámpara de pared LED [5] en la placa de montaje [3] y fíjela de forma segura a la pared (ver fig. C).

● Puesta en funcionamiento

1. Retire la lámpara de pared LED [5] de la placa de montaje [3].
2. Abra la tapa protectora [10] y desplace el interruptor de ENCENDIDO/APAGADO [9] a la posición ON.
3. Cierre la tapa protectora [10].

ⓘ **NOTA:** Preste atención a la tapa protectora [10]. El tipo de protección IP44 solo puede garantizarse si la tapa protectora [10] está colocada correctamente.

4. Coloque la lámpara de pared LED 5 en la placa de montaje 3 y fíjela de forma segura a la pared.

El producto está listo para su funcionamiento.

ⓘ **NOTA:** El producto se ilumina automáticamente durante 20 segundos cuando el sensor de atardecer o de movimiento IR 6 detecta un movimiento al caer la noche (ver fig. D).

● Limpieza y cuidado

ⓘ **NOTA:** El producto no requiere mantenimiento.
ⓘ **NOTA:** Las bombillas LED no se pueden reemplazar.

- Apague el producto antes de la limpieza y desconecte el cable USB 11 de la clavija USB.
- Cierre también la tapa protectora 10 de la clavija de entrada USB 8.
- Nunca sumerja el producto en agua o en otros líquidos.
- Nunca utilice productos de limpieza corrosivos.
- Limpie el producto periódicamente con un paño seco sin pelusas.
- Utilice un paño levemente humedecido para retirar la suciedad incrustada.

● Almacenamiento

- Guarde el producto en un lugar seco y protegido del polvo en el que no reciba la acción directa del sol.
- Si el producto no se utiliza durante un periodo prolongado, la batería integrada debe cargarse por completo para prolongar su vida útil.
- Cargue la batería integrada regularmente si no va a utilizar el producto durante un periodo largo de tiempo. Esto es necesario para proteger la batería.

● Eliminación

Embalaje:
El embalaje está compuesto por materiales no contaminantes que pueden ser desechados en el centro de reciclaje local.



Tenga en cuenta el distintivo del embalaje para la separación de residuos. Está compuesto por abreviaturas (a) y números (b) que significan lo siguiente: 1–7: plásticos/20–22: papel y cartón/80–98: materiales compuestos.

Producto:



Para obtener información sobre las posibilidades de eliminación del producto al final de su vida útil, acuda a la administración de su comunidad o ciudad.



El símbolo de un contenedor de basura con ruedas tachado indica que este aparato está sometido a la directiva 2012/19/UE. Esta normativa estipula que este aparato no puede ser desechado con la basura doméstica una vez finalizada su vida útil, sino que debe ser entregado en uno de los puntos de recogida, reciclaje o desecho especialmente indicados para ello.

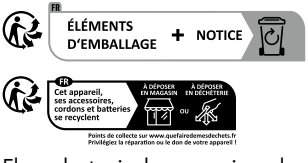

El producto, incl. accesorios, el manual y los materiales de embalaje son reciclables y están sujetos a la responsabilidad ampliada del fabricante. Deséchelos por separado, siguiendo la información (información de clasificación) indicada a continuación, para un mejor tratamiento de los residuos. El logotipo Triman se aplica solo para Francia.

Esta gestión no le supondrá ningún gasto.
Contribuya a proteger el medio ambiente y deseche los productos adecuadamente.

Pilas/acumuladores:



¡El desecho incorrecto de las pilas/baterías puede dañar el medioambiente!

Las pilas/baterías defectuosas o usadas deben reciclarse según lo indicado en el REGLAMENTO 2023/1542. Para ello, entregue las pilas/baterías en los puntos de recogida locales indicados.

El símbolo del cubo de basura tachado en las pilas o baterías significa que no debe tirar las pilas y las baterías en la basura doméstica. Retire las baterías/paquete de pilas del producto antes de desecharlo. Pueden contener metales pesados tóxicos sujetos a la normativa en materia de residuos especiales.

Los símbolo químicos de los metales pesados son: Cd = Cadmio, Hg = Mercurio, Pb = Plomo.

La batería integrada no puede desmontarse para su desecho. Entregue el producto completo en un punto de recogida de equipos electrónicos.

Garantía

El producto ha sido fabricado según normas de calidad exigentes y ha sido probado minuciosamente antes de la entrega. En caso de fallos de material o de fabricación, dispone de derechos legales frente al vendedor del producto. Nuestra garantía mencionada a continuación no restringe sus derechos legales de ningún modo.

La garantía para este producto es de 3 años a partir de la fecha de compra. La garantía empieza el día de la fecha de compra. Conserve el justificante de compra original en un lugar seguro, ya que este documento es necesario para demostrar la compra.

Todos los daños o defectos ya presente en el momento de la compra deben informarse inmediatamente tras desembalar el producto.

Si el producto presenta defectos de material o fabricación en los 3 años a partir de la fecha de compra, lo repararemos o sustituiremos, según nuestra elección, gratuitamente para usted. El período de garantía no se extiende por una reclamación de garantía aprobada. Esto también es aplicable a las piezas sustituidas y reparadas.

La garantía pierde su validez si el producto se daña o se utiliza o mantiene de forma inadecuada.

La garantía cubre defectos de material y fabricación. Esta garantía no cubre las piezas del producto sujetas a un uso y desgaste normal y, por lo tanto, consideradas piezas de desgaste (por ej. pilas, baterías, mangueras, cartuchos de tinta) ni los daños a las piezas frágiles, por ej. interruptores o piezas de cristal.

En este producto, el periodo de garantía también se aplica a la batería.

Tramitación de la garantía

Para garantizar una rápida tramitación de su consulta, tenga en cuenta las siguientes indicaciones:

Para realizar cualquier consulta, tenga a mano el recibo y el número de artículo (IAN 514560_2510) como justificante de compra. Encontrará el número de artículo en una inscripción de la placa indentificativa, en la portada de las instrucciones (abajo a la izquierda) o en una pegatina en la parte posterior o inferior.
Si el producto fallase o presentase algún defecto, póngase primero en contacto con el departamento

de asistencia indicado, ya sea por teléfono o correo electrónico.
Puede enviarnos el producto defectuoso libre de franqueo adjuntando el recibo de compra (tícket de compra) e indicando dónde está y cuándo ha ocurrido el fallo a la dirección de asistencia que le indicamos.

Asistencia

(ES) **Asistencia en España**
Tel.: 900984989
E-Mail: owim@lidl.es

CE IP44

Forklaring af de anvendte piktogrammer ..... Side 99

Formålsbestemt anvendelse ..... Side 100

Beskrivelse af de enkelte dele ..... Side 100

Tekniske data ..... Side 101

Leverede dele ..... Side 101

Generelle sikkerhedsanvisninger ..... Side 101
Sikkerhedshenvisninger for batterier/akkuer ..... Side 102

Inden første ibrugtagning ..... Side 103
Opladning af genopladeligt batteri ..... Side 103

Montering ..... Side 104

Ibrugtagning ..... Side 105

Rengøring og pleje ..... Side 105

Opbevaring ..... Side 105

Bortskaffelse ..... Side 106

Garanti ..... Side 107
Afvikling af garantisager ..... Side 107
Service ..... Side 108

Forklaring af de anvendte piktogrammer	
	Læs betjeningsvejledningen før brug
	**FARE!** Dette symbol med signalordet "FARE" betegner en fare med højt risikoniveau, som, hvis den ikke afværges, medfører alvorlig personskade eller døden.
	**ADVARSEL!** Dette symbol med signalordet "ADVARSEL" betegner en fare med middel risikoniveau, som, hvis den ikke afværges, kan medføre alvorlig personskade eller døden.
	**FORSIGTIG!** Dette symbol med signalordet "FORSIGTIG" henviser til en fare med et lavt risikoniveau, som, hvis den ikke afværges, kan medføre lettere eller moderat tilskadekomst.
	**OBS!** Dette symbol med signalordet "OBS" henviser til, at der er fare for materielle skader.
	**BEMÆRK:** Dette symbol med signalordet "BEMÆRK" henviser til yderligere nyttig information.
	**ADVARSEL! EKSPLOSIONSFARE!** En advarsel, som er forsynet med dette symbol og ordlyden "ADVARSEL! EKSPLOSIONSFARE!", henviser til en mulig eksplosionsfare. Tilsidesættelse af en sådan advarsel kan medføre alvorlig tilskadekomst eller døden og eventuelt materielle skader. Følg anvisningerne i denne advarsel for at undgå alvorlig personskade, livsfare eller risiko for materielle skader!
	Dette påbudssymbol henviser til, at egnede beskyttelseshandsker skal benyttes! Overhold disse advarselsanvisninger for at undgå håndskader forårsaget af genstande eller kontakt med meget varme eller kemiske materialer.
	Beskyttelsesklasse III
ta	Maksimal omgivelsestemperatur

Forklaring af de anvendte piktogrammer	
	Jævnstrøm/-spænding
	Stænkvandsbeskyttet
	USB-tilslutning
	CE-mærket bekræfter overensstemmelsen med de for produktet relevante EU-direktiver.
	Sikkerhedsanvisninger Handlingsanvisninger

Genopladelig LED-væglampe til udendørs brug

● Formålsbestemt anvendelse

Produktet er beregnet til belysning af udendørs områder, som ikke råder over en strømtilslutning. Produktet er kun bestemt til den private brug og ikke til den erhvervsmæssige indsats eller til andre indsatsområder.

- Dette produkt er ikke egnet som rumbelysning i hjemmet.

● Beskrivelse af de enkelte dele

1 Dyvel (Ø 6 mm)
2 Skrue (Ø 4 x 30 mm)
3 Montageplade
4 Fastgørelseshul
5 LED-væglampe
6 Skumrings- og IR-bevægelsessensor
7 Ladeindikator
8 USB-indgangsstik (type C)
9 TÆND/SLUK-kontakt (ON/OFF)
10 Beskyttelseshætte
11 USB-ledning

Tekniske data

Driftsspænding:	3,7 V ⎓
Batteri:	2 x Litium-ion-batteri, 3,7 V⎓, 2.200 mAh, 8,14 Wh, 18650-2200F (1IMR19/66) (kan ikke udskiftes af brugeren; må kun udskiftes af en kvalificeret, faglært person)
LED'er:	14 (2 x 7) varmt hvide LED'er (3.000 K) (LED'erne kan ikke udskiftes)
Samlet effekt:	7 W
Bevægelsessensor:	Rækkevidde: 5 m Registreringsvinkel: 100 °
Projiceret areal:	maks. 136,5 cm^2
Beskyttelsesart:	IP44 (stænkvandsbeskyttet)
Produktmål (B x D x H):	HG14574A: 70 x 76 x 155 mm HG14574B: 67 x 76 x 155 mm
Produktvægt:	260 g
Driftstemperatur:	0 °C til 35 °C
Opbevarings-temperatur:	-10 °C til +45 °C
Driftsfugtighed:	40 til 75 % relativ luftfugtighed (RH)

Leverede dele

Kontroller altid umiddelbart efter udpakningen, at der ikke mangler noget, og at produktet er i fejlfri stand.

1 genopladelig LED-væglampe til udendørs brug
1 USB-ledning (0,5 m)
2 skruer (Ø 4 x 30 mm)
2 dyvler (Ø 6 mm)
1 vejledning vedr. samling og brug

Generelle sikkerhedsanvisninger

Gør dig fortrolig med alle betjenings- og sikkerhedsanvisninger, inden du tager produktet i brug første gang! Udlevér også alle dokumenter, hvis du overdrager produktet til tredjemand!

- Dette produkt kan benyttes af børn fra 8 år samt af personer med nedsatte fysiske, sensoriske eller mentale evner eller af personer med manglende erfaring og viden, såfremt de er under opsyn eller er blevet instrueret i, hvordan produktet anvendes på en sikker måde og har forstået, hvilke farer der udgår fra produktet. Børn må ikke lege med produktet. Rengøring

og brugervedligeholdelse må ikke foretages af børn uden opsyn.

- Børn må aldrig efterlades uden opsyn med emballagen. Emballagen udgør en fare for kvælning. Børn undervurderer ofte farerne.
- Hold børn på afstand af arbejdsområdet under monteringen. Til leveringen hører et stort antal skruer og andre smådele. Disse kan være livsfarlige, hvis de sluges eller inhaleres.
- Benyt ikke produktet, hvis du konstaterer nogen som helst former for beskadigelser!
- LED'erne kan ikke udskiftes.
- Hvis LED'erne svigter i slutningen af deres levetid, skal hele produktet skiftes ud.
- Slut kun produktet til en forskriftmæssigt installeret USB-port. Spændingen skal svare til angivelserne i afsnittet "Tekniske data".
- Produktet må aldrig oplades via en PC eller en bærbar computer, da PC'en eller den bærbare computer kan blive beskadiget på grund af det høje strømforbrug.
- Foretag ikke nogen ændringer eller reparationer af produktet på egen hånd.
- Nedsænk aldrig produktet i vand eller andre væsker!
- Bortskaf produktet, hvis produktet eller USB-ledningen 11 er beskadigede.
- Vær opmærksom på, at USB-ledningen 11 ikke beskadiges af skarpe kanter eller varme genstande. Rul USB-ledningen 11 helt ud inden brug.
- Beskyt produktet mod ekstrem varme og kulde.
- Det genopladelige batteri kan ikke udskiftes af brugeren. Det må kun udskiftes af en kvalificeret person.
- Vær opmærksom på, at adapteren, så længe den er tilsluttet, forbruger en lille smule strøm, også når produktet ikke er tilsluttet. For at tage adapteren ud af drift skal du fjerne den fra stikdåsen.
- En strømadapter er ikke indeholdt i leveringen.
- Den medfølgende USB-ledning 11 er udelukkende egnet til anvendelse sammen med dette produkt.
- Se ikke direkte ind i lyset fra produktet, og ret ikke produktets lysstråle mod andre personers øjne. Det kan forårsage nedsat syn.
- Dette produkt kan afgive farlig optisk stråling. Se ikke direkte ind i lyset fra produktet. Det kan skade dine øjne.

Sikkerhedshenvisninger for batterier/akkuer

- **LIVSFARE!** Hold batterier/akkuer udenfor børns rækkevidde. Opsøg i tilfælde af slugning straks lægehjælp!

- Indtagelse kan forårsage forbrændinger, perforering af blødt væv og døden. Alvorlige forbrændinger kan forekomme inden for 2 timer efter indtagelse.
-  **EKSPLOSIONSFARE!** Genoplad aldrig ikkeopladelige batterier igen. Kortslut ikke batterier/akkuer og/eller åben disse ikke. Der kan opstå overophedning, brandfare eller eksplosion.
- Smid batterier/akkuer aldrig i ild eller vand.
- Udsæt batterier/akkuer ikke for mekanisk belastning.

Risiko for udsivning fra batteriene/ akkuerne

- Undgå ekstreme betingelser og temperaturer, som kan påvirke batterier/akkuer, f.eks. varmelegemer/direkte sollys.
- Hvis batterier/akkuer er lækket, skal du undgå at få kemikalierne på huden, i øjnene og i slimhinderne! Skyl de berørte steder med det samme med klart vand og opsøg en læge!
-  **BÆR BESKYTTELSESHANDSKER!** Udløbne eller beskadigede batterier/akkuer kan forårsage ætsninger ved berøring med huden. Bær i dette tilfælde derfor egnede beskyttelseshandsker.
- Dette produkt har et indbygget genopladeligt batteri, som ikke kan udskiftes af brugeren. Udbygningen eller udskiftningen af det genopladelige batteri, må kun foretages af producenten eller dennes kundeservice eller en lignende kvalificeret person, for at undgå farer. Ved bortskaffelse skal der gøres opmærksom på, at dette produkt indeholder et genopladeligt batteri.

Inden første ibrugtagning

Bemærk: Fjern al emballage fra produktet.

Opladning af genopladeligt batteri (se fig. A)

⚠ **OBS!** Produktet må aldrig oplades via en PC eller en bærbar computer, da de kan blive beskadigede på grund af det høje strømforbrug.

ⓘ **BEMÆRK:** Produktet skal tilsluttes en strømadapter. De tekniske data for disse enheder (medfølger ikke) skal overholdes.

ⓘ **BEMÆRK:** For at anvende produktet uden USB-ledning [11] skal batteriet oplades først. Opladningen varer ca. 5 timer. Batteriet er fast indbygget i produktet.

ⓘ **BEMÆRK:** Oplad produktet helt, før det tages i brug første gang.

1. Åbn beskyttelseshætten 10, og forbid USB-ledningen 11 med USB-tilslutningen på en strømforsyning.
2. Forbind USB-type-C-stikket på USB-ledningen 11 med USB-indgangsstikket 8 på produktet.
3. Sæt strømforsyningen i en stikkontakt.
4. Opladningstiden er ca. 5 timer, hvis batteriet er helt afladet.
5. Tag USB-ledningen 11 ud af produktet for at undgå, at batterierne aflades.
6. Luk beskyttelseshætten 10, inden du tager produktet i brug igen. Ellers kan vand trænge ind i produktet, hvis det anvendes udendøre.

ⓘ **BEMÆRK:** Produktets indbyggede laderegulator forhindrer overopladning af det genopladelige batteri.

ⓘ **BEMÆRK:** For at beskytte batteriet kan produktet ikke oplades ved temperaturer under 0 °C og over 35 °C.

ⓘ **HINWEIS:** Oplad batteriet helt inden opbevaring. Hvis du ønsker at opbevare produktet i mere end 3 måneder, skal batteriet lades fuldstændigt op hver 3. måned.

ⓘ **BEMÆRK:** Det anbefales at tage produktet i brug inden for 3 måneder efter købet.

● Montering

- Forvis dig om, at du ikke støder på strøm-, gas- eller vandledninger, når du borer i væggen. Benyt en boremaskine til at bore hullerne i en murstensvæg. Følg altid alle sikkerhedsanvisningerne i boremaskinens betjeningsvejledning. Ellers er der livsfare eller fare for personskade på grund af elektrisk stød.

Vær opmærksom på følgende ved valg af monteringssted for produktet:

ⓘ **BEMÆRK:** Skumrings- og IR-bevægelsessensoren 6 har afhængigt af monteringshøjden (en højde på 1,80 m – 2,50 m er ideelt) et registreringsområde på 5 m ved en registreringsvinkel på 100 ° vandret og 100 ° lodret.

ⓘ **BEMÆRK:** Sørg for, at skumrings- og IR-bevægelsessensoren 6 ikke bliver belyst af gadebelysningen om natten. Dette kan påvirke funktionen.

1. Anvend montagepladen 3 som skabelon til at markere borehullernes placering. Sørg for, at hullerne stemmer overens med figuren (se fig. B).
2. Bor to huller med en diameter på 6 mm og en dybde på 30 mm. Sæt dyvler 1 i de borede huller.

3. Fastgør montagepladen [3] ved at skrue skruerne [2] igennem de dertil beregnede huller i dyvlerne [1]. Tjek, at montagepladen [3] sidder fast. Efterspænd om nødvendigt skruerne for at sikre, at den sidder fast og sikkert.
4. Sæt LED-væglampen [5] på montagepladen [3], og fastgør den sikkert på væggen (se fig. C).

Ibrugtagning

1. Fjern LED-væglampen [5] fra montagepladen [3].
2. Åbn beskyttelseshætten [10], og skub TÆND/SLUK-kontakten [9] til positionen ON.
3. Luk beskyttelseshætten [10].

ⓘ **BEMÆRK:** Vær opmærksom på beskyttelseshætten [10]. Beskyttelsesart IP44 kan kun garanteres, når beskyttelseshætten [10] er anbragt rigtigt.

4. Sæt LED-væglampen [5] på montagepladen [3], og fastgør den sikkert på væggen.

Produktet er nu klar til brug.

ⓘ **BEMÆRK:** Produktet lyser automatisk i 20 sekunder, når skumrings- og IR-bevægelsessensoren [6] registrerer en bevægelse efter mørkets frembrud (se fig. D).

Rengøring og pleje

ⓘ **BEMÆRK:** Produktet er vedligeholdelsesfrit.
ⓘ **BEMÆRK:** LED'erne kan ikke udskiftes.

- Sluk produktet, og træk USB-ledningen [11] ud af USB-porten før rengøringen.
- Luk også altid beskyttelseshætten [10] til USB-indgangsstikket [8].
- Sænk aldrig produktet ned i vand eller andre væsker.
- Anvend aldrig ætsende rengøringsmidler.
- Rengør produktet regelmæssigt med en tør og fnugfri klud.
- Brug en let fugtet klud til fjernelse af vanskeligt snavs.

Opbevaring

- Opbevar produktet på et tørt, støvfrit sted, beskyttet mod direkte solindfald.
- Hvis produktet ikke skal benyttes i længere tid, skal det indbyggede batteri lades helt op, så det holder længere.
- Oplad det integrerede batteri jævnligt, hvis du ikke benytter produktet i længere tid. Dette er nødvendigt for at skåne batteriet.

Bortskaffelse

Emballage:
Emballagen består af miljøvenlige materialer, som du kan bortskaffe på de lokale genbrugsstationer.



Bemærk forpakningsmaterialernes mærkning til affaldssorteringen, disse er mærket med forkortelser (a) og numre (b) med følgende betydning: 1–7: kunststoffer/ 20–22: papir og pap/80–98: kompositmaterialer.

Produkt:



Muligheder til bortskaffelse af det udtjente produkt kan du få hos din kommune.



Det viste symbol af en gennemstreget affaldsbeholder på hjul viser, at dette produkt er underlagt retningslinjen 2012/19/EU. Denne retningslinje betyder, at produktet ikke må bortskaffes sammen med det normale husholdningsaffald i slutningen af dets levetid, men skal afleveres i de specifikke opsamlingssteder på genbrugsstationerne.





Produktet inklusive tilbehør, vejledningen samt emballagen kan genanvendes og er underlagt et udvidet producentansvar. Af hensyn til en bedre affaldsbehandling skal disse bortskaffes hver for sig i overensstemmelse med de angivne emballagesymboler. Triman-logoet gælder kun for Frankrig.

Bortskaffelsen er omkostningsfrit.
Skån miljøet og bortskaf korrekt.

Batterier/akkumulatorer:



Miljøskader ved forkert bortskaffelse af batterier/ akkumulatorer!

Defekte eller brugte batterier/genopladelige batterier skal iflg. DIREKTIV 2023/1542 bortskaffes. Aflever batterier/genopladelige batterier via de lokale indsamlingssteder.

Symbolet med den overstregede skraldespand på batterier eller genopladelige batterier betyder, at du ikke må bortskaffe batterier og genopladelige batterier sammen med husholdningsaffaldet. Fjern batterierne/de genopladelige batterier fra

produktet ved bortskaffelse. De kan indeholde giftige tungmetaller og er omfattet af behandlingen af særaffald.

De kemiske symboler for tungmetaller er følgende: Cd = kadmium, Hg = kviksølv, Pb = bly.

Det indbyggede genopladelige batteri kan ikke bygges ud til bortskaffelse. Aflevér produktet samlet i opsamlingsstedet for brugt elektronik.

Garanti

Produktet er blevet fremstillet efter strenge kvalitetsstandarder og kontrolleret nøje før udlevering. I tilfælde af materiale- eller produktionsfejl kan du i medfør af loven gøre krav gældende over for sælgeren af produktet. Dine lovmæssige rettigheder begrænses på ingen måde af den af os nedennævnte garanti.

Garantien på dette produkt gælder i 3 år regnet fra købsdatoen. Garantien gælder fra købsdatoen. Opbevar den originale kvittering et sikkert sted, da dette dokument forlanges forlagt som dokumentation for købet.

Alle skader eller mangler, der allerede forefindes på tidspunktet for købet, skal straks meddeles efter udpakningen af produktet.

Hvis der inden for 3 år regnet fra købsdatoen viser sig en materiale- eller produktionsfejl på produktet, reparerer eller udskifter vi det – efter vores valg – gratis for dig. Garantiperioden forlænges ikke som følge af et imødekommet krav om garanti. Dette gælder også for udskiftede og reparerede dele.

Denne garanti bortfalder, hvis produktet er blevet beskadiget eller anvendt og vedligeholdt forkert.

Garantien dækker materiale- og produktionsfejl. Denne garanti dækker hverken produktdele, der er udsat for normal slitage og derfor er at betragte som sliddele (f.eks. batterier, akkumulatorer, slanger, farvepatroner), eller skader på skrøbelige dele, f.eks. kontakter eller dele af glas.

Ved dette produkt gælder garantiperioden også for batteriet.

Afvikling af garantisager

For at kunne garantere en hurtig sagsbehandling af deres forespørgsel, bedes De følge følgende anvisninger:

Opbevar kassebon og artikelnummer (IAN 514560_2510) som købsdokumentation, så disse kan fremlægges på forespørgsel.
Artikelnumrene er angivet på typeskiltet, ved en indgravering, på forsiden af vejledningen (nederst til venstre) eller på et mærkat på bag- eller undersiden.
Hvis der forekommer funktionsfejl eller andre mangler, skal De først kontakte nedenstående serviceafdeling telefonisk eller via e-mail.
Et produkt, der er registreret som defekt, kan De derefter sende portofrit til den meddelte serviceadresse ved vedlæggelse af købsbeviset (kassebon) og angivelsen af, hvori manglen består, og hvornår den er opstået.

Service

(DK) **Service Danmark**
Tel.: 32 710005
E-Mail: owim@lidl.dk

CE IP44

Legenda dei pittogrammi utilizzati ..... Pagina 110

Utilizzo conforme alla destinazione d'uso ..... Pagina 111

Descrizione dei componenti ..... Pagina 111

Specifiche tecniche ..... Pagina 112

Contenuto della confezione ..... Pagina 112

Avvertenze generali in materia di sicurezza ..... Pagina 112
Avvertenze di sicurezza per batterie/accumulatori ..... Pagina 114

Prima della prima messa in funzione ..... Pagina 115
Ricarica della batteria ..... Pagina 115

Montaggio ..... Pagina 116

Messa in funzione ..... Pagina 116

Pulizia e manutenzione ..... Pagina 117

Conservazione ..... Pagina 117

Smaltimento ..... Pagina 117

Garanzia ..... Pagina 119
Gestione dei casi in garanzia ..... Pagina 119
Assistenza ..... Pagina 120

Legenda dei pittogrammi utilizzati	
	Prima di utilizzare, leggere le istruzioni per l'uso
	PERICOLO! Questo simbolo abbinato alla parola “PERICOLO” indica un pericolo con un grado di rischio elevato che, se non evitato, provoca lesioni gravi o morte.
	AVVERTENZA! Questo simbolo abbinato alla parola “AVVERTENZA” indica un pericolo con un grado di rischio medio che, se non evitato, può provocare lesioni gravi o morte.
	CAUTELA! Questo simbolo abbinato alla parola “CAUTELA” indica un pericolo con un grado di rischio basso che, se non evitato, può provocare lesioni moderate o lievi.
	ATTENZIONE! Questo simbolo abbinato alla parola “ATTENZIONE” indica la possibilità di danni materiali.
	NOTA: questo simbolo abbinato alla parola “NOTA” indica la presenza di ulteriori informazioni utili.
	AVVERTENZA! PERICOLO DI ESPLOSIONE! Un'avvertenza contrassegnata da questo simbolo e dalle parole “AVVERTENZA! PERICOLO DI ESPLOSIONE!” indica un possibile rischio di esplosione. L'inosservanza di tale avvertenza può provocare lesioni gravi o letali e causare probabilmente anche danni materiali. Osservare le indicazioni di questa avvertenza per evitare gravi lesioni, pericolo di morte o di danni materiali!
	Questo segnale di prescrizione indica di indossare guanti di protezione idonei! Attenersi alle indicazioni della presente avvertenza per evitare lesioni alle mani causate da oggetti oppure dal contatto con materiali bollenti o chimici.
	Classe di isolamento III
ta	Temperatura ambiente massima

Legenda dei pittogrammi utilizzati	
	Tensione/corrente continua
	Protezione contro gli spruzzi d'acqua
	Porta USB
	Il marchio CE garantisce la conformità con le Direttive UE specifiche per il prodotto.
	Avvertenze di sicurezza Istruzioni per l'uso

Lampada esterna da parete ricaricabile a LED

● Utilizzo conforme alla destinazione d'uso

Il prodotto è destinato all'illuminazione di ambienti esterni che non dispongono di un collegamento elettrico. Il prodotto è destinato esclusivamente all'uso privato e non all'uso commerciale o ad altri campi di applicazione.

- Questo prodotto non è indicato per l'illuminazione domestica.

● Descrizione dei componenti

1 Tassello (Ø 6 mm)
2 Vite (Ø 4 x 30 mm)
3 Piastra di montaggio
4 Foro di fissaggio
5 Applique LED a parete
6 Sensore crepuscolare e di rilevamento del movimento IR
7 Spia di ricarica
8 Porta USB (tipo C)
9 Interruttore ON/OFF
10 Tappo di protezione
11 Cavo USB

Specifiche tecniche

Tensione di rete:	3,7 V ⎓
Batteria:	2 batterie agli ioni di litio, 3,7 V⎓, 2.200 mAh, 8,14 Wh, 18650-2200F (1IMR19/66) (non sostituibile dall'utente; la sostituzione deve essere effettuata esclusivamente da personale qualificato)
LED:	14 (2 x 7) LED color bianco caldo (3.000 K) (i LED non sono sostituibili)
Potenza complessiva:	7 W
Sensore di rilevamento del movimento:	Portata: 5 m Angolo di rilevamento: 100°
Superficie proiettata:	max. 136,5 cm^2
Grado di protezione:	IP44 (protetto contro gli spruzzi d'acqua)
Dimensioni del prodotto (L x P x A):	HG14574A: 70 x 76 x 155 mm HG14574B: 67 x 76 x 155 mm
Peso del prodotto:	260 g
Temperatura di esercizio:	da 0 °C a 35 °C
Temperatura di conservazione:	da -10 ° a +45 °C
Umidità di esercizio:	dal 40% al 75% di umidità relativa dell'aria (RH)

Contenuto della confezione

Verificare subito dopo aver aperto l'imballaggio che la fornitura sia completa e che il prodotto sia in perfette condizioni.

1 lampada esterna da parete ricaricabile a LED
1 cavo USB (0,5 m)
2 viti (Ø 4 x 30 mm)
2 tasselli (Ø 6 mm)
1 manuale di istruzioni per il montaggio e l'uso

Avvertenze generali in materia di sicurezza

Prima di utilizzare per la prima volta il prodotto, leggere attentamente tutte le istruzioni per l'uso e le avvertenze in materia di sicurezza! In caso di cessione del prodotto a terzi, consegnare anche l'intera documentazione del prodotto!

- Questo prodotto può essere usato da bambini dagli 8 anni in su e da persone con capacità fisiche, sensoriali o mentali limitate, oppure senza esperienza e conoscenza in merito, soltanto se sorvegliate oppure istruite circa un uso sicuro del prodotto e se dimostrano di comprendere i pericoli a esso connessi. I bambini non possono giocare con il giocattolo. La pulizia e la manutenzione eseguibili dall'utente non possono essere effettuate da bambini senza la supervisione di un adulto.
- Non lasciare mai i bambini incustoditi con il materiale di imballaggio. Il materiale di imballaggio potrebbe provocarne il soffocamento. I bambini sottovalutano spesso i pericoli.
- Tenere i bambini lontano dal luogo di lavoro durante il montaggio. Nella fornitura è inclusa una notevole quantità di viti e di altri piccoli componenti. Questi possono essere un pericolo letale se ingoiati o inalati.
- Non utilizzare il prodotto se si rilevano danneggiamenti!
- I LED non sono sostituibili.
- Sostituire l'intero prodotto quando i LED giungono al termine del proprio ciclo di servizio.
- Collegare il prodotto soltanto a una presa di corrente installata in modo conforme. La tensione deve corrispondere ai dati forniti nel capitolo "Specifiche tecniche".
- Il prodotto non deve mai essere ricaricato con un PC o un notebook poiché, a causa dell'elevato consumo di corrente, si potrebbe danneggiare.
- Non apportare in autonomia modifiche o riparazioni al prodotto.
- Non immergere mai il prodotto in acqua o in altri liquidi!
- Smaltire il prodotto se il prodotto o il cavo USB [11] sono danneggiati.
- Assicurarsi che il cavo USB [11] non venga danneggiato da spigoli vivi o da oggetti caldi. Prima dell'uso, srotolare completamente il cavo USB [11].
- Tenere il prodotto al riparo da fonti di estremo calore o freddo.
- La batteria non è sostituibile dall'utente. Può essere sostituita esclusivamente da una persona qualificata.
- Tenere presente che, finché l'adattatore è collegato, continuerà ad assorbire una piccola quantità di energia, anche se il prodotto non è acceso. Per disattivare l'adattatore, estrarlo dalla presa di corrente.
- Adattatore di rete non incluso nella fornitura.
- Il cavo USB [11] in dotazione deve essere utilizzato esclusivamente con il prodotto.
- Non guardare direttamente la luce del prodotto e non orientare il raggio luminoso del

prodotto prodotto verso gli occhi di altre persone. Questo può comprometterne la vista.

- Questo prodotto può emettere un fascio ottico pericoloso. Non guardare direttamente la luce del prodotto. Questo può danneggiare gli occhi.

Avvertenze di sicurezza per batterie/accumulatori

- **PERICOLO DI MORTE!** Tenere le batterie/gli accumulatori fuori dalla portata dei bambini. In caso di ingerimento consultare subito un medico!
- L'ingerimento può provocare ustioni, perforazione di tessuti molli e la morte. Eventuali ustioni gravi possono comparire anche nel corso delle 2 ore successive all'ingerimento.
- **PERICOLO DI ESPLOSIONE!** Non ricaricare mai batterie non ricaricabili. Non cortocircuitare e/o aprire le batterie o gli accumulatori. Ne conseguirebbe un rischio di incendio, surriscaldamento o scoppio.
- Non gettare mai le batterie/gli accumulatori nel fuoco o in acqua.
- Non esercitare alcuna pressione meccanica sulle batterie/sugli accumulatori.

Rischio di perdita di liquido dalle batterie/dagli accumulatori

- Evitare condizioni e temperature estreme che possano ripercuotersi sulle batterie/sugli accumulatori, quali ad esempio la vicinanza a termosifoni o l'irraggiamento solare diretto.
- Evitare il contatto delle sostanze chimiche con la pelle, gli occhi e le mucose in caso di fuoriuscita del liquido dalle batterie/dagli accumulatori! Sciacquare subito le aree colpite con acqua pulita e consultare immediatamente un medico!
-  **INDOSSARE GUANTI PROTETTIVI!** Batterie e accumulatori danneggiati o che presentano perdite possono corrodere la pelle in caso di contatto. Pertanto, in questo caso indossare sempre guanti di protezione adatti.
- Questo prodotto possiede un accumulatore integrato, il quale non può essere sostituito dall'utente. L'accumulatore può essere smontato o sostituito dal produttore, dal suo servizio clienti o da una persona analogamente qualificata per evitare pericoli. Al momento dello smaltimento è necessario avvertire che questo prodotto contiene un accumulatore.

Prima della prima messa in funzione

Nota: rimuovere dal prodotto l'intero materiale di imballaggio.

Ricarica della batteria (vedi Fig. A)

⚠ **ATTENZIONE!** Il prodotto non deve mai essere ricaricato con un PC o un notebook poiché, a causa dell'elevato consumo di corrente, si potrebbero danneggiare.

ⓘ **NOTA:** il prodotto può essere collegato a un alimentatore. Rispettare le specifiche tecniche di questi dispositivi (non inclusi nella confezione).

ⓘ **NOTA:** per poter utilizzare il prodotto senza cavo USB 11, è necessario ricaricare la batteria prima dell'uso. Un processo di ricarica dura circa 5 ore. La batteria è integrata saldamente nel prodotto.

ⓘ **NOTA:** caricare completamente il prodotto prima di utilizzarlo per la prima volta.

1. Aprire il tappo di protezione 10 e o collegare il cavo USB 11 con la presa USB di un alimentatore.
2. Collegare la spina USB di tipo C del cavo USB 11 con la porta USB di tipo C 8 del prodotto.
3. Inserire ora l'alimentatore in una presa di corrente.
4. Se la batteria è scarica, la durata della ricarica è di circa 5 ore.
5. Staccare il cavo USB 11 dal prodotto per evitare che le batterie si scarichino.
6. Riapplicare il tappo di protezione 10 prima di riutilizzare il prodotto. In caso contrario, potrebbe penetrare dell'acqua nel prodotto in caso di utilizzo all'aperto.

ⓘ **NOTA:** il regolatore di carica integrato nel prodotto impedisce un sovraccarico della batteria.

ⓘ **NOTA:** per proteggere la batteria il prodotto non ricarica a temperature inferiori a 0 °C e superiori a 35 °C.

ⓘ **NOTA:** ricaricare completamente la batteria prima di conservare il prodotto. Se si vuole conservare il prodotto per più di 3 mesi, ricaricare la batteria completamente ogni 3 mesi.

ⓘ **NOTA:** si consiglia di usare il prodotto entro 3 mesi dall'acquisto.

Montaggio

- Durante la foratura della parete, assicurarsi di non entrare in contatto con cavi elettrici, condutture idriche o del gas. Per eseguire i fori in una parete di mattoni servirsi di un trapano. Attenersi sempre alle avvertenze di sicurezza del trapano contenute nelle istruzioni per l'uso del trapano. Altrimenti sussiste pericolo di morte o lesioni causate da folgorazione.

Nella scelta del luogo di montaggio del prodotto, tenere presente quanto segue:

ⓘ **NOTA:** in base all'altezza di montaggio (l'altezza ideale sarebbe di 1,80 m – 2,50 m) il sensore crepuscolare e di rilevamento del movimento IR [6] possiede un campo di rilevamento di max. 5 m, con un angolo di rilevamento di 100° in orizzontale e di 100° in verticale.

ⓘ **NOTA:** assicurarsi che di notte il sensore crepuscolare e di rilevamento del movimento IR [6] non venga illuminato dall'illuminazione stradale. Ciò potrebbe comprometterne il funzionamento.

1. Utilizzare la piastra di montaggio [3] come modello per segnare i fori da eseguire sulla parete. Assicurarsi che l'orientamento dei fori corrisponda a quella della figura (vedi Fig. B).
2. Effettuare due fori con un diametro di 6 mm e una profondità di 30 mm. Inserire i tasselli [1] nei fori effettuati.
3. Fissare la piastra di montaggio [3] avvitando le viti [2] nei tasselli [1] negli appositi fori. Assicurarsi che la piastra di montaggio [3] sia collocata saldamente. Stringere eventualmente tutte le viti per garantire che queste siano saldamente in sede.
4. Collocare l'applique LED a parete [5] sulla piastra di montaggio [3] e fissarla alla parte in modo che sia sicura (vedi Fig. C).

Messa in funzione

1. Rimuovere l'applique LED a parete [5] dalla piastra di montaggio [3].
2. Aprire il tappo di protezione [10] e spostare l'interruttore ON/OFF [9] in posizione ON.
3. Chiudere il tappo di protezione [10].

ⓘ **NOTA:** controllare il tappo di protezione [10]. Il grado di protezione IP44 può essere garantito solamente se il tappo di protezione [10] è applicato correttamente.

4. Collocare l'applique LED a parete [5] sulla piastra di montaggio [3] e fissarla alla parte in modo che sia sicura.

Il prodotto è ora pronto per l'uso.

ⓘ **NOTA:** il prodotto si accende automaticamente per 20 secondi se il sensore crepuscolare e di rilevamento del movimento IR [6] rileva un movimento all'insorgere dell'oscurità (vedi Fig. D).

● Pulizia e manutenzione

ⓘ **NOTA:** il prodotto non necessita di manutenzione.

ⓘ **NOTA:** i LED non possono essere sostituiti.

- Prima della pulizia, spegnere il prodotto ed estrarre il cavo USB [11] dalla porta USB.
- Chiudere poi sempre il tappo di protezione [10] della porta USB di tipo C [8].
- Non immergere mai il prodotto in acqua o in altri liquidi.
- Non utilizzare mai detergenti corrosivi.
- Pulire regolarmente il prodotto con un panno asciutto e privo di pelucchi.
- Per eliminare lo sporco più ostinato, utilizzare un panno leggermente inumidito.

● Conservazione

- Conservare il prodotto in un luogo asciutto al riparo dalla polvere e dall'irraggiamento solare diretto.
- Se non si utilizza il prodotto per un periodo di tempo prolungato, bisognerebbe ricaricare completamente la batteria incorporata per allungare la sua durata di vita.
- Se il prodotto non viene utilizzato per un periodo di tempo più lungo, ricaricare regolarmente la batteria integrata. Ciò è necessario per preservare la batteria.

● Smaltimento

Imballaggio:
L'imballaggio è composto da materiali ecologici che possono essere smaltiti presso i siti di raccolta locali per il riciclo.



Osservare l'identificazione dei materiali di imballaggio per lo smaltimento differenziato, i quali sono contrassegnati da abbreviazioni (a) e da numeri (b) con il seguente significato: 1–7: plastiche/20–22: carta e cartone/80–98: materiali compositi.

Prodotto:



Informarsi presso l'amministrazione comunale o locale circa le possibilità di smaltimento del prodotto usato.



Il simbolo a lato, raffigurante un bidone dei rifiuti su ruote barrato, indica che il presente apparecchio è soggetto alla direttiva 2012/19/UE. Tale direttiva stabilisce che, finita la sua vita utile, questo apparecchio non debba essere smaltito con la normale spazzatura domestica, bensì debba essere consegnato a centri di raccolta appositi, a centri per il riciclaggio o a impianti per lo smaltimento dei rifiuti.

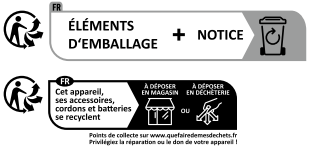

Il prodotto, accessori inclusi, le istruzioni e i materiali di imballaggio sono riciclabili e rientrano sotto la responsabilità estesa del produttore. Smaltirli separatamente in conformità all'Info-tri illustrato (informazioni sul riciclo) per un miglior trattamento dei rifiuti. Il logo Triman è valido soltanto per la Francia.

Tale smaltimento è gratuito.
Rispettare l'ambiente e smaltire il prodotto in maniera corretta.

Batterie/accumulatori:



Lo smaltimento scorretto di batterie/accumulatori danneggia l'ambiente.

Le batterie/accumulatori difettosi o esausti devono essere smaltiti ai sensi della DIRETTIVA 2023/1542. Consegnare le batterie/accumulatori presso i centri di raccolta locali preposti.

Il simbolo del secchio della spazzatura barrato presente sulle batterie/accumulatori indica che queste batterie/accumulatori non possono essere smaltiti con i normali rifiuti domestici. Rimuovere le batterie/il pacchetto batteria dal prodotto prima dello smaltimento. Questi componenti possono contenere metalli tossici pesanti e sono soggetti a procedure di smaltimento speciali.

I simboli chimici dei metalli pesanti sono i seguenti: Cd = Cadmio, Hg = Mercurio, Pb = Piombo.

La batteria ricaricabile integrata non può essere rimossa per lo smaltimento. Consegnare l'intero prodotto presso un sito di raccolta per prodotti elettronici esausti.

Garanzia

Il prodotto è stato fabbricato accuratamente secondo severe direttive di qualità ed è stato controllato meticolosamente prima della consegna. In caso di difetti di materiale o fabbricazione l'acquirente può far valere diritti legali nei confronti del venditore. La nostra garanzia sotto riportata non costituisce alcun limite ai diritti legali dell'acquirente.

Questo prodotto è garantito per 3 anni con decorrenza dalla data di acquisto. La garanzia decorre dalla data d'acquisto. Conservare lo scontrino originale in un posto sicuro perché questo documento viene richiesto come prova dell'avvenuto acquisto.

Tutti i danni o difetti presenti già al momento dell'acquisto devono essere comunicati subito dopo l'apertura della confezione.

Se entro 3 anni dalla data di acquisto di questo prodotto si rileva un difetto di materiale o di fabbricazione, noi procederemo, a nostra discrezione, alla riparazione o sostituzione gratuite del prodotto o al rimborso del prezzo di acquisto. Un eventuale intervento in garanzia non prolunga né rinnova il periodo di garanzia stesso. Ciò vale anche per le parti sostituite e riparate.

Questa garanzia decade in caso di danneggiamento oppure uso o manutenzione impropri del prodotto.

La prestazione in garanzia vale per difetti del materiale o di fabbricazione. Questa garanzia non si estende a componenti del prodotto esposti a normale logorio, che possono pertanto essere considerati come componenti soggetti a usura (esempio capacità della batteria, calcificazione, lampade, pneumatici, filtri, spazzole...). La garanzia non si estende altresì a danni che si verificano su componenti delicati (esempio interruttori, batterie, parti realizzate in vetro, schermi, accessori vari) nonché danni derivanti dal trasporto o altri incidenti.

Il periodo di garanzia di questo prodotto vale anche per la batteria.

Gestione dei casi in garanzia

Per garantire un rapido disbrigo delle proprie pratiche, seguire le istruzioni seguenti:

Per ogni richiesta si prega di conservare lo scontrino e il codice dell'articolo (IAN 514560_2510) come prova d'acquisto.

Il numero d'articolo può essere dedotto dalla targhetta, da un'incisione, dal frontespizio delle istruzioni (in basso a sinistra) oppure dall'adesivo applicato sul retro o sul lato inferiore.
In caso di disfunzioni o avarie, contattare innanzitutto i partner di assistenza elencati di seguito telefonicamente oppure via e-mail.
Si può inviare il prodotto ritenuto difettoso all'indirizzo del centro di assistenza indicato con spedizione esente da affrancatura, completo del documento di acquisto (scontrino) e della descrizione del difetto, specificando anche quando tale difetto si è verificato.

Assistenza

(IT) **Assistenza Italia**
Tel.: 800 781188
E-Mail: owim@lidl.it

CE IP44

Az alkalmazott piktogramok jelmagyarázata ..... Oldal 122

Rendeltetésszerű használat ..... Oldal 123

Alkatrészleírás ..... Oldal 123

Műszaki adatok ..... Oldal 124

A csomag tartalma ..... Oldal 124

Általános biztonsági tudnivalók ..... Oldal 124
Az elemekre/akkukra vonatkozó biztonsági tudnivalók ..... Oldal 126

Az első üzembe helyezés előtt ..... Oldal 126
Az akkumulátor feltöltése ..... Oldal 126

Felszerelés ..... Oldal 127

Üzembe helyezés ..... Oldal 128

Tisztítás és karbantartás ..... Oldal 128

Tárolás ..... Oldal 129

Megsemmisítés ..... Oldal 129

Garancia ..... Oldal 130
Garanciális ügyek lebonyolítása ..... Oldal 131
Szerviz ..... Oldal 131

Az alkalmazott piktogramok jelmagyarázata	
	Használat előtt olvassa el a használati útmutatót
	**VESZÉLY!** Ez a szimbólum a „VESZÉLY“ jelzőszóval magas kockázati szintű veszélyt jelent, amelynek, ha nem kerülik el, súlyos sérülés vagy halál lehet a következménye.
	**FIGYELMEZTETÉS!** Ez a szimbólum a „FIGYELMEZTETÉS“ jelzőszóval közepes kockázati szintű veszélyt jelent, amelynek, ha nem kerülik el, súlyos sérülés vagy halál lehet a következménye.
	**VIGYÁZAT!** Ez a szimbólum a „VIGYÁZAT“ jelzőszóval alacsony kockázati szintű veszélyt jelent, amelynek, ha nem kerülik el, csekély vagy enyhe sérülés lehet a következménye.
	**FIGYELEM!** Ez a szimbólum a „FIGYELEM“ jelzőszóval együtt azt jelzi, hogy anyagi károk léphetnek fel.
	**ÉRTESÍTÉS:** Ez a szimbólum az „ÉRTESÍTÉS“ jelzőszóval további hasznos információkat kínál.
	**FIGYELMEZTETÉS! ROBBANÁSVESZÉLY!** A figyelmeztetés ezzel a jelzéssel és a következő szavakkal: „FIGYELMEZTETÉS! ROBBANÁSVESZÉLY!“ lehetséges robbanásveszélyre utal. Ha nem tartják be az ilyen jellegű figyelmeztetést, az súlyos sérülésekhez és anyagi károkhoz vezethet, vagy akár halálos kimenetelű is lehet. A súlyos sérülések, életveszély vagy anyagi kár megelőzése érdekében tartsa be a figyelmeztetésben foglalt utasításokat!
	Ez a cselekvésre felszólító jel arra utal, hogy megfelelő védőkesztyű viselése szükséges! Kövesse a figyelmeztetés utasításait, hogy elkerülje a tárgyakkal, forró anyagokkal vagy vegyszerekkel való érintkezés általi kézsérüléseket.
	III. érintésvédelmi osztály

Az alkalmazott piktogramok jelmagyarázata	
ta	Maximális környezeti hőmérséklet
⎓	Egyenáram/-feszültség
	Fröccsenő víz ellen védett
	USB-csatlakozó
CE	A CE-jelölés a termékre vonatkozó EU-irányelveknek való megfelelést tanúsítja.
■ □	Biztonsági útmutatások Kezelési utasítások

Külső fali akkus LED-lámpa

● Rendeltetésszerű használat

A termék áramcsatlakozással nem rendelkező külterek megvilágítására készült. A terméket csak magánháztartásokban történő, és nem közületi vagy egyéb felhasználásra szánták.

- A termék nem alkalmas a háztartás helyiségeinek megvilágítására.

● Alkatrészleírás

1 Tipli (Ø 6 mm)
2 Csavar (Ø 4 x 30 mm)
3 Szerelőlap
4 Rögzítőfurat
5 LED-es fali lámpa
6 Sötétedés- és infravörös mozgásérzékelő
7 Töltéskijelző
8 USB bemeneti aljzat (C típus)
9 BE/KI kapcsoló (ON/OFF)
10 Védősapka
11 USB-kábel

● Műszaki adatok

Üzemelési feszültség:	3,7 V ⎓
Akkumulátor:	2 db lítium-ion akkumulátor, 3,7 V⎓, 2200 mAh, 8,14 Wh, 18650-2200F (1IMR19/66) (a felhasználó által nem cserélhető; a cserét csak szakképzett személy végezheti)
LED-ek:	14 (2 x 7) meleg fehér LED (3000 K) (a LED-ek nem cserélhetők)
Összteljesítmény:	7 W
Mozgásérzékelő:	Hatótávolság: 5 m Érzékelési szög: 100 °
Megvilágított felület:	max. 136,5 cm^2
Védettség:	IP44 (fröccsenő víz ellen védett)
A termék méretei (széles x mély x magas):	HG14574A: 70 x 76 x 155 mm HG14574B: 67 x 76 x 155 mm
A termék súlya:	260 g
Üzemi hőmérséklet:	0 °C és 35 °C között
Tárolási hőmérséklet:	-10 °C és +45 °C között
Üzemi páratartalom:	40–75 % relatív légpáratartalom (RH)

● A csomag tartalma

Közvetlenül a kicsomagolás után ellenőrizze a csomag hiánytalanságát, valamint a termék kifogástalan állapotát.

1 külső fali akkus LED-lámpa
1 USB-kábel (0,5 m)
2 csavar (Ø 4 x 30 mm)
2 tipli (Ø 6 mm)
1 szerelési és használati útmutató

⚠ Általános biztonsági tudnivalók

A termék első használata előtt ismerkedjen meg valamennyi használati és biztonsági tudnivalóval! A termék harmadik fél részére történő továbbadása esetén adja át a teljes dokumentációt is!

- A terméket 8 éves kor feletti gyerekek, valamint korlátozott fizikai, érzékszervi vagy szellemi képességgel élő vagy nem megfelelő tapasztalattal és tudással rendelkező személyek csak felügyelet mellett, illetve a termék biztonságos

használatára vonatkozó felvilágosítás és a lehetséges veszélyek megértése után használhatják. Gyermekeknek tilos a termékkel játszani. A tisztítást és a karbantartást felügyelet nélkül tilos gyermekeknek végezni.

- Soha ne hagyja a gyermekét a csomagolóanyaggal felügyelet nélkül. A csomagolóanyagok miatt fulladásveszély áll fenn. A gyermekek gyakran alábecsülik a veszélyeket.
- Az összeszerelés során tartsa távol a gyermekeket a munkaterülettől. A szállítmány számos csavart és más apró alkatrészt tartalmaz. Ezek lenyelése vagy belélegzése életveszélyes lehet.
- Ne használja a terméket, ha bármilyen sérülést észlel rajta!
- A LED-ek nem cserélhetők.
- Ha a LED-ek az élettartamuk végén kiégnek, akkor az egész terméket ki kell cserélni.
- A terméket csak szabályszerűen telepített USB aljzatra csatlakoztassa. A feszültségnek meg kell felelnie a „Műszaki adatok“ c. szakaszban feltüntetett értékeknek.
- Tilos a terméket személyi számítógépen vagy notebookon tölteni, mert az a nagy áramfelvétel miatt károsodhat.
- Ne végezzen semmilyen változtatást vagy javítást a terméken.
- Soha ne merítse a terméket vízbe vagy más folyadékba!
- Ártalmatlanítsa a terméket, ha a termék vagy az USB-kábel [11] megsérült.
- Ügyeljen arra, hogy az USB-kábelt [11] éles szélek vagy forró felületek ne károsíthassák. Használat előtt teljesen csavarja le az USB-kábelt [11].
- Óvja a terméket az extrém hőtől és a hidegtől.
- Az akkumulátor nem cserélhető a felhasználó által. A cserét kizárólag szakképzett személy végezheti.
- Vegye figyelembe, hogy az adapter, amíg be van dugva, akkor is fogyaszt némi áramot, ha nincs bekapcsolva a termék. Üzemen kívül helyezéshez húzza ki az adaptert a hálózati csatlakozóaljzatból.
- Hálózati adapter nincs a csomagban.
- A mellékelt USB-kábel [11] kizárólag ezzel a termékkel használható.
- Ne nézzen közvetlenül a termék fényébe, és ne irányítsa a termék fénysugarát mások szemébe. Ez befolyásolhatja a látóképességet.
- Ez a termék veszélyes optikai sugárzást bocsáthat ki. Ne pillantson közvetlenül a termék fényébe. Ez károsíthatja a szemét.

Az elemekre/akkukra vonatkozó biztonsági tudnivalók

- **ÉLETVESZÉLY!** Tartsa távol az elemeket/akkumulátorokat a gyermekektől. Lenyelés esetén azonnal forduljon orvoshoz!
- A lenyelés égési sérülésekhez, puha szövetek perforációjához és halálhoz vezethet. 2 órán belül a lenyelés után súlyos égési sérülések léphetnek fel.
- **ROBBANÁSVESZÉLY!** Soha ne töltse a nem feltölthető elemeket. Az elemeket/akkukat tilos rövidre zárni és/vagy felnyitni. Annak következménye túlhevülés, tűzveszély vagy a kihasadásuk lehet.
- Soha ne dobja az elemeket/akkukat tűzbe vagy vízbe.
- Ne tegye ki az elemeket/akkukat mechanikai terhelésnek!

Az elemek/akkuk kifolyásának kockázata

- Kerülje a szélsőséges körülményeket és hőmérsékleteket, mint pl. fűtőtestek/közvetlen napsugárzás, amelyek hatással lehetnek az elemekre/akkukra.
- Ha az elemek/akkumulátorok kifolytak, kerülje el bőr, a szemek és a nyálkahártyák vegyszerekkel való érintkezését! Azonnal mossa le az érintett helyet tiszta vízzel és forduljon orvoshoz!
- **VISELJEN VÉDŐKESZTYŰT!** A kifutott, vagy sérült elemek/akkuk a bőrrel érintkezve felmarhatják azt. Ezért ilyen esetben mindenképpen húzzon megfelelő védőkesztyűt.
- Ez a termék beépített akkumulátorral rendelkezik, melyet a felhasználó nem cserélhet ki. A veszélyek elkerülése érdekében az akkumulátort csak a gyártó vagy a vevőszolgálat, ill. egy hasonlóan szakképzett személy szerelheti vagy cserélheti ki. Az ártalmatlanítás során ügyeljen rá, hogy a termék egy akkumulátort tartalmaz.

Az első üzembe helyezés előtt

Értesítés: Távolítsa el az összes csomagolóanyagot a termékről.

Az akkumulátor feltöltése (lásd A ábra)

⚠ **FIGYELEM!** Tilos a terméket személyi számítógépen vagy notebookon tölteni, mert azok a nagy áramfelvétel miatt károsodhatnak.

ⓘ **ÉRTESÍTÉS:** A terméket hálózati tápegységre kell csatlakoztatni. Ezeknek az eszközöknek (nincsenek a csomagban) a műszaki adatait szem előtt kell tartani.

ⓘ **ÉRTESÍTÉS:** A termék USB-kábel [11] nélküli használatához előzőleg fel kell tölteni az akkumulátort. A töltési folyamat mintegy 5 órát vesz igénybe. Az akkumulátor fixen be van építve a termékbe.

ⓘ **ÉRTESÍTÉS:** Az első használat előtt teljesen töltse fel a terméket.

1. Nyissa ki a védősapkát [10], és csatlakoztassa az USB-kábelt [11] egy hálózati tápegység USB-csatlakozójához.
2. Csatlakoztassa az USB-kábel [11] C típusú USB csatlakozódugóját a termék USB bemeneti aljzatához [8].
3. Dugja be a hálózati tápegységet egy hálózati csatlakozóaljzatba.
4. A töltési idő mintegy 5 óra, ha teljesen lemerült az akkumulátor.
5. Az akkumulátor kisülésének elkerülése érdekében válassza le az USB-kábelt [11] a termékről.
6. Zárja le a védősapkát [10], mielőtt újra használja a terméket. Ellenkező esetben a szabadban történő használat során víz szivároghat be a termékbe.

ⓘ **ÉRTESÍTÉS:** A termék beépített töltésszabályozója megakadályozza az akkumulátor túltöltését.

ⓘ **ÉRTESÍTÉS:** Az akkumulátor védelmének megfelelően a termék nem tölthető 0 °C alatti és 35 °C feletti hőmérsékleten.

ⓘ **ÉRTESÍTÉS:** Tárolás előtt töltse fel teljesen az akkumulátort. Ha a terméket 3 hónapnál hosszabb ideig szeretné tárolni, 3 havonta töltse fel teljesen az akkumulátort.

ⓘ **ÉRTESÍTÉS:** Javasolt a terméket a vásárlást követő 3 hónapon belül üzembe helyezni.

● Felszerelés

- Bizonyosodjon meg arról, hogy nem ütközik áram-, gáz- vagy vízvezetékbe, amikor a falba fúr. Fúróval fúrja ki a lyukakat a téglafalba. Mindig tartsa be a fúrógép használati utasításában szereplő összes biztonsági előírást. Más esetben áramütés általi halál vagy sérülés veszélye áll fenn.

A termék felszerelési helyének kiválasztásakor vegye figyelembe a következőket:

ⓘ **ÉRTESÍTÉS:** A sötétedés- és infravörös mozgásérzékelő [6] a felszerelési magasságtól függően (az 1,80 m – 2,50 m magasság ideális) 5 m-es érzékelési hatótávolsággal rendelkezik

100°-os vízszintes és 100°-os függőleges érzékelési szög mellett.

ⓘ **ÉRTESÍTÉS:** Ügyeljen arra, hogy a sötétedés- és infravörös mozgásérzékelőt [6] ne világítsa meg éjszaka az utcai világítás. Ez ugyanis befolyásolhatja a működését.

1. A furatok helyének megjelöléséhez használja a szerelőlapot [3] sablonként. Ügyeljen arra, hogy a furatok iránya megfeleljen az ábrának (lásd B ábra).
2. Fúrjon ki két, 6 mm átmérőjű és 30 mm mélységű furatot. Tolja be a tipliket [1] a kifúrt furatokba.
3. Rögzítse a szerelőlapot [3] úgy, hogy becsavarja a csavarokat [2] a megfelelő furatokon keresztül a tiplikbe [1]. Győződjön meg arról, hogy szorosan illeszkedik a szerelőlap [3]. A stabil és biztonságos illeszkedés érdekében szükség esetén húzza meg a csavarokat.
4. Helyezze a LED-es fali lámpát [5] a szerelőlapra [3], és biztonságosan rögzítse a falra (lásd C ábra).

● Üzembe helyezés

1. Szerelje le a LED-es fali lámpát [5] a szerelőlapról [3].
2. Nyissa ki a védősapkát [10], és tolja a BE/KI kapcsolót [9] ON (BE) állásba.
3. Zárja le a védősapkát [10].

ⓘ **ÉRTESÍTÉS:** Ügyeljen a védősapkára [10]. Az IP44 védettség csak akkor biztosított [10], ha megfelelően le van zárva a védősapka.

4. Helyezze a LED-es fali lámpát [5] a szerelőlapra [3], és biztonságosan rögzítse a falra.

A termék most üzemkész.

ⓘ **ÉRTESÍTÉS:** A termék automatikusan 20 másodpercig világít, ha a sötétedés- és infravörös mozgásérzékelő [6] a sötétedés beállta után mozgást ismer fel (lásd D ábra).

● Tisztítás és karbantartás

ⓘ **ÉRTESÍTÉS:** A termék nem igényel karbantartást.

ⓘ **ÉRTESÍTÉS:** A LED-ek nem cserélhetők.

- Tisztítás előtt kapcsolja ki a terméket, és húzza ki az USB-kábelt [11] az USB-csatlakozóaljzatból.
- Továbbá mindig zárja le az USB bemeneti aljzat [8] védősapkáját [10].
- Soha ne merítse a terméket vízbe vagy más folyadékba.
- Soha ne használjon maró hatású tisztítószereket.

- Rendszeresen tisztítsa meg a terméket egy száraz és szöszmentes kendővel.
- A makacs szennyeződések eltávolításához enyhén megnedvesített kendőt használjon.

Tárolás

- Száraz helyen, portól és közvetlen napfénytől védett helyen tárolja a terméket.
- Ha a terméket hosszabb ideig nem használják, a beépített akkumulátort teljesen fel kell tölteni az élettartam meghosszabbítása érdekében.
- Rendszeresen töltse fel a beépített akkumulátort, ha hosszabb ideig nem használja a terméket. Erre az akkumulátor kíméléséhez van szükség.

Megsemmisítés

Csomagolás:
A csomagolás környezetbarát anyagokból készült, amelyeket a helyi újrahasznosító helyeken adhat le.



A hulladék elkülönítéséhez vegye figyelembe a csomagolóanyagon található jelzéseket. Ezek rövidítéseket (a) és számokat (b) tartalmaznak a következő jelentéssel: 1–7: műanyagok/20–22: papír és karton/ 80–98: kötőanyagok.

Termék:



A nem használt termék ártalmatlanításának lehetőségeiről tájékozódjon települése önkormányzatánál.



A mellette lévő áthúzott kerekes szemeteskuka szimbólum azt jelzi, hogy ez a készülék a 2012/19/EU hatálya alá tartozik. Az irányelv kimondja, hogy ezt a készüléket élettartama lejártával nem szabad a szokványos háztartási hulladékkal együtt megsemmisíteni, hanem speciális gyűjtőhelyen, újrahasznosítóban, vagy ártalmatlanító-üzemben kell azt leadni.





A termék, annak tartozékai, az útmutató és a csomagolóanyagok újrahasznosíthatók, és a gyártó kiterjesztett felelőssége alá tartoznak. A jobb hulladékkezelés érdekében az ábrázolt info-tri (szelektálási tájékoztató) szerint, külön ártalmatlanítsa azokat. A Triman-logó csak Franciaországra vonatkozik.

A megsemmisítés díjmentes.
Óvja a természetet és szakszerűen semmisítse meg készülékeit.

Elemek/akkumulátorok:



Környezeti károk az elemek/ akkumulátorok helytelen ártalmatlanítása esetén!

A hibás vagy elhasznált elemeket/akkukat a 2023/1542 RENDELET értelmében újra kell hasznosítani. Juttassa vissza az elemeket/akkukat az ajánlott helyi gyűjtőállomásokon keresztül.

Az elemeken vagy akkumulátorokon lévő áthúzott kuka azt jelenti, hogy az elemek és akkumulátorok háztartási hulladék közé nem helyezhetők. Ártalmatlanítás előtt vegye ki az elemeket/akkumulátorcsomagot a termékből. Ezek mérgező hatású nehézfémeket tartalmazhatnak, és ezért különleges kezelést igénylő hulladéknak számítanak.

A nehézfémek kémiai vegyjelei a következők: Cd = kadmium, Hg = higany, Pb = ólom.

A beépített akkumulátort megsemmisítés céljából nem szabad kiszerelni. Adja le az egész terméket elektronikai hulladék gyűjtőhelyen.

Garancia

A terméket gondosan, szigorú minőségi előírások betartásával gyártottuk, és a szállítás előtt gondosan ellenőriztük. Anyag- vagy gyártási hibák esetén a termék eladójával szemben törvényes jogok illetik meg. Az Ön törvényes jogait az általunk alább meghatározott garancia semmilyen módon nem korlátozza.

Erre a termékre 3 év garanciát adunk a vásárlás dátumától számítva. A garancia idő a vásárlás dátumával kezdődik. Biztonságos helyen őrizze meg az eredeti vásárlói bizonylatot, mert ez a dokumentum szükséges a vásárlás bizonyításához.

A vásárláskor fennálló károkat és hiányosságokat a termék kicsomagolása után haladéktalanul jelezze.

Ha ezen a terméken a vásárlástól számított 3 éven belül anyag- vagy gyártási hibát észlel, választásunk szerint ingyenesen megjavítjuk vagy kicseréljük a terméket. A garancia idő nem hosszabbodik meg a helyette nyújtott szavatossági igény által. Ez a kicserélt vagy javított alkatrészekre is érvényes.

A garancia megszűnik, ha a terméket megrongálták, ill. nem szakszerűen kezelték vagy végezték a karbantartást.

A garancia az anyag- és gyártási hibákra vonatkozik. Ez a garancia nem terjed ki azokra a termékalkatrészekre, amelyek normál kopásnak vannak kitéve, és ezért gyorsan kopó alkatrésznek minősülnek (pl. elemekre, akkumulátorokra, tömlőkre, tintapatronokra), illetve a törékeny alkatrészek sérülésére, pl. kapcsolókra vagy üveg alkatrészekre.

Ennél a terméknél a garanciális időszak az akkumulátorra is vonatkozik.

Garanciális ügyek lebonyolítása

Ügyének gyors elintézhetősége céljából, kérjük kövesse az alábbi útmutatást:

Kérjük, kérdések esetére készítse elő a pénztárblokkot és a cikkszámot (IAN 514560_2510) a vásárlás tényének az igazolására.
Kéjük, hogy a cikkszámot olvassa le a típustábláról, a gravírozásból, az Útmutató címoldaláról (balra lent), illetve a hátoldalon, vagy a termék alján található matricáról.
Amennyiben működési hibák, vagy egyéb hiányosság lépne fel, először vegye fel a kapcsolatot a következőkben megnevezett szervizek egyikével telefonon, vagy e-mailen.

A hibásnak ítélt terméket ezután a vásárlást igazoló blokk, valamint a hiba leírásának és keletkezési idejének mellékelésével díjmentesen postázhatja az Önnel közölt szervizcímre.

Szerviz

HU **Szerviz Magyarország**
Tel.: 0680021225
E-mail: owim@lidl.hu

CE IP44

Legenda dos pictogramas utilizados ..... Página 133

Utilização correta ..... Página 134

Descrição das peças ..... Página 134

Dados técnicos ..... Página 135

Material fornecido ..... Página 135

Indicações de segurança gerais ..... Página 135
Indicações de segurança relativas às pilhas/baterias ..... Página 137

Antes da primeira utilização ..... Página 137
Carregar a pilha ..... Página 138

Montagem ..... Página 138

Colocação em funcionamento ..... Página 139

Limpeza e manutenção ..... Página 139

Armazenamento ..... Página 140

Eliminação ..... Página 140

Garantia ..... Página 141
Procedimento no caso de ativação da garantia ..... Página 142
Serviço ..... Página 142

Legenda dos pictogramas utilizados	
	Ler o manual de instruções antes da utilização
	**PERIGO!** Este símbolo com a palavra de sinalização "PERIGO" indica um perigo com um alto grau de risco que, se não for evitado, pode resultar em ferimentos graves ou morte.
	**AVISO!** Este símbolo com a palavra de sinalização "AVISO" indica um perigo com um grau de risco médio que, se não for evitado, pode causar ferimentos graves ou morte.
	**CUIDADO!** Este símbolo com a palavra de sinalização "CUIDADO" indica um perigo com um nível de risco baixo que, se não for evitado, pode resultar em lesões ligeiras ou moderadas.
	**ATENÇÃO!** Este símbolo com a palavra de sinalização "ATENÇÃO" indica o perigo de possíveis danos materiais.
	**NOTA:** este símbolo acompanhado da palavra de sinalização "NOTA" oferece mais informações adicionais úteis.
	**AVISO! PERIGO DE EXPLOSÃO!** Um aviso que contenha este símbolo e as palavras "AVISO! PERIGO DE EXPLOSÃO!" indica um possível perigo de explosão. O não cumprimento de tal aviso pode resultar em ferimentos graves ou morte e causar possíveis danos materiais. Siga as instruções deste aviso para evitar ferimentos graves, perigo de vida ou danos materiais!
	Este sinal de obrigação indica que é necessário usar luvas de proteção adequadas! Siga as instruções deste aviso para evitar ferimentos nas mãos causados por objetos ou pelo contacto com substâncias quentes ou químicas.
	Classe de proteção III

Legenda dos pictogramas utilizados	
ta	Temperatura ambiente máxima
⎓	Corrente/tensão contínua
	Proteção contra salpicos de água
	Ligação USB
CE	A marca CE confirma a conformidade com as diretivas da UE aplicáveis ao produto.
■ □	Indicações de segurança Indicações de manuseamento

Candeeiro de parede exterior com LED a bateria

● Utilização correta

O produto foi concebido para iluminar áreas exteriores que não dispõem de tomada elétrica. O produto destina-se apenas ao uso privado e não ao uso comercial ou a outros fins.

- Este produto não se destina para a iluminação das divisões de uma residência.

● Descrição das peças

1 Buchas (Ø 6 mm)
2 Parafuso (Ø 4 x 30 mm)
3 Placa de montagem
4 Orifício de fixação
5 Candeeiro de parede LED
6 Sensor crepuscular e sensor de movimento por IV
7 Indicador de carga
8 Tomada de entrada USB (Tipo C)
9 Interruptor de LIGAR/DESLIGAR (ON/OFF)

10 Capa protetora
11 Cabo USB

Dados técnicos

Tensão de serviço:	3,7 V ⎓
Pilha:	2 x pilha de iões de lítio, 3,7 V⎓, 2200 mAh, 8,14 Wh, 18650-2200F (1IMR19/66) (não substituível pelo utilizador; substituição apenas por pessoal qualificado)
LED:	14 (2 x 7) LED brancos quentes (3000 K) (LED não substituíveis)
Potência total:	7 W
Sensor de movimento:	Alcance: 5 m Ângulo de deteção: 100 °
Área projetada:	máx. 136,5 cm^2
Tipo de proteção:	IP44 (proteção contra salpicos de água)
Dimensões do produto (L x P x A):	HG14574A: 70 x 76 x 155 mm HG14574B: 67 x 76 x 155 mm
Peso do produto:	260 g
Temperatura de operação:	0 °C a 35 °C
Temperatura de armazenamento:	-10 °C a +45 °C
Humidade de serviço:	40 até 75 % de humidade relativa (HR)

Material fornecido

Após desembalar, verifique sempre o material fornecido quanto à integridade, bem como ao estado do produto.

1 Candeeiro de parede exterior com LED a bateria
1 Cabo USB (0,5 m)
2 Parafusos (Ø 4 x 30 mm)
2 Buchas (Ø 6 mm)
1 Instruções de montagem e de utilização

Indicações de segurança gerais

Familiarize-se com todas as indicações de utilização e de segurança do produto antes de o utilizar pela primeira vez! Se entregar o produto a terceiros, entregue também os respetivos documentos!

- Este produto pode ser utilizado por crianças a partir dos 8 anos, assim como por pessoas com capacidades físicas, sensoriais ou mentais reduzidas ou falta de experiência e conhecimento, se forem vigiadas ou instruídas em relação ao uso seguro do produto e se compreenderem os perigos que daí possam resultar. As crianças não podem brincar com o produto. A limpeza e a manutenção a cargo do utilizador não devem ser realizadas por crianças sem a devida vigilância.
- Nunca deixe as crianças sem vigilância com o material da embalagem. Existe risco de asfixia devido ao material de embalagem. As crianças frequentemente subestimam os perigos.
- Mantenha as crianças afastadas da área de trabalho durante a montagem. Ao espectro de entrega pertencem inúmeros parafusos e outras peças pequenas. Estes podem ser perigosos ao serem engolidos ou inalados.
- Se detetar quaisquer danos, jamais utilize o produto!
- Os LED não são substituíveis.
- Caso os LED deixem de funcionar no final da sua vida útil, substituir o produto completo.
- Ligue o produto apenas a uma tomada USB devidamente instalada. A tensão deve estar em conformidade com as especificações da secção "Dados técnicos".
- O produto nunca deve ser carregado num PC ou portátil, dado que os mesmos não podem ser danificados devido ao elevado consumo de energia.
- Não faça alterações ou reparações por conta própria no produto.
- Nunca mergulhe o produto em água ou outros líquidos!
- Elimine o produto se o produto e o cabo USB 11 estiverem danificados.
- Certifique-se de que o cabo USB 11 não é danificado por arestas afiadas ou por objetos quentes. Desenrole completamente o cabo USB 11 antes de utilizar.
- Proteja o produto do calor e frio extremos.
- A pilha não pode ser substituta pelo utilizador. Só pode ser substituído por uma pessoa qualificada.
- Tenha em atenção que, enquanto estiver ligado, o adaptador consome uma pequena quantidade de energia, mesmo que o produto não esteja ligado. Para desligar o adaptador, retire-o da tomada.
- Um adaptador de rede não está incluído no âmbito da entrega.
- O cabo USB 11 juntamente fornecido destina-se a ser utilizado apenas com este produto.
- Não olhe diretamente para a luz do produto e não direcione o feixe de luz do produto

para os olhos de outras pessoas. Isto pode limitar a visão.

- Este produto pode emitir radiação ótica perigosa. Nunca olhe diretamente para a luz do produto. Tal poderia causar lesões nos olhos.

Indicações de segurança relativas às pilhas/ baterias

- **PERIGO DE MORTE!** Mantenha as pilhas e baterias fora do alcance das crianças. Se a pilha/bateria for ingerida, contacte imediatamente um médico!
- A ingestão pode causar queimaduras, perfuração de tecidos moles e morte. Podem ocorrer queimaduras graves no prazo de 2 horas após a ingestão.
- **PERIGO DE EXPLOSÃO!** Nunca carregue pilhas não recarregáveis. Não faça ligação direta de pilhas ou baterias e/ou abra elas. As consequências poderão ser o sobreaquecimento, perigo de incêndio ou a explosão.
- Nunca atire as pilhas ou baterias para chamas ou água.
- Não exponha as pilhas ou baterias a uma carga mecânica demasiada elevada.

Risco de derrame das pilhas/baterias

- Evite condições e temperaturas extremas que possam ter efeito sobre as pilhas ou baterias, por ex. elementos de aquecimento/radiação solar direta.
- Se uma pilhas/baterias vazar, evite o contato com a pele, os olhos e tecidos e o material químico! Lave imediatamente a zona afetada com bastante água limpa abundante e consulte um médico logo que possível!
- **UTILIZAR LUVAS DE PROTECÇÃO!** As pilhas ou baterias gastas ou danificadas podem provocar queimaduras ao entrarem em contacto com a pele. Por isso, nestes casos use sempre luvas adequadas.
- Este produto possui uma pilha integrada que não pode ser trocada pelo utilizador. A desmontagem ou troca da bateria apenas pode ser efetuada pelo fabricante, pelo serviço de apoio ao cliente ou por uma pessoa qualificada de modo a evitar perigos. Durante a eliminação deve ser indicado que o produto contém uma bateria.

Antes da primeira utilização

Aviso: remova todo o material da embalagem do produto.

Carregar a pilha (ver Fig. A)

⚠ **ATENÇÃO!** O produto nunca deve ser carregado num PC ou portátil, dado que os mesmos podem ser danificados devido ao elevado consumo de energia.

ⓘ **NOTA:** O produto deve ser ligado a uma fonte de alimentação. Os dados técnicos destes aparelhos (não incluídos no âmbito da entrega) devem ser observados.

ⓘ **NOTA:** Para utilizar o produto sem o cabo USB 11, é necessário carregar a pilha antes da utilização. O processo de carregamento demora cerca de 5 horas. A pilha encontra-se integrada no produto.

ⓘ **NOTA:** Carregue totalmente o produto antes da primeira utilização.

1. Abra a capa protetora 10 e ligue o cabo USB 11 à tomada USB de uma fonte de alimentação.
2. Ligue a ficha USB tipo C do cabo USB 11 à tomada de entrada USB 8 do produto.
3. Insira a fonte de alimentação numa tomada.
4. O tempo de carregamento é de aprox. 5 horas, quando a pilha está completamente descarregada.
5. Desligue o cabo USB 11 do produto para evitar que as pilhas se descarreguem.
6. Feche a capa protetora 10 antes de voltar a utilizar o produto. Caso contrário, a utilização ao ar livre poderá permitir a entrada de água no produto.

ⓘ **NOTA:** O regulador de carga integrado no produto impede a sobrecarga da bateria.

ⓘ **NOTA:** De acordo com a proteção da bateria, o produto não pode ser carregado em temperaturas abaixo de 0 °C e acima de 35 °C.

ⓘ **NOTA:** Carregue totalmente a pilha antes de a guardar. Se pretender guardar o produto durante mais de 3 meses, carregue totalmente a pilha a cada 3 meses.

ⓘ **NOTA:** Recomenda-se utilizar o produto no prazo de 3 meses após a compra.

Montagem

- Certifique-se de que não perfura cabos elétricos ou condutas de gás ou de água ao furar a parede. Utilizar um berbequim para fazer furos numa parede de tijolo. Respeite todas as indicações de segurança do manual de instruções da máquina de furar. Caso contrário, existe perigo de vida devido a choque elétrico.

Ao escolher o local de montagem do produto, tenha em atenção os seguintes aspetos:

ⓘ **NOTA:** O sensor crepuscular e sensor de movimento por IV [6] tem, dependendo da altura de montagem (o ideal é uma altura de 1,80 m a 2,50 m), um alcance de deteção de 5 m, com um ângulo de deteção de 100° na horizontal e 100° na vertical.

ⓘ **NOTA:** Certifique-se de que o sensor crepuscular e sensor de movimento por IV [6] não é iluminado pela iluminação pública durante a noite. Isto pode influenciar o modo de funcionamento.

1. Use a placa de montagem [3] como gabarito para marcar as posições dos furos. Certifique-se de que a orientação dos orifícios corresponde à ilustração (ver Fig. B).
2. Faça dois furos com um diâmetro de 6 mm e uma profundidade de 30 mm. Insira as buchas [1] nos orifícios perfurados.
3. Fixe a placa de montagem [3] aparafusando os parafusos [2] nas buchas [1] através dos orifícios previstos para o efeito. Certifique-se de que a placa de montagem [3] está bem fixa. Aperte os parafusos, se necessário, para garantir um encaixe firme e seguro.
4. Coloque o candeeiro de parede LED [5] na placa de montagem [3] e fixe-a com segurança na parede (ver Fig. C).

● Colocação em funcionamento

1. Remova o candeeiro de parede LED [5] da placa de montagem [3].
2. Abra a capa protetora [10] e deslize o interruptor de LIGAR/DESLIGAR [9] para a posição ON.
3. Feche a capa protetora [10].

ⓘ **NOTA:** Preste atenção à capa protetora [10]. A classe de proteção IP44 só pode ser garantida se a capa protetora [10] estiver corretamente colocada.

4. Coloque o candeeiro de parede LED [5] na placa de montagem [3] e fixe-o firmemente à parede.

O produto está agora pronto a ser utilizado.

ⓘ **NOTA:** O produto acende automaticamente durante 20 segundos quando o sensor crepuscular e sensor de movimento por IV [6] deteta movimento após o anoitecer (ver Fig. D).

● Limpeza e manutenção

ⓘ **NOTA:** O produto não requer manutenção.
ⓘ **NOTA:** Os LED não podem ser substituídos.

- Desligue o produto antes da limpeza e retire o cabo USB [11] da tomada USB.
- Além disso, feche sempre a capa protetora [10] da tomada de entrada USB [8].
- Nunca mergulhe o produto em água ou outros líquidos.
- Jamais utilize detergentes corrosivos.
- Limpe o produto regularmente com um pano seco e que não largue fios.
- Utilize um pano ligeiramente humedecido para remover sujidade mais entranhada.

Armazenamento

- Guarde o produto num local seco e livre de pó, protegido da luz solar direta.
- Se o produto não for utilizado durante um longo período de tempo, a bateria incorporada deve ser totalmente carregada para prolongar a sua vida útil.
- Carregue a pilha interna regularmente se não utilizar o produto durante um longo período de tempo. Isto é necessário para conservar a bateria.

Eliminação

Embalagem:
A embalagem é feita com materiais não poluentes que podem ser eliminados nos contentores de reciclagem locais.



Esteja atento à especificação dos materiais da embalagem para a separação de lixo. Estas são identificadas com abreviações (a) e números (b) com o seguinte significado: 1–7: Plásticos/20–22: Papel e papelão/80–98: Materiais compostos.

Produto:



As possibilidades de reciclagem dos artigos utilizados poderão ser averiguadas no seu Município ou Câmara Municipal.



O símbolo ao lado de um contentor de lixo riscado indica que este aparelho está abrangido pela diretiva 2012/19/UE. Esta diretiva diz que este aparelho não deve ser eliminado no lixo doméstico normal mas sim em eco centros, pontos de coleta ou empresas de eliminação especializadas para eliminação de lixo eletrónico.

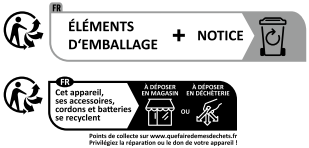

O produto, incluindo os acessórios, as instruções e os materiais de embalagem, são recicláveis e estão sujeitos a uma responsabilidade alargada do fabricante. Elimine os mesmos separadamente, seguindo as informações de triagem indicadas (informações de classificação) na imagem, para um melhor tratamento dos resíduos. O logótipo Triman é válido apenas em França.

Esta eliminação é gratuita.
Proteja o meio-ambiente e elimine corretamente.

Pilhas/acumuladores:



Dano ambiental devido a eliminação incorreta das pilhas/dos acumuladores!

As pilhas/baterias defeituosas ou usadas devem ser eliminadas em conformidade com o REGULAMENTO 2023/1542. Devolver as pilhas/pilhas recarregáveis aos serviços de recolha locais.

O símbolo do caixote do lixo riscado com uma cruz nas pilhas ou baterias significa que não deve deitar as pilhas e baterias no lixo doméstico.

Retire as pilhas/baterias recarregáveisl do produto antes de o deitar fora. Estas podem conter metais pesados tóxicos e estão sujeitas a tratamento de resíduos perigosos.

Os símbolos químicos dos metais pesados são os seguintes Cd = cádmio, Hg = mercúrio, Pb = chumbo.

A bateria integrada não pode ser desmontada para eliminação. Entregue o produto na integra num local de recolha para lixo eletrónico.

● Garantia

O produto foi fabricado de acordo com diretrizes de qualidade rigorosas e cuidadosamente testado antes da entrega. Em caso de defeitos materiais ou de fabrico, tem direitos legais contra o vendedor do produto. Os seus direitos legais não são limitados de forma alguma pela nossa garantia abaixo apresentada.

A garantia para este produto é de 3 anos a partir da data de compra. O período de garantia começa na data da compra. Guarde o recibo de compra original num local seguro, pois este documento é exigido como prova de compra.

Quaisquer danos ou defeitos já presentes no momento da compra devem ser comunicados imediatamente após a desembalagem do produto.

No caso de o produto apresentar um defeito de material ou de fabrico dentro de 3 anos a partir da data de compra, repará-lo-emos ou substituí-lo-emos gratuitamente, à nossa critério. O período de garantia não pode ser prolongado por uma reclamação de garantia concedida. Isto também se aplica às peças substituídas e reparadas.

Esta garantia é nula se o produto tiver sido danificado ou utilizado ou mantido de forma inadequada.

A garantia cobre defeitos de material e de fabrico. Esta garantia não cobre peças do produto sujeitas a desgaste normal e, portanto, consideradas peças consumíveis (por ex., baterias, baterias recarregáveis, mangueiras, cartuchos de tinta), nem cobre danos em peças frágeis, por ex., interruptores ou peças feitas em vidro.

Com a troca do aparelho, de acordo com DL 67/2003, o tempo de garantia se inicia novamente.

Com este produto, o período de garantia também se aplica à bateria.

Procedimento no caso de ativação da garantia

De forma a garantir um rápido processamento do seu pedido, solicitamos as seguintes indicações:

Para qualquer questão, guarde o talão de compra e o número de artigo (IAN 514560_2510) como comprovativo da mesma.
Podes ver o número do artigo na placa de identificação, gravura, na folha título do manual (em baixo esquerda) ou no adesivo na lado de baixo ou de trás.
Caso erros de função ou outras falhas ocorram, entre em contato primeiramente com o seguinte departamento de serviço por telefone ou e-mail.
Um produto identificado como falho, pode ser enviado gratuitamente para o endereço de serviço anexando o comprovativo de compra (nota) e a indicação da falha e quando ela ocorreu.

Serviço

(PT) **Serviço Portugal**
Tel.: 800 849000
E-Mail: owim@lidl.pt

CE IP44

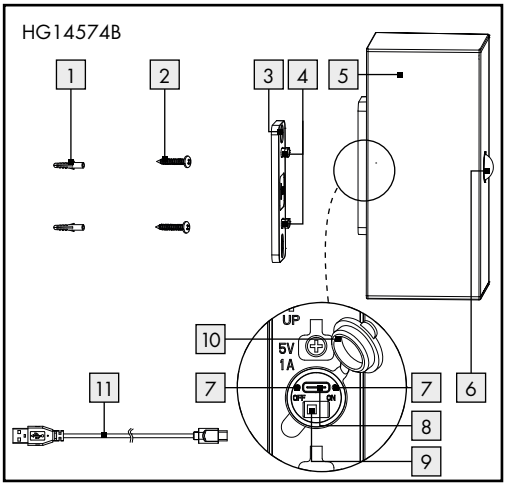
HG14574B
1
2
3
4
5
6
7
7
8
9
10
11
UP
5V
1A
OFF
ON

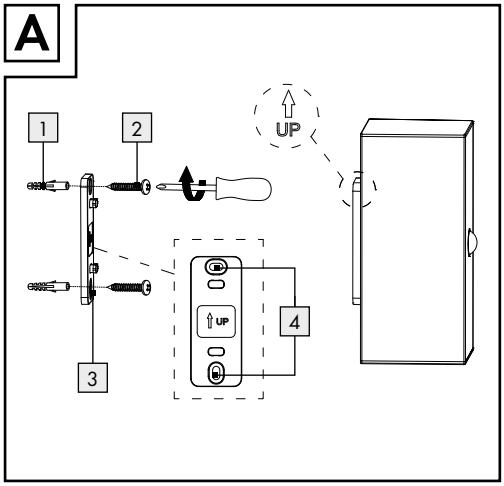
A
1
2
3
4
UP
UP

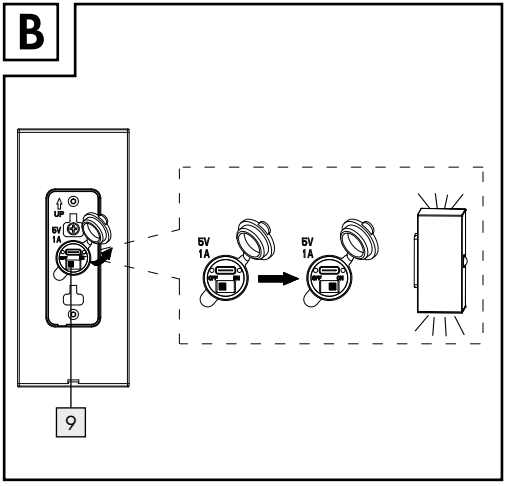
B
9
5V
1A
5V
1A

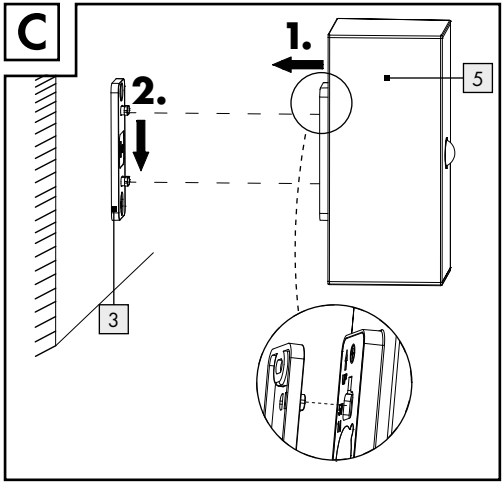
C
1.
2.
3
5

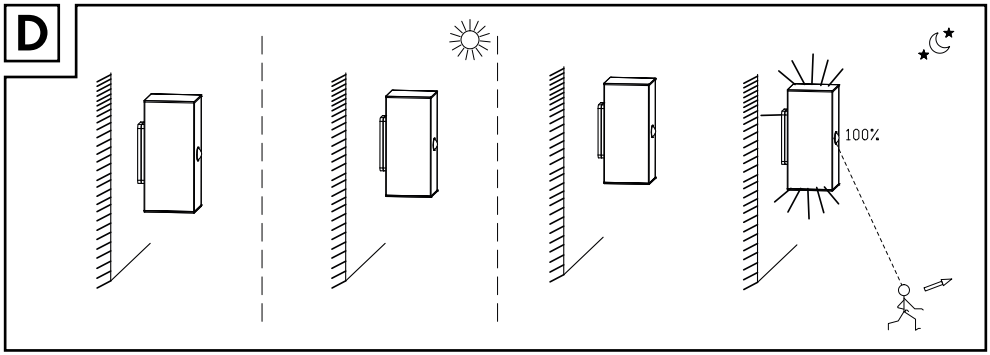
D
100%

OWIM GmbH & Co. KG
Stiftsbergstraße 1
74167 Neckarsulm
GERMANY

Model-No.: HG14574A/HG14574B
Version: 05/2026

Last Information Update · Stand der Informationen · Version des informations · Stand van de informatie · Stan informacji · Stav informací Stav informácií · Estado de las informaciones · Tilstand af information Versione delle informazioni · Információk állása · Estado das informações: 03/2026 · Ident.-No.: HG14574A/HG14574B032026-8

PDF ONLINE
www.lidl-service.com

IAN 514560_2510