LIVARNO

LED SOLAR LIGHT

(GB)

LED SOLAR LIGHT
Assembly, operating and safety instructions

(SE)

LED-STRÅLKASTARE MED SOLCELLER
Monterings-, bruks- och säkerhetsanvisningar

(PL)

REFLEKTOR SOLARNY LED
Wskazówki montażu, obsługi i bezpieczeństwa

(EE)

LED-SOLAARKIIRGUR
Montaaži-, käsitsemis- ja ohutusjuhised

(DE)

LED-SOLARSTRAHLER
Montage-, Bedienungs- und Sicherheitshinweise

(FI)

LED-AURINKOVALAISIN
Asennus-, käyttö- ja turvallisuusohjeet

(DK)

LED-PROJEKTØR MED SOLCELLER
Monterings-, betjenings- og sikkerhedshenvisninger

(LT)

LED PROŽEKTORIUS SU SAULĖS BATERIJA
Nurodymai dėl montavimo, naudojimo ir saugumo

(LV)

AR SAULES BATERIJĀM DARBINĀMS LED PROŽEKTORS
Montāžas, lietošanas un drošības norādījumi

IAN 540644_2510

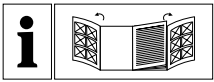

GB	Assembly, operating and safety instructions	Page	5
FI	Asennus-, käyttö- ja turvallisuusohjeet	Sivu	19
SE	Monterings-, bruks- och säkerhetsanvisningar	Sidan	33
DK	Monterings-, betjenings- og sikkerhedshenvisninger	Side	47
PL	Wskazówki montażu, obsługi i bezpieczeństwa	Strona	61
LT	Nurodymai dėl montavimo, naudojimo ir saugumo	Puslapis	76
EE	Montaaži-, käsitsemis- ja ohutusjuhised	Lehekülg	90
LV	Montāžas, lietošanas un drošības norādījumi	Lpp.	104
DE	Montage-, Bedienungs- und Sicherheitshinweise	Seite	118

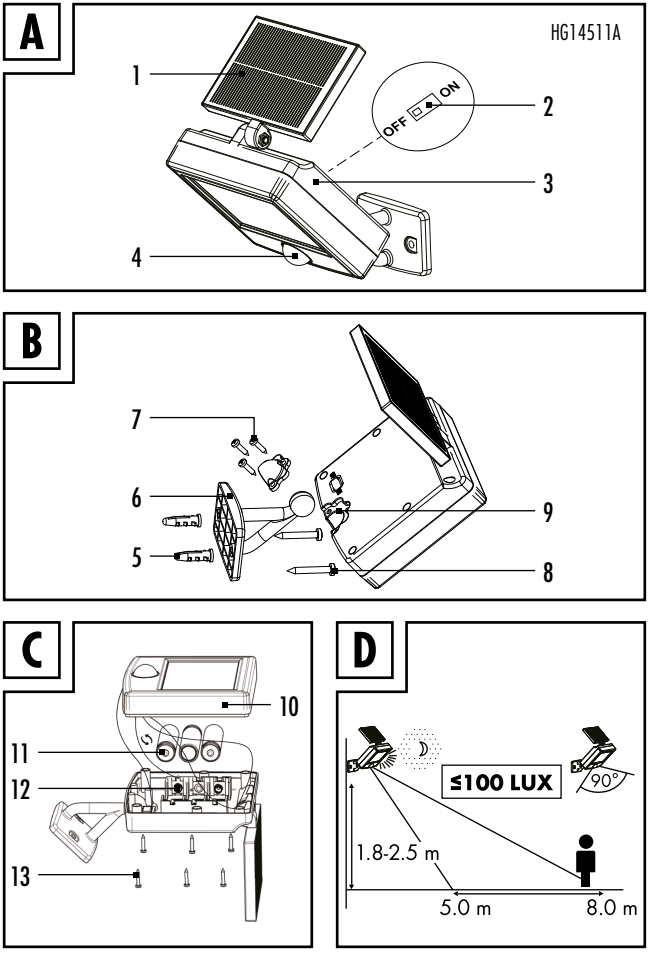
A
HG14511A
1
2
3
4
OFF
ON
B
7
6
5
9
8
C
10
11
12
13
D
≤100 LUX
90°
1.8-2.5 m
5.0 m
8.0 m

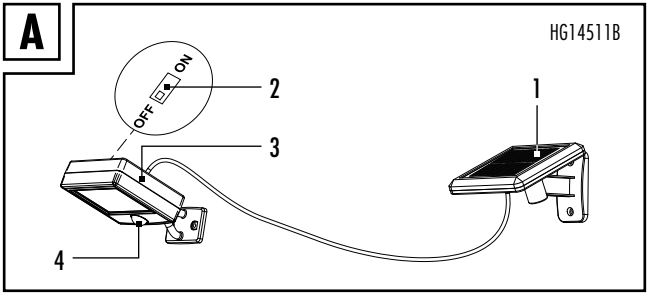
A
HG14511B
OFF
ON
2
1
3
4

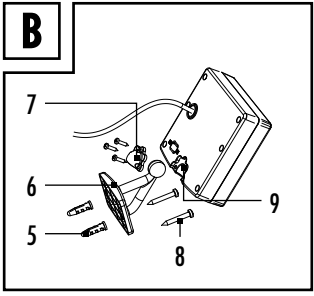
B
7
6
5
9
8

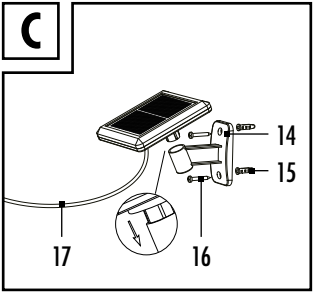
C
14
15
17
16

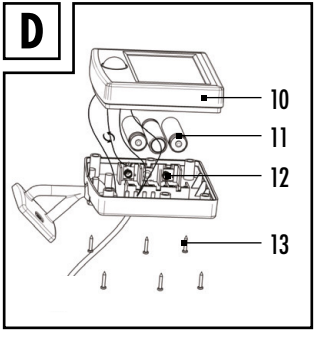
D
10
11
12
13

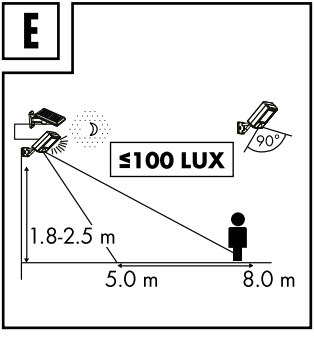
E
≤100 LUX
90°
1.8-2.5 m
5.0 m
8.0 m

List of pictograms used ..... Page 6

Intended use ..... Page 7

Scope of delivery ..... Page 7

Parts list ..... Page 7

Technical data ..... Page 8

General safety instructions ..... Page 8
Safety instructions for batteries/rechargeable batteries ..... Page 9

Before use ..... Page 10
Charging the rechargeable batteries ..... Page 11

Removing/inserting rechargeable batteries ..... Page 11

Installation ..... Page 12

Start-up ..... Page 15

Use during winter-time ..... Page 15

Cleaning and care ..... Page 15

Disposal ..... Page 16

Warranty ..... Page 17
Warranty claim procedure ..... Page 18
Service ..... Page 18

List of pictograms used	
	Read instruction before use.
	The product automatically switches on in twilight conditions and off again when normal outdoor lighting conditions return. Make sure that the solar panel **(1)** is not influenced by any other source of light (e.g. yard or street lighting) as otherwise the product will not come on in twilight.
	The solar panel **(1)** needs to be as directly exposed to sunlight as possible. **Cardinal direction:** Orientation towards the south is optimum. Orientations with slight deviations towards the west are preferable to those with slight deviations towards the east. **Horizontal orientation:** The horizontal orientation of the solar panel **(1)** depends on the geographic latitude of the mounting location. In central Europe, an angle of 30° to 40° is ideal.
⎓	Direct current/voltage
CE	CE mark indicates conformity with relevant EU directives applicable for this product.
■	Safety information
□	Instructions for use

LED solar light

Intended use

- The product is intended to illuminate outdoor areas without electrical connection.
- This product is only intended for private household use, not for commercial purposes.
- The product is not suitable for ordinary lighting in household room illumination.

Scope of delivery

Check immediately after unpacking that the parts are complete and that the product is in proper condition.

1 LED solar light, model HG14511A or HG14511B
1 Mounting bracket (for solar panel) (HG14511B only)
1 Solar panel (HG14511B only)
2 Dowels (mounting plate)
2 Screws (mounting plate)
2 Dowels (mounting bracket) (HG14511B only)
2 Screws (mounting bracket) (HG14511B only)
1 Assembly, operating and safety instructions

Parts list

(1) Solar panel
(2) ON/OFF switch
(3) Spotlight
(4) Sensor
(5) Dowel (mounting plate)
(6) Mounting plate
(7) Ball joint cover
(8) Screw (mounting plate)
(9) Slot
(10) Front cover
(11) Rechargeable batteries
(12) Battery compartment
(13) Fixing screw (front cover)
(14) Mounting bracket (HG14511B only)

(15) Dowel (for mounting bracket) (HG14511B only)

(16) Screw (for mounting bracket) (HG14511B only)

(17) Connection cable (HG14511B only)

Technical data

Model number:	HG14511A / HG14511B
Power:	1.05 W
Operating voltage:	3.6 V ⎓
Rechargeable batteries:	3 x Ni-MH AA, 900 mAh, 1.2 V ⎓
Degree of protection:	IP44 (splash-proof)
Motion sensor:	- Range: 5–8 m - Detection angle: 90 °



General safety instructions

BEFORE USING THE PRODUCT, FAMILIARISE YOURSELF WITH ALL OF THE SAFETY INFORMATION AND INSTRUCTIONS FOR USE! WHEN PASSING THIS PRODUCT ON TO OTHERS, ALSO INCLUDE ALL THE DOCUMENTS!

- This product can be used by children aged from 8 years and above and persons with reduced physical, sensory or mental capabilities or lack of experience and knowledge if they have been given supervision or instruction concerning use of the product in a safe way and understand the hazards involved. Children shall not play with the product. Cleaning and user maintenance shall not be made by children without supervision.
- Never leave children unsupervised with the packaging material. The packaging material represents a danger of suffocation. Children frequently underestimate the dangers.

- Keep children out of the area you are working in. A large number of screws and other small parts are included with the delivery. These may prove life-threatening if swallowed or inhaled.
- Do not use this product if you notice any damage!
- The LEDs are not replaceable.
- If the LEDs fail at the end of their life, the entire product must be replaced.
- Do not look directly into the light source (light bulb, LED etc.).
- Do not look at the LED with an optical instrument (e.g. magnifier).
- The external flexible cable of this luminaire cannot be replaced; if the cord is damaged, the luminaire shall be destroyed (HG14511B only).
- To reduce the risk of strangulation, the flexible cable connected to the product shall be effectively fixed to the wall if it is within arm's reach (HG14511B only).



Safety instructions for batteries/rechargeable batteries

- **DANGER TO LIFE!** Keep batteries/rechargeable batteries out of reach of children. If accidentally swallowed seek immediate medical attention.
- Swallowing may lead to burns, perforation of soft tissue, and death. Severe burns can occur within 2 hours of ingestion.
- 
  DANGER OF EXPLOSION! Never recharge non-rechargeable batteries. Do not short-circuit batteries/rechargeable batteries and/or open them. Overheating, fire or bursting can be the result.
- Never throw batteries/rechargeable batteries into fire or water.
- Do not exert mechanical loads to batteries/rechargeable batteries.

Risk of leakage of batteries/rechargeable batteries

- Avoid extreme environmental conditions and temperatures, which could affect batteries/ rechargeable batteries, e.g. radiators/direct sunlight.
- If batteries/rechargeable batteries have leaked, avoid contact with skin, eyes and mucous membranes with the chemicals! Flush immediately the affected areas with fresh water and seek medical attention!
-  **WEAR PROTECTIVE GLOVES!** Leaked or damaged batteries/rechargeable batteries can cause burns on contact with the skin. Wear suitable protective gloves at all times if such an event occurs.
- In the event of a leakage of batteries/rechargeable batteries, immediately remove them from the product to prevent damage.
- Only use the same type of batteries/rechargeable batteries. Do not mix used and new batteries/rechargeable batteries.
- Remove batteries/rechargeable batteries if the product will not be used for a longer period.

Risk of damage to the product

- Only use the specified type of battery/rechargeable battery!
- Insert batteries/rechargeable batteries according to polarity marks (+) and (-) on the battery/rechargeable battery and the product.
- Use a dry, lint-free cloth or cotton swab to clean the contacts on the battery/rechargeable battery and in the battery compartment before inserting!
- Remove exhausted batteries/ rechargeable batteries from the product immediately.

Before use

Notes:

- Remove all packaging materials from the product.
- Remove the sticker from the solar panel **(1)**.

Charging the rechargeable batteries

Notes:

- Charge the rechargeable batteries prior to use.
  During summer, initial charging will take at least 1 day in constant sunlight.
- In constant sunlight (depending on the season), drained rechargeable batteries **(11)** may take 2 to 10 days to charge.
- The built-in charging controller of the product prevents the rechargeable batteries **(11)** from overcharging.
- Set the ON/OFF switch **(2)** to the "ON" position.
- Replace the rechargeable batteries **(11)** if light output does not improve after charging (Fig. C: HG14511A or Fig. D: HG14511B).

Removing/inserting rechargeable batteries

Notes:

- The rechargeable batteries **(11)** are pre-installed.
- Use only rechargeable batteries **(11)** of the specified type (see "Technical data").

Removing the old rechargeable batteries

1. Set the ON/OFF switch **(2)** on the spotlight **(3)** to the "OFF" position.
2. Open the battery compartment **(12)** on the back side of the spotlight **(3)** by loosening the fixing screws **(13)** in a counter-clockwise direction to open the front cover **(10)** (Fig. C: HG14511A or Fig. D: HG14511B).
3. Remove the old rechargeable batteries **(11)**.

Inserting the new rechargeable batteries

1. Insert the new rechargeable batteries **(11)** observing the correct polarity. The polarity is indicated in the battery compartment **(12)**.

2. Close the battery compartment **(12)** with the front cover **(10)**.
3. Securing the front cover **(10)**: Turn the fixing screws **(13)** in a clockwise direction.

Installation

⚠ **CAUTION! Risk of injury!** Read the operating instructions for your drill.
⚠ **CAUTION!** Do not damage any electricity cables in the wall or ceiling.

Notes:

- The included mounting material is suitable for ordinary solid concrete or masonry construction. Other wall substrates may require other fastening materials. Seek specialist advice if necessary.
- Required tool: Electric drill
- When selecting the mounting location, pay attention to the following:
  - Ensure that the spotlight **(3)** illuminates the desired area. You can swivel the spotlight into the desired position.
  - Ensure the sensor **(4)** covers the desired area. The sensor has a maximum coverage range of 5 to 8 m, with a coverage angle of 90° (depending on the mounting height – a height from 1.8 to 2.5 m is ideal) (Fig. D: HG14511A or Fig. E: HG14511B).
  - Ensure the sensor **(4)** is not illuminated at night by street lighting. This can influence its functioning.
  - Ensure that the solar panel **(1)** is mounted in a place with direct sunlight.
  - Ensure that the solar panel **(1)** is not installed where there are strong temperature fluctuations, e.g. due to heating devices.
  - Ensure that the solar panel **(1)** is installed far away from unnatural light sources and in southern direction.
  - Ensure that the connection cable **(17)** of the solar panel **(1)** can reach the spotlight **(3)**. Max. distance between the solar panel and the spotlight is 2.5 m (HG14511B only).

- When selecting the mounting location for the solar panel **(1)**, pay attention to the following:
  - The solar panel **(1)** needs to be as directly exposed to sunlight as possible. Even partial shading of the solar panel during the day can have a significant influence on charging.
  - **Cardinal direction:** Orientation towards the south is optimum. Orientations with slight deviations towards the west are preferable to those with slight deviations towards the east.
  - **Horizontal orientation:** The horizontal orientation of the solar panel **(1)** depends on the geographic latitude of the mounting location. In central Europe, an angle of 30° to 40° is ideal.

For HG14511A:

1. Carefully fold the solar panel **(1)** upwards.
2. Remove the mounting plate **(6)** from the spotlight **(3)** by loosening the screws of the ball joint cover **(7)** (Fig. B).
3. Use the holes of the mounting plate **(6)** intended for the screws **(8)** to mark the drill holes.
4. Drill the fixing holes (Ø 6 mm). Before drilling the fixing holes, ensure there are no gas, water or electrical lines that could be drilled into or damaged in the area where you will be drilling.
5. Insert the dowels **(5)** into the drill holes (Fig. B).
6. Attach the mounting plate **(6)** using the screws **(8)** (Fig. B).
7. Position the solar panel **(1)** towards the sun.
8. Place the spotlight **(3)** towards the mounting plate **(6)**. Ensure that the ball joint of the mounting plate is correctly inserted into the slot **(9)** of the spotlight. Close the ball joint cover **(7)** by tightening the screws in clockwise direction (Fig. B).
9. Set the ON/OFF switch **(2)** on the spotlight **(3)** to the "ON" position (Fig. A).

10. The rechargeable batteries **(11)** will now charge when there is sufficient solar radiation.
11. Your product is now ready to use.

For HG14511B:

1. Remove the mounting plate **(6)** from the spotlight **(3)** by loosening the screws of the ball joint cover **(7)** (Fig. B).
2. Use the holes of the mounting plate **(6)** intended for the screws **(8)** to mark the drill holes.
3. Drill the fixing holes (Ø 6 mm). Before drilling the fixing holes, ensure there are no gas, water or electrical lines that could be drilled into or damaged in the area where you will be drilling.
4. Insert the dowels **(5)** into the drill holes (Fig. B).
5. Attach the mounting plate **(6)** using the screws **(8)** provided (Fig. B).
6. Place the spotlight **(3)** towards the mounting plate **(6)**. Ensure that the ball joint of the mounting plate is correctly inserted into the slot **(9)** of the spotlight. Then, close the ball joint cover **(7)** by tighten the screws clockwise (Fig. B).
7. Use the holes in the mounting bracket **(14)** intended for the screws **(16)** to mark the drill holes (Ø 6 mm).
8. Ensure that you can connect the spotlight **(3)** using the connection cable **(17)** to the solar panel **(1)**.
9. Drill the fixing holes. Before drilling the fixing holes, ensure there are no gas, water or electrical lines that could be drilled into or damaged in the area where you will be drilling.
10. Insert the dowels **(15)** into the drill holes (Fig. C).
11. Attach the mounting bracket **(14)** using the screws **(16)**.
12. Place the solar panel **(1)** into the mounting bracket **(14)** (Fig. C).
13. Position the solar panel **(1)** towards the sun.
14. Set the ON/OFF switch **(2)** on the spotlight **(3)** to the "ON" position (Fig. A).

15. The rechargeable batteries **(11)** will now charge when there is sufficient solar radiation.
16. Your product is now ready to use.

Start-up

- The sensor **(4)** is activated at an illumination level of <100 Lux.
- The spotlight **(3)** automatically switches on in darkness as soon as the sensor **(4)** detects motion.
- The light automatically switches off after 30 seconds if motion is no longer detected.
- If any motion is detected after it has been switched off, the light will automatically switch on again for 30 seconds.
- To switch off the spotlight **(3)**, set the ON/OFF switch **(2)** to the "OFF" position. The rechargeable batteries **(11)** are no longer charged.

Use during winter-time

- Due to the low level of solar radiation in the winter, the charging of the rechargeable batteries **(11)** may be reduced and correspondingly the effectiveness of the product may decrease.
- Check that the solar panel **(1)** remains clear of shadow for the whole day, despite the low position of the sun.
- If necessary, remove ice or snow from the product.

Cleaning and care

- Do not use solvents, petrol, etc. for cleaning. Otherwise the light will be damaged.
- Check the sensor **(4)** and the solar panel **(1)** for dirt regularly. Remove dirt, if any, to guarantee flawless function of the product.
- During winter, keep the product free from snow and ice.

1. Set the ON/OFF switch **(2)** on the spotlight **(3)** to the "OFF" position.
2. Clean the light with a dry, lint-free cloth.
3. Set the ON/OFF switch **(2)** on the spotlight **(3)** to the "ON" position.

Disposal

The packaging is made entirely of recyclable materials, which you may dispose of at local recycling facilities.



Observe the marking of the packaging materials for waste separation, which are marked with abbreviations (a) and numbers (b) with following meaning: 1-7: plastics/ 20-22: paper and fibreboard/80-98: composite materials.



Contact your local refuse disposal authority for more details of how to dispose of your worn-out product.



To help protect the environment, please dispose of the product properly when it has reached the end of its useful life and not in the household waste. Information on collection points and their opening hours can be obtained from your local authority.

Faulty or used batteries/rechargeable batteries must be recycled. Return the batteries/ rechargeable batteries and the product to the available collection points.



Environmental damage through incorrect disposal of the batteries/ rechargeable batteries!

Batteries/rechargeable batteries may not be disposed of with the usual domestic waste. They may contain toxic heavy metals and are subject to hazardous waste treatment rules

and regulations. The chemical symbols for heavy metals are as follows: Cd = cadmium, Hg = mercury, Pb = lead. That is why you should dispose of used batteries/rechargeable batteries at a local collection point.

Warranty

The product has been manufactured to strict quality guidelines and meticulously examined before delivery. In the event of material or manufacturing defects you have legal rights against the retailer of this product. Your legal rights are not limited in any way by our warranty detailed below.

The warranty for this product is 3 years from the date of purchase. The warranty period begins on the date of purchase. Keep the original sales receipt in a safe location as this document is required as proof of purchase.

Any damage or defects already present at the time of purchase must be reported without delay after unpacking the product.

Should the product show any fault in materials or manufacture within 3 years from the date of purchase, we will repair or replace it – at our choice – free of charge to you. The warranty period is not extended as a result of a claim being granted. This also applies to replaced and repaired parts.

This warranty becomes void if the product has been damaged, or used or maintained improperly.

The warranty covers material or manufacturing defects. This warranty does not cover product parts subject to normal wear and tear, thus considered consumables (e.g. batteries, tubes, cartridges), nor damage to fragile parts, e.g. switches or glass parts.

For this product, the rechargeable batteries are also covered by its warranty period.

Warranty claim procedure

To ensure quick processing of your case, please observe the following instructions:

Please have the till receipt and the item number (IAN 540644_2510) available as proof of purchase.
You will find the item number on the rating plate, an engraving on the front page of the instructions for use (bottom left), or as a sticker on the rear or bottom of the product.
If functional or other defects occur, please contact the service department listed either by telephone or by e-mail.
You can return a defective product to us free of charge to the service address that will be provided to you. Ensure that you enclose the proof of purchase (till receipt) and information about what the defect is and when it occurred.

Service

GB **Service Great Britain**
Tel.: 0800 404 7657
E-Mail: owim@lidl.co.uk

CE **IP44**

Luettelo käytetyistä merkeistä ..... Sivu 20

Tarkoituksenmukainen käyttö ..... Sivu 21

Toimituksen sisältö ..... Sivu 21

Osien kuvaus ..... Sivu 21

Tekniset tiedot ..... Sivu 22

Yleiset turvallisuusohjeet ..... Sivu 22
Paristoja/akkuja koskevat turvallisuuohjeet ..... Sivu 23

Ennen käyttöä ..... Sivu 24
Akkujen lataaminen ..... Sivu 25

Akkujen poistaminen/sisäänasettaminen ..... Sivu 25

Asennus ..... Sivu 26

Käyttöönotto ..... Sivu 29

Käyttö talvella ..... Sivu 29

Puhdistus ja hoito ..... Sivu 29

Hävittäminen ..... Sivu 30

Takuu ..... Sivu 31
Toimiminen takuutapauksessa ..... Sivu 32
Huoltopalvelu ..... Sivu 32

Luettelo käytetyistä merkeistä	
	Lue käyttöohje ennen käyttöä.
	Tuote kytkeytyy automaattisesti päälle hämärässä ja sammuu uudelleen, kun päivänvalo valaisee ulkotilat. Varmista, ettei aurinkopaneeliin **(1)** vaikuta mikään muu valonlähde, kuten piha- tai katuvalot. Muuten tuote ei voi käynnistyä hämärän laskeutuessa.
	Aurinkopaneeli **(1)** on suunnattava mahdollisimman suoraan kohti auringon valoa. **Ilmansuunta:** Optimaalinen suunta on etelään päin. Valitse mieluummin pieni poikkeama lännen suuntaan kuin idän suuntaan. **Kohdistus vaakasuoraan:** Aurinkopaneelin **(1)** kohdistus vaakasuoraan riippuu asennuspaikan maantieteellisestä leveysasteesta. Keski-Euroopassa ihanteellinen kulma on 30°–40°.
⎓	Tasavirta/-jännite
CE	CE-merkinnällä vahvistetaan yhdenmukaisuus tuotteeseen sovellettavien EU-direktiivien kanssa.
■	Turvallisuusohjeet
□	Käyttöohjeet

Led-aurinkovalaisin

Tarkoituksenmukainen käyttö

- Tuote on tarkoitettu valaisuun ulkotiloissa, joissa ei ole virtaliitäntää.
- Tuote on tarkoitettu ainoastaan yksityiseen käyttöön kotiolosuhteissa, ei ammattimaiseen käyttöön.
- Tuote ei sovellu kodin normaaliin huonevalaistukseen.

Toimituksen sisältö

Tarkista heti pakkauksesta purkamisen jälkeen, että kaikki osat ovat täydellisiä ja että tuote on asianmukaisessa kunnossa.

1 LED-aurinkokennovalaisin, malli HG14511A tai HG14511B
1 asennuskiinnike (aurinkopaneelille) (vain malli HG14511B)
1 aurinkopaneeli (vain malli HG14511B)
2 tulppaa (asennuslevy)
2 ruuvia (asennuslevy)
2 tulppaa (asennuslevy) (vain malli HG14511B)
2 ruuvia (asennuslevy) (vain malli HG14511B)
1 asennus-, käyttö- ja turvallisuusohje

Osien kuvaus

(1) Aurinkopaneeli
(2) ON-/OFF-kytkin (päälle/pois)
(3) Valaisin
(4) Anturi
(5) Tulpat (asennuslevy)
(6) Asennuslevy
(7) Pallonivelen suojus
(8) Ruuvi (asennuslevy)
(9) Asennusaukko
(10) Etusuojakotelo
(11) Akut
(12) Akkulokero

(13) Kiinnitysruuvi (etusuojus)
(14) Asennuskiinnike
(vain malli HG14511B)
(15) Tulpat (asennuskiinnikkeelle)
(vain malli HG14511B)
(16) Ruuvi (asennuskiinnikkeelle)
(vain malli HG14511B)
(17) Liitäntäjohto (vain malli HG14511B)

Tekniset tiedot

Mallinumero:	HG14511A / HG14511B
Teho:	1,05 W
Käyttöjännite:	3,6 V ⎓
Akut:	3 x Ni-MH AA, 900 mAh, 1,2 V ⎓
IP-suojausluokka:	IP44 (roisketiivis)
Liiketunnistin:	- kantama: 5-8 m - tunnistuskulma: 90 °



Yleiset turvallisuusohjeet

TUTUSTU ENNEN TUOTTEEN KÄYTTÖÄ SEN KAIKKIIN KÄYTTÖ- JA TURVALLISUUSOHJEISIIN. JOS ANNAT TUOTTEEN MUIDEN KÄYTTÖÖN, ANNA MYÖS KAIKKI ASIAKIRJAT TUOTTEEN MUKANA!

- Tätä tuotetta voivat käyttää 8-vuotiaat ja sitä vanhemmat lapset sekä henkilöt, joilla on alentuneet fyysiset, aistilliset tai henkiset kyvyt tai joilla ei ole kokemusta ja/tai tietoa, jos joku henkilö valvoo tai opastaa heitä tuotteen turvallisessa käytössä ja he ymmärtävät käyttöön liittyvät riskit. Lapset eivät saa leikkiä tuotteella. Lapset eivät saa puhdistaa tai huoltaa tuotetta ilman valvontaa.

- Älä koskaan jätä lapsia pakkausmateriaalien läheisyyteen ilman valvontaa. Pakkausmateriaaliin liittyy tukehtumisvaara. Lapset aliarvioivat usein siihen liittyvät vaarat.
- Pidä lapset etäällä asennuspaikasta. Toimitus sisältää useita ruuveja ja muita pieniä osia. Ne voivat joutua nieluun tai henkitorveen ja näin ollen johtaa hengenvaaraan.
- Älä käytä tuotetta, jos havaitset siinä vaurioita.
- Ledit eivät ole vaihdettavissa.
- Jos ledit eivät käyttöikänsä lopussa enää toimi, koko tuote on vaihdettava uuteen.
- Älä katso suoraan valonlähteeseen (hehkulamppu, LED yms.)
- Älä katso LED-valoon optisella laitteella (esim. suurennuslasilla).
- Valaisimen joustavaa liitäntäjohtoa ei voi vaihtaa uuteen. Jos tämä johto on vahingoittunut, valaisin on hävitettävä (koskee vain mallia HG14511B).
- Kuristumisvaaran pienentämiseksi tuotteeseen liitetty joustava liitäntäjohto täytyy kiinnittää tukevasti seinään, jos liitäntäjohto on käden ulottuvilla (koskee vain mallia HG14511B).



Paristoja/akkuja koskevat turvallisuuohjeet

- **HENGENVAARA!** Pidä paristot/akut lasten ulottumattomissa. Pariston/akun nielaisseen henkilön on välittömästi otettava yhteyttä lääkäriin!
- Nieluun joutuminen voi johtaa palovammoihin, pehmytkudoksen puhkeamiseen ja kuolemaan. Vakavat palovammat voivat ilmaantua 2 tunnin sisällä nielemisestä.
- 

  RÄJÄHDYSVAARA! Älä koskaan lataa paristoja, jotka eivät ole uudelleenladattavia. Älä oikosulje paristoja/akkuja äläkä avaa niitä. Siitä voi seurata ylikuumeneminen, tulipalo tai räjähdys.
- Älä koskaan heitä paristoja/akkuja tuleen tai veteen.
- Älä altista paristoja/akkuja mekaaniselle kuormitukselle.

Paristojen/akkujen vuotamisesta johtuva vaara

- Vältä äärimmäisiä olosuhteita ja lämpötiloja, jotka voivat vaikuttaa paristoihin/akkuihin esim. lämpöpatterit tai suora auringonvalo.
- Jos paristot/akut ovat vuotaneet, vältä kemikaalien kosketusta ihoon, silmiin ja limakalvoihin! Huuhtele altistuneet kohdat välittömästi pelkällä vedellä ja ota yhteyttä lääkäriin!
-  **KÄYTÄ SUOJAKÄSINEITÄ!** Vuotaneet tai vaurioituneet paristot/akut voivat syövyttää ihoa. Käytä siksi ehdottomasti aina sopivia suojakäsineitä.
- Jos paristot/akut vuotavat, poista ne välittömästi tuotteesta, jotta tuote ei vaurioidu.
- Käytä vain samantyyppisiä paristoja/akkuja. Älä käytä vanhoja ja uusia paristoja/akkuja yhdessä!
- Poista paristot/akut tuotteesta, jos sitä ei käytetä pitkään aikaan.

Tuotteen vaurioitumisvaara

- Käytä ainoastaan ohjeessa mainittua paristo-/akkutyyppiä!
- Aseta paristot/akut tuotteen sisään paristoon/akkuun ja tuotteeseen merkittyjen napojen (+) ja (-) mukaan.
- Puhdista pariston/akun ja paristolokeron kontaktit kuivalla nukattomalla liinalla tai vanupuikolla ennen sisäänasettamista!
- Poista loppuunkäytetyt paristot/akut välittömästi tuotteesta.

Ennen käyttöä

Ohjeet:

- Poista tuotteesta kaikki pakkausmateriaalit.
- Poista tarra aurinkopaneelista **(1)**.

Akkujen lataaminen

Ohjeet:

- □ Lataa akut ennen käyttöä.
  Kesällä ensimmäinen lataus vaatii vähintään yhden päivän jatkuvan auringonpaisteen.
- ■ Jatkuvassa auringonpaisteessa (vuodenajasta riippuen) tyhjien akkujen **(11)** lataaminen kestää jopa 2–10 päivää.
- ■ Tuotteen sisäänrakennettu lataussäädin estää akun **(11)** ylilatautumisen.
- □ Aseta ON-/OFF-kytkin **(2)** "ON"-asentoon.
- □ Vaihda akut **(11)**, jos valoteho ei parane latauksen jälkeen (kuva C: HG14511A tai kuva. D: HG14511B).

Akkujen poistaminen/sisäänasettaminen

Ohjeet:

- ■ Akut **(11)** on jo asetettu valmiiksi sisään.
- □ Käytä vain ohjeessa mainittua akkua **(11)** (katso "Tekniset tiedot").

Vanhojen akkujen poistaminen

1. Aseta valaisimen **(3)** ON- / OFF-kytkin **(2)** "OFF"-asentoon.
2. Avaa valaisimen **(3)** takaosassa oleva akkulokero **(12)** löysäämällä kiinnitysruuveja **(13)** vastapäivään ja irrota etusuojakotelo **(10)** (kuva C: HG14511A tai kuva D: HG14511B).
3. Poista vanhat akut **(11)**.

Uusien akkujen sisäänasettaminen

1. Aseta uudet akut **(11)** paikalleen oikean napaisuuden mukaisesti. Napaisuus on merkitty akkulokeroon **(12)**.
2. Sulje akkulokero **(12)** asettamalla etusuojakotelo **(10)** paikalleen.
3. Etusuojakotelon **(10)** kiinnittäminen: Kierrä kiinnitysruuveja **(13)** myötäpäivään.

Asennus

⚠ **HUOMIO! Loukkaantumisvaara!** Tutustu porakoneesi käyttöohjeeseen.
⚠ **HUOMIO!** Älä vahingoita poratessasi seinässä tai katossa olevia sähköjohtoja.

Ohjeet:

- Toimitukseen sisältyvät asennusmateriaalit soveltuvat asennettaviksi normaaleihin betoniseiniin tai muurattuihin seiniin. Muihin seinärakennusmateriaaleihin tarvitaan mahdollisesti muita kiinnitystarvikkeita. Kysy tarvittaessa neuvoa asiantuntijalta.
- Tarvittavat työkalut: Sähköporakone
- Huomioi seuraavat asiat asennuspaikan valinnassa:
  - Varmista, että valaisin **(3)** valaisee halutun alueen. Valaisin voidaan kääntää haluttuun asentoon.
  - Varmista, että anturi **(4)** kattaa halutun alueen. Anturin suurin havaintokantama on 5–8 metriä ja havaintokulma 90 astetta (asennuskorkeudesta riippuen – 1,8–2,5 m välillä oleva korkeus on sopiva) (kuva D: HG14511A tai kuva E: HG14511B).
  - Varmista, etteivät katuvalot valaise anturia **(4)** yöllä. Tämä voi vaikuttaa sen toimintaan.
  - Varmista, että aurinkopaneeli **(1)** on asennettu paikkaan, johon kohdistuu suoraa auringonvaloa.
  - Älä asenna aurinkopaneelia **(1)** paikkoihin, joissa esiintyy voimakkaita lämpötilanvaihteluita, esim. lämmityslaitteiden takia.
  - Asenna aurinkopaneeli **(1)** kauas keinotekoisista valonlähteistä ja etelään päin suunnattuna.
  - Varmista, että aurinkopaneelin **(1)** liitäntäjohto **(17)** ulottuu valaisimeen **(3)** saakka. Aurinkopaneelin ja valaisimen välinen enimmäisetäisyys on 2,5 metriä (koskee vain mallia HG14511B).
- Huomioi seuraavat asiat aurinkopaneelin **(1)** asennuspaikan valinnassa:

- Aurinkopaneeli **(1)** on suunnattava mahdollisimman suoraan kohti auringonvaloa. Aurinkopaneelin osittainen varjostus päivän aikana voi vaikuttaa merkittävästi latausprosessiin.
- **Vallitseva suunta:** Optimaalinen suunta on etelään päin. Valitse mieluummin pieni poikkeama lännen suuntaan kuin idän suuntaan.
- **Vaakasuuntainen kohdistus:** Aurinkopaneelin **(1)** kohdistus vaakasuoraan riippuu asennuspaikan maantieteellisestä leveysasteesta. Keski-Euroopassa ihanteellinen kulma on 30°–40°.

Malli HG14511A:

1. Käännä aurinkopaneelia **(1)** varovasti ylöspäin.
2. Ota asennuslevy **(6)** irti valaisimesta **(3)** irrottamalla pallonivelen suojuksen **(7)** ruuvit (kuva B).
3. Käytä asennuslevyssä **(6)** olevia, ruuveille **(8)** tarkoitettuja reikiä porauskohtien merkitsemiseen.
4. Poraa kiinnitysreiät (Ø 6mm). Tarkista ennen kiinnitysreikien porausta, kulkeeko porattavalla alueella kaasu-, vesi- tai sähköjohtoja, jotka saattaisivat vaurioitua porattaessa.
5. Aseta tulpat **(5)** porausreikiin (kuva B).
6. Kiinnitä asennuslevy **(6)** ruuveilla **(8)** (kuva B).
7. Kohdista aurinkopaneeli **(1)** auringonvaloon.
8. Aseta valaisin **(3)** kohti asennuslevyä **(6)**. Aseta asennuslevyn pallonivel oikein valaisimen asennusaukkoon **(9)**. Sulje pallonivelen suojus **(7)** kiertämällä ruuveja myötäpäivään (kuva B).
9. Aseta valaisimen **(3)** ON- / OFF-kytkin **(2)** "ON"-asentoon (kuva A).
10. Akut **(11)** latautuvat, kun auringonvaloa on riittävästi.
11. Tuote on nyt käyttövalmis.

Malli HG14511B:

1. Ota asennuslevy **(6)** irti valaisimesta **(3)** irrottamalla pallonivelen suojuksen **(7)** ruuvit (kuva B).
2. Käytä asennuslevyssä **(6)** olevia, ruuveille **(8)** tarkoitettuja reikiä porauskohtien merkitsemiseen.
3. Poraa kiinnitysreiät (Ø 6mm). Tarkista ennen kiinnitysreikien porausta, kulkeeko porattavalla alueella kaasu-, vesi- tai sähköjohtoja, jotka saattaisivat vaurioitua porattaessa.
4. Aseta tulpat **(5)** porausreikiin (kuva B).
5. Kiinnitä asennuslevy **(6)** toimitukseen sisältyvillä ruuveilla **(8)** (kuva B).
6. Aseta valaisin **(3)** kohti asennuslevyä **(6)**. Aseta asennuslevyn pallonivel oikein valaisimen asennusaukkoon **(9)**. Sulje sitten pallonivelen suojus **(7)** kiertämällä ruuveja myötäpäivään (kuva B).
7. Käytä asennuskiinnikkeessä **(14)** olevia, ruuveille **(16)** tarkoitettuja reikiä porauskohtien merkitsemiseen (Ø 6mm).
8. Varmista, että voit liittää valaisimen **(3)** aurinkopaneeliin **(1)** liitäntäjohdolla **(17)**.
9. Poraa kiinnitysreiät. Tarkista ennen kiinnitysreikien porausta, kulkeeko porattavalla alueella kaasu-, vesi- tai sähköjohtoja, jotka saattaisivat vaurioitua porattaessa.
10. Aseta tulpat **(15)** porausreikiin (kuva C).
11. Kiinnitä asennuskiinnike **(14)** tuotteeseen sisältyvillä ruuveilla **(16)**.
12. Aseta aurinkopaneeli **(1)** asennuskiinnikkeeseen **(14)** (kuva C).
13. Kohdista aurinkopaneeli **(1)** auringonvaloon.
14. Aseta valaisimen **(3)** ON-/OFF-kytkin **(2)** "ON"-asentoon (kuva A).
15. Akut **(11)** latautuvat, kun auringonvaloa on riittävästi.
16. Tuote on nyt käyttövalmis.

Käyttöönotto

- Anturi **(4)** aktivoituu, kun valaistus on <100 luksia.
- Valaisin **(3)** kytkeytyy pimeässä automaattisesti päälle, heti kun anturi **(4)** havaitsee liikettä.
- Valo sammuu automaattisesti 30 sekunnin kuluttua siitä, kun mitään liikettä ei enää tunnisteta.
- Jos liikettä havaitaan valon sammumisen jälkeen, valo syttyy automaattisesti uudelleen 30 sekunniksi.
- Sammuta valaisin **(3)** asettamalla ON/OFF-kytkin **(2)** "OFF"-asentoon. Ladattavia akkuja **(11)** ei enää ladata.

Käyttö talvella

- Talvella vähäisen auringonvalon vuoksi akkujen **(11)** varaus voi laskea ja myös tuotteen teho heikentyä.
- Tarkista, että aurinkopaneeli **(1)** pysyy poissa varjosta koko päivän ajan auringon matalasta sijainnista huolimatta.
- Poista jää tai lumi tuotteen päältä tarvittaessa.

Puhdistus ja hoito

- Älä käytä puhdistukseen liuottimia, bensiiniä yms. Muutoin valaisin voi vaurioitua.
- Tarkista anturi **(4)** ja aurinkopaneeli **(1)** säännöllisesti likaantumisen varalta. Poista kaikki tuotteessa olevat epäpuhtaudet varmistaaksesi, että tuote toimii moitteettomasti.
- Pidä tuote puhtaana lumesta ja jäästä talvella.

1. Aseta valaisimen **(3)** ON-/OFF-kytkin **(2)** "OFF"-asentoon.
2. Puhdista valaisin kuivalla, nukattomalla liinalla.
3. Aseta valaisimen **(3)** ON-/OFF-kytkin **(2)** "ON"-asentoon.

Hävittäminen

Pakkaus on valmistettu ympäristöystävällisistä materiaaleista, jotka voidaan viedä paikalliseen kierrätyspisteeseen.



Noudata pakkausmateriaalien jätteiden lajittelua koskevia merkintöjä. Ne koostuvat lyhenteistä (a) sekä numeroista (b) ja tarkoittavat seuraavaa: 1-7: muovit/20-22: paperi ja pahvi/80-98: komposiitit.



Lisätietoja käytöstä poistetun tuotteen hävittämismahdollisuuksista saat kuntasi tai kaupunkisi viranomaisilta.



Älä heitä käytettyä tuotetta kotitalousjätteisiin. Hävitä tuote ympäristöystävällisesti toimittamalla se asianmukaiseen jätehuoltoon. Lisätietoja keräyspaikoista ja niiden aukioloajoista saat kuntasi viranomaisilta.

Vialliset ja käytetyt paristot/akut on kierrätettävä. Palauta paristot/akut ja/tai tuote lähimpään keräyspisteeseen.



Paristojen/akkujen väärä hävittämistapa aiheuttaa ympäristövahinkoja!

Paristoja/akkuja ei saa hävittää talousjätteenä. Ne voivat sisältää myrkyllisiä raskasmetalleja, minkä vuoksi ne kuuluvat ongelmajätekäsittelyyn. Raskasmetallien kemialliset merkit ovat seuraavat: Cd = kadmium, Hg = elohopea, Pb = lyijy. Toimita tästä syystä käytetyt paristot/akut paikalliseen keräyspisteeseen.

Takuu

Tuote on valmistettu huolellisesti tiukkojen laatudirektiivien mukaan ja tarkistettu huolella ennen toimitusta. Materiaali- tai valmistusvirheiden tapauksessa kuluttajalla on laillisia oikeuksia tuotteen myyjää kohtaan. Alla oleva takuu ei rajoita kuluttajan lakisääteisiä oikeuksia millään tavalla.

Tämän tuotteen takuu on 3 vuotta ostopäivästä lukien. Takuuaika alkaa ostopäivästä. Säilytä alkuperäinen ostokuitti turvallisessa paikassa, koska tätä asiakirjaa vaaditaan ostotositteena.

Mahdollisista ostohetkellä esiintyneistä vaurioista tai vioista on ilmoitettava välittömästi tuotteen pakkauksesta purkamisen jälkeen.

Jos 3 vuoden sisällä tuotteen ostopäivästä alkaen tuotteesta löytyy materiaali- tai valmistusvirhe, korjaamme tuotteen ilmaiseksi harkintamme mukaan. Takuuaikaa ei pidennetä myönnetyn takuuvaatimuksen vuoksi. Tämä koskee myös vaihdettuja ja korjattuja osia.

Takuun voimassaolo lakkaa, jos tuote on vioittunut, sitä on käytetty tai huollettu tarkoituksenvastaisesti.

Takuu kattaa materiaali- ja valmistusvirheet. Takuu ei kata tuotteen osia, jotka kuluvat normaalisti (esim. paristot, letkut, väripatruunat) ja joita voidaan sen vuoksi pitää kuluvina osina eikä myöskään rikkoutuvia osia esim. kytkimiä, akkuja tai lasista valmistettuja osia.

Tämän tuotteen takuuaika koskee myös akkuja.

Toimiminen takuutapauksessa

Jotta asiasi nopea käsittely voidaan taata, pyydämme sinua toimimaan seuraavien ohjeiden mukaisesti:

Säilytä kassakuitti ja tuotenumero (IAN 540644_2510) todisteena tekemästäsi ostoksesta. Tuotenumero löytyy tyyppikilvestä, kaiverruksesta, käyttöohjeen etusivulta (vasen alareuna) tai tuotteen takaosassa tai pohjassa olevasta tarrasta.
Jos havaitset tuotteessa toimintahäiriöitä tai muita vikoja, ota ensin yhteyttä puhelimitse tai sähköpostitse alla mainittuun huoltopalveluun.
Sen jälkeen voit lähettää tuotteen maksutta huoltopalvelun osoitteeseen. Liitä tuotteen mukaan ostokuitti ja selvitys havaitusta viasta ja sen havaitsemisajankohdasta.

Huoltopalvelu

(FI) **Huoltopalvelu Suomi**
Puhelin: 09 42453024
E-Mail: owim@lidl.fi

CE **IP44**

Teckenförklaring till använda piktogram ..... Sidan 34

Ändamålsenlig användning ..... Sidan 35

Leveransomfattning ..... Sidan 35

Beskrivning av delarna ..... Sidan 35

Tekniska data ..... Sidan 36

Allmän säkerhetsinformation ..... Sidan 36
Säkerhetsinformation om batterier/batteripack ..... Sidan 37

Före användningen ..... Sidan 38
Ladda batterierna ..... Sidan 39

Borttagning/isättning av batterier ..... Sidan 39

Montering ..... Sidan 40

Idrifttagning ..... Sidan 43

Användning på vintern ..... Sidan 43

Rengöring och skötsel ..... Sidan 43

Avfallshantering ..... Sidan 44

Garanti ..... Sidan 45
Handläggning av garantianspråk ..... Sidan 46
Service ..... Sidan 46

Teckenförklaring till använda piktogram	
	Läs igenom bruksanvisningen före användning.
	Produkten slås på automatiskt vid skymning och stängs av igen när åter normala ljusförhållanden råder utomhus. Säkerställ att solcellspanelen **(1)** inte utsätts för ljus från andra källor (till exempel gårds- eller gatubelysning), eftersom detta kan förhindra att produkten aktiveras automatiskt vid skymning.
	Solcellspanelen **(1)** måste utsättas för solljus så direkt som möjligt. **Väderstreck:** Det optimala är att rikta solcellspanelen åt söder. Välj hellre en inriktning med en lätt avvikelse mot väster än med en lätt avvikelse mot öster. **Horisontell inriktning:** Hur solcellspanelen **(1)** ska riktas in horisontellt, beror på monteringsplatsens geografiska breddgrad. I centrala Europa är en vinkel på 30°-40° perfekt.
⎓	Likström / -spänning
CE	CE-märket bekräftar överensstämmelse med EU-direktiven som gäller för produkten.
■	Säkerhetsinformation
□	Hanteringsanvisningar

LED-strålkastare med solceller

Ändamålsenlig användning

- Produkten är avsedd för belysning av utomhusområden utan elanslutning.
- Denna produkt är endast avsedd för privat bruk i hushållet och inte för kommersiella ändamål.
- Produkten är inte lämplig för vanlig rumsbelysning i hushållet.

Leveransomfattning

Kontrollera omedelbart efter uppackningen att alla delar är fullständiga och att produkten är i felfritt skick.

1 LED-solcellsstrålkastare, modell HG14511A eller HG14511B
1 monteringsfäste (för solcellspanel) (endast HG14511B)
1 solcellspanel (endast HG14511B)
2 pluggar (monteringsplatta)
2 skruvar (monteringsplatta)
2 pluggar (monteringsfäste) (endast HG14511B)
2 skruvar (monteringsfäste) (endast HG14511B)
1 monterings-, bruks- och säkerhetsanvisningar

Beskrivning av delarna

(1) Solcellspanel
(2) ON-/OFF-strömbrytare (på/av)
(3) Strålkastare
(4) Sensor
(5) Pluggar (monteringsplatta)
(6) Monteringsplatta
(7) Kulledsskydd
(8) Skruv (monteringsplatta)
(9) Öppning
(10) Främre skydd
(11) Batterier
(12) Batterifack

(13) Fästskruv (främre skydd)
(14) Monteringsfäste (endast HG14511B)
(15) Pluggar (för monteringsfäste) (endast HG14511B)
(16) Skruv (för monteringsfäste) (endast HG14511B)
(17) Anslutningskabel (endast HG14511B)

Tekniska data

Modellnummer:	HG14511A / HG14511B
Effekt:	1,05 W
Driftspänning:	3,6 V ⎓
Batterier:	3 x Ni-MH AA, 900 mAh,1,2 V ⎓
IP-kapslingsklass:	IP44 (stänkvattenskyddad)
Rörelsevakt:	- räckvidd: 5-8 m - Detektionsvinkel: 90 °



Allmän säkerhetsinformation

GÖR DIG FÖRTROGEN MED SÄKERHETSINFORMATIONEN OCH BRUKSANVISNINGEN INNAN DU ANVÄNDER PRODUKTEN! OM DU LÄMNAR DENNA PRODUKT VIDARE TILL ANDRA MÅSTE ÄVEN ALLA DOKUMENT ÖVERLÄMNAS!

- Denna produkt kan användas av barn från och med 8 år och av personer med nedsatt fysisk, motorisk eller mental förmåga eller med bristande erfarenhet och kunskap, om de hålls under uppsikt av en person eller instruerats om en säker användning av produkten och om de förstått de risker som användningen kan medföra. Barn får inte leka med produkten. Rengöring och underhåll får inte utföras av barn utan uppsikt.
- Lämna aldrig barn utan uppsikt med förpackningsmaterialet. Förpackningsmaterialet utgör en kvävningsrisk. Barn underskattar ofta farorna som lurar.

- Håll barn borta från ditt arbetsområde. I leveransomfattningen ingår många skruvar och smådelar. Dessa kan sväljas eller andas in och på detta sätt orsaka livshotande skador.
- Använd inte produkten om du upptäcker skador på den!
- Lysdioderna är inte utbytbara.
- Om lysdioderna inte längre fungerar vid slutet av sin livslängd måste hela produkten ytas ut.
- Titta inte direkt in i ljuskällan (glödlampa, lysdiod etc.).
- Titta inte på lysdioden med ett optiskt instrument (till exempel ett förstoringsglas).
- Denna produkts böjliga anslutningsledning kan inte bytas. Om ledningen har skadats måste denna lampa skrotas (endast HG14511B).
- För att minska risken för strypning måste den böjliga anslutningskabeln som är ansluten till denna produkt fästas effektivt på väggen om anslutningskabeln befinner sig inom räckhåll för armen (endast HG14511B).



Säkerhetsinformation om batterier/batteripack

- **LIVSFARA!** Håll batterier/batteripack utom räckhåll för barn. Uppsök omedelbart läkare om någon råkar svälja ett batteri!
- Sväljning kan leda till brännskador, perforering av mjuk vävnad och död. Allvarliga brännskador kan uppträda inom 2 timmar efter sväljning.
- 
  EXPLOSIONSRISK! Ladda aldrig icke-laddbara batterier. Kortslut aldrig batterier/batteripack och/eller öppna dem ej. Följden kan bli överhettning, brandfara eller spruckna batterier.
- Kasta aldrig batterier/batteripack i öppen eld eller vatten.
- Utsätt inte batterier/batteripack för mekanisk belastning.

Risk för läckande batterier/batteripack

- Undvik extrema förhållanden och temperaturer som kan påverka batterier/batteripack, t.ex. på värmeelement/i direkt solljus.
- Om batterier/batteripack runnit ut undvik att kemikalierna kommer i kontakt med hud, ögon och slemhinnor! Spola omedelbart av de drabbade ställena med rent vatten och uppsök läkare omgående!
-  **ANVÄND SKYDDSHANDSKAR!** Läckande eller skadade batterier/batteripack kan vid beröring förorsaka frätskador på huden. Använd därför i detta fall lämpliga skyddshandskar.
- Om batterierna/batteripacken skulle läcka måste de omedelbart tas ut ur produkten för att undvika skador.
- Använd endast batterier/batteripack av samma typ. Blanda inte gamla och nya batterier/batteripack!
- Ta ut batterierna/batteripacken, om produkten inte ska användas en längre tid.

Risk för skador på produkten

- Använd endast den angivna typen av batteri/batteripack!
- Sätt i batterierna/batteripacken enligt polaritetsmarkeringen (+) och (-) på batteri/batteripack och produkt.
- Rengör kontakterna på batteriet/batteripacket och i batterifacket med en torr luddfri duk eller bomullstops innan du sätter i batteriet/batteripacket!
- Ta alltid omgående ut förbrukade batterier/batteripack ur produkten.

Före användningen

Hänvisningar:

- Ta bort allt förpackningsmaterial från produkten.
- Avlägsna klistermärket från solcellspanelen **(1)**.

Ladda batterierna

Hänvisningar:

- Ladda batterierna före användningen.
  Under sommaren krävs minst en dags konstant solljus för den första laddningen.
- Vid konstant solljus (beroende på årstid) tar det 2 till 10 dagar att ladda de tomma batterierna **(11)**.
- Produktens integrerade laddningsregulator förhindrar att batterierna **(11)** överladdas.
- Ställ in ON-/OFF-strömbrytaren **(2)** på positionen "ON".
- Byt ut batterierna **(11)** om ljusflödet inte förbättras efter laddning (bild C: HG14511A eller bild D: HG14511B).

Borttagning/isättning av batterier

Hänvisningar:

- Batterierna **(11)** har redan satts i.
- Använd uteslutande batterier **(11)** av angiven typ (se "Tekniska data").

Ta bort gamla batterier:

1. Ställ in ON-/OFF-strömbrytaren **(2)** på strålkastaren **(3)** på positionen "OFF".
2. Öppna batterifacket **(12)** på strålkastarens **(3)** baksida genom att lossa fästskruvarna **(13)** moturs för att ta bort det främre skyddet **(10)** (bild C: HG14511A eller bild D: HG14511B).
3. Ta bort de gamla batterierna **(11)**.

Isättning av nya batterier:

1. Sätt i de nya batterierna **(11)** med korrekt polaritet. Polariteten visas i batterifacket **(12)**.
2. Stäng batterifacket **(12)** med det främre skyddet **(10)**.
3. Sätt fast det främre skyddet **(10)**: vrid fästskruvarna **(13)** medurs.

Montering

⚠ **OBS! Risk för personskador!** Läs bruksanvisningen till din borrmaskin.

⚠ **OBS!** Undvik att skada elkablar i väggen eller taket.

Hänvisningar:

- □ Det monteringsmaterial som ingår i leveransomfattningen är lämpligt för normala väggar av betong eller murverk. För andra väggmaterial kan eventuellt andra fästmaterial krävas. Rådfråga en specialist vid behov.
- ■ Verktyg som krävs: elektrisk borrmaskin
- □ Beakta följande vid valet av monteringspositionen:
  - Se till att din strålkastare **(3)** lyser upp det önskade området. Du kan vrida strålkastaren till önskat läge.
  - Se till att din sensorn **(4)** täcker det önskade området. Sensorn har en maximal räckvidd på 5 till 8 m, med en täckningsvinkel på 90° (beroende på monteringshöjden – en höjd på 1,8 till 2,5 m är perfekt) (bild D: HG14511A eller bild E: HG14511B).
  - Se till att sensorn **(4)** inte belyses av gatubelysning under natten. Detta kan påverka funktionen.
  - Se till att solcellspanelen **(1)** monteras på en position med direkt solljus.
  - Installera inte solcellspanelen **(1)** på platser där kraftiga temperaturvariationer förekommer, till exempel på grund av värmeapparater.
  - Installera solcellspanelen **(1)** långt bort från onaturliga ljuskällor och vänd mot söder.
  - Se till att solcellspanelens **(1)** anslutningskabel **(17)** når fram till strålkastaren **(3)**. Det maximala avståndet mellan solcellspanelen och strålkastaren är 2,5 m (endast HG14511B).
- □ Beakta följande vid valet av monteringspositionen för solcellspanelen **(1)**:
  - Solcellspanelen **(1)** måste utsättas för solljus så direkt som möjligt. Till och med en delvis skuggning av solcellspanelen under dagen kan begränsa laddningen avsevärt.

- **Huvudsaklig riktning:** En sydlig riktning är optimal. Välj hellre en inriktning med en lätt avvikelse mot väster än med en lätt avvikelse mot öster.
- **Horisontell inriktning:** Solcellspanelens **(1)** horisontella inriktning beror på monteringsplatsens geografiska breddgrad. I centrala Europa är en vinkel på 30°–40° perfekt.

För HG14511A:

1. Fäll försiktigt upp solcellspanelen **(1)**.
2. Ta bort monteringsplattan **(6)** från strålkastaren **(3)** genom att lossa skruvarna på kulledsskyddet **(7)** (bild B).
3. Använd hålen i monteringsplattan **(6)**, som är avsedda för skruvarna **(8)**, för att markera borrhålen.
4. Borra fästhålen (Ø 6 mm). Innan du borrar monteringshålen måste du säkerställa att det inte finns några gas-, vatten- eller elledningar i det område där du borrar som kan borras av misstag eller skadas på annat sätt.
5. Sätt in pluggarna **(5)** i borrhålen (bild B).
6. Sätt fast monteringsplattan **(6)** med skruvarna **(8)** (bild B).
7. Rikta solcellspanelen **(1)** mot solljuset.
8. Placera strålkastaren **(3)** i riktning mot monteringsplattan **(6)**. Sätt i monteringsplattans kulled korrekt i strålkastarens öppning **(9)**. Stäng kulledsskyddet **(7)** genom att vrida skruvarna medurs (bild B).
9. Ställ in ON-/OFF-strömbrytaren **(2)** på strålkastaren **(3)** på positionen "OFF" (bild A).
10. Batterierna **(11)** laddas endast om tillräckligt direkt solljus står till förfogande.
11. Din produkt är nu klar för användning.

För HG14511B:

1. Ta bort monteringsplattan **(6)** från strålkastaren **(3)** genom att lossa skruvarna på kulledsskyddet **(7)** (bild B).

2. Använd hålen i monteringsplattan **(6)**, som är avsedda för skruvarna **(8)**, för att markera borrhålen.
3. Borra fästhålen (Ø 6 mm). Innan du borrar monteringshålen måste du säkerställa att det inte finns några gas-, vatten- eller elledningar i det område där du borrar som kan borras av misstag eller skadas på annat sätt.
4. Sätt in pluggarna **(5)** i borrhålen (bild B).
5. Sätt fast monteringsplattan **(6)** med skruvarna **(8)** som ingår i leveransomfattningen (bild B).
6. Placera strålkastaren **(3)** i riktning mot monteringsplattan **(6)**. Sätt i monteringsplattans kulled korrekt i strålkastarens öppning **(9)**. Stäng sedan kulledsskyddet **(7)** genom att vrida skruvarna medurs (bild B).
7. Använd hålen i monteringsfästet **(14)**, som är avsedda för skruvarna **(16)**, för att markera borrhålen (Ø 6 mm).
8. Se till att du kan ansluta strålkastaren **(3)** till solcellspanelen **(1)** med hjälp av anslutningskabeln **(17)**.
9. Borra monteringshålen. Innan du borrar monteringshålen måste du säkerställa att det inte finns några gas-, vatten- eller elledningar i det område där du borrar som kan borras av misstag eller skadas på annat sätt.
10. Sätt in pluggarna **(15)** i borrhålen (bild C).
11. Sätt fast monteringsfästet **(14)** med skruvarna **(16)**.
12. Placera solcellspanelen **(1)** i monteringsfästet **(14)** (bild C).
13. Rikta solcellspanelen **(1)** mot solljuset.
14. Ställ in strålkastarens **(3)** ON/OFF-strömbrytare **(2)** i läget "ON" (bild A).
15. Batterierna **(11)** laddas endast om tillräckligt direkt solljus står till förfogande.
16. Din produkt är nu klar för användning.

Idrifttagning

- Sensorn **(4)** aktiveras vid en belysning på <100 lux.
- Strålkastaren **(3)** slås på automatiskt vid mörker så snart sensorn **(4)** registrerar en rörelse.
- Ljuset släcks automatiskt efter 30 sekunder, om ingen rörelse längre registreras.
- Om en rörelse registreras efter det att ljuset har släckts, kommer ljuset åter att tändas automatiskt i 30 sekunder.
- Ställ in ON-/OFF-strömbrytaren **(2)** på positionen "OFF" för att stänga av strålkastaren **(3)**. De uppladdningsbara batterierna **(11)** laddas inte längre.

Användning på vintern

- På grund av otillräckligt solljus kan laddningen av batterierna **(11)** reduceras på vintern och därmed försämras också produktens prestanda.
- Kontrollera om solcellspanelen **(1)** förblir skuggfri hela dagen, trots att solen står lågt.
- Ta bort is eller snö i förekommande fall.

Rengöring och skötsel

- Använd inte lösningsmedel, bensin eller liknande vid rengöring eftersom ljuskällan kommer att skadas.
- Kontrollera regelbundet sensorn **(4)** och solcellspanelen **(1)** med avseende på föroreningar. Avlägsna befintliga föroreningar för att säkerställa att produkten fungerar felfritt.
- Se till att produkten hålls fri från snö och is under vintern.

1. Ställ strömbrytaren ON/OFF **(2)** på strålkastaren **(3)** i läget "OFF".
2. Rengör lampan regelbundet med torr, luddfri duk.
3. Ställ strömbrytaren ON/OFF **(2)** på strålkastaren **(3)** i läget "ON".

Avfallshantering

Förpackningen består av miljövänliga material, som kan lämnas på lokala återvinningsstationer.



Beakta märkningen på förpackningsmaterialet för rätt källsortering vid avfallshantering. Dessa har markerats med förkortningar (a) och siffror (b) med följande betydelse: 1-7: plaster/20-22: papper och kartong/80-98: kompositmaterial.



Kontakta kommunen för närmare information om avfallshantering av den förbrukade produkten.



Var rädd om miljön och kasta inte den uttjänta produkten i hushållsavfallet utan säkerställ en fackmässig avfallshantering. Information om återvinningsstationer och deras öppettider erhåller du hos de lokala myndigheterna.

Defekta eller förbrukade batterier/batteripack måste återvinnas. Lämna batterier/batteripack och/eller produkten på befintliga återvinningsstationer.



Risk för miljöskador på grund av felaktig avfallshantering av batterier/batteripack!

Batterier/batteripack får inte kastas i hushållssoporna. De kan innehålla giftiga tungmetaller och ska behandlas som farligt avfall. De kemiska symbolerna för tungmetaller är följande: Cd = kadmium, Hg = kvicksilver, Pb = bly. Lämna därför förbrukade batterier/batteripack på kommunens återvinningsstation.

Garanti

Produkten har tillverkats enligt stränga kvalitetskrav och kontrollerats noggrant före leverans. I händelse av materialfel eller tillverkningsfel har du lagstadgade rättigheter mot säljaren av produkten. Dina lagstadgade rättigheter begränsas inte på något sätt av vår garanti som anges nedan.

Garantin för den här produkten är 3 år från och med inköpsdatum. Garantitiden börjar från och med inköpsdagen. Förvara originalkvittot på en säker plats eftersom detta dokument krävs som inköpsbevis.

Alla skador eller brister som redan finns vid tidpunkten för köpet måste rapporteras omedelbart efter uppackning av produkten.

Om det uppstår ett materialfel eller ett tillverkningsfel på denna produkt inom 3 år efter köpet, kommer vi, efter eget gottfinnande, att antingen reparera eller byta ut produkten åt dig utan kostnad. Garantiperioden förlängs inte av ett beviljat garantianspråk. Det gäller även för utbytta eller reparerade delar.

Denna garanti är ogiltig om produkten har skadats eller använts eller underhållits felaktigt.

Garantin täcker material- och tillverkningsfel. Denna garanti täcker inte produktdelar som är föremål för normalt slitage och som därför anses vara slitdelar (t.ex. batterier, slangar, bläckpatroner) och inte heller skador på ömtåliga delar, t.ex. strömbrytare eller delar av glas.

För denna produkt gäller garantitiden även för batteriet.

Handläggning av garantianspråk

För att vi ska kunna handlägga ditt ärende snabbare, ber vi dig beakta följande anvisningar:

Ha alltid kassakvitto och artikelnummer i beredskap (IAN 540644_2510) för att bevisa köpet. Artikelnumret står på typskylten, finns ingraverat, har tryckts på din handlednings första sida (nere till vänster) eller finns som etikett på baksidan eller undersidan.
Om funktionsfel eller andra brister uppstår bör du först vända dig till nedanstående service-avdelning via telefon eller e-post.
När en produkt har registrerats som defekt kan du skicka in den portofritt till den service-adress du meddelats om du bifogar inköpskvittot (kassakvitto) och en beskrivning av felet och var det uppstått.

Service

(SE) **Service Sverige**
Tel.: 0770 930 739
E-Mail: owim@lidl.se

(FI) **Service Finland**
Tel: 09 42453024
E-Mail: owim@lidl.fi

CE **IP44**

Forklaring af de anvendte piktogrammer ..... Side 48

Formålsbestemt anvendelse ..... Side 49

Leverede dele ..... Side 49

Beskrivelse af de enkelte dele ..... Side 49

Tekniske data ..... Side 50

Generelle sikkerhedsanvisninger ..... Side 50
Sikkerhedshenvisninger for batterier/akkuer ..... Side 51

Før anvendelsen ..... Side 52
Opladning af batterier ..... Side 53

Udtagning/isætning af batterier ..... Side 53

Montering ..... Side 54

Ibrugtagning ..... Side 57

Anvendelse om vinteren ..... Side 57

Rengøring og pleje ..... Side 57

Bortskaffelse ..... Side 58

Garanti ..... Side 59
Afvikling af garantisager ..... Side 60
Service ..... Side 60

Forklaring af de anvendte piktogrammer	
	Læs betjeningsvejledningen inden brug.
	Produktet tænder automatisk, når det bliver mørkt, og slukker igen, når de normale lysforhold vender tilbage. Vær opmærksom på, at solfangeren **(1)** ikke påvirkes af en anden lyskilde (f.eks. gård- eller gadebelysning) da produktet ellers ikke kan tændes i skumringen.
	Sollyset skal ramme solfangeren **(1)** så direkte som muligt. **Retning:** Det er optimalt med en sydvendt retning. Vælg hellere en retning, der afviger en anelse mod vest frem for mod øst. **Indstilling af hældning:** Indstillingen af solfangerens **(1)** hældning er afhængig af monteringsstedets geografiske breddegrad. I Mellemeuropa er en vinkel på 30 ° til 40 ° ideel.
⎓	Jævnstrøm/-spænding
CE	CE-mærket bekræfter overensstemmelsen med de for produktet relevante EU-direktiver.
■	Sikkerhedsanvisninger
□	Handlingsanvisninger

LED-projektør med solceller

Formålsbestemt anvendelse

- Produktet er beregnet til belysning af udendørs områder uden strømtilslutning.
- Dette produkt er kun bestemt til privat brug i husholdningen, ikke til erhvervsmæssig anvendelse.
- Produktet egner sig ikke til almindelig rumbelysning i husholdningen.

Leverede dele

Efter udpakningen skal du straks kontrollere, om alle dele er komplette, og at produktet er i korrekt stand.

1 LED-solarspot, model HG14511A eller HG14511B
1 montageholder (til solfanger) (kun HG14511B)
1 solfanger (kun HG14511B)
2 dyvler (montageplade)
2 skruer (montageplade)
2 dyvler (montageholder) (kun HG14511B)
2 skruer (montageholder) (kun HG14511B)
1 monterings-, betjenings- og sikkerhedsanvisninger

Beskrivelse af de enkelte dele

(1) Solfanger
(2) ON-/OFF-kontakt (tænd/sluk)
(3) Spot
(4) Sensor
(5) Dyvler (montageplade)
(6) Montageplade
(7) Kugleledsafdækning
(8) Skrue (montageplade)
(9) Åbning
(10) Forreste afdækning
(11) Batterier
(12) Batterirum

(13) Fastgørelsesskrue (forreste afdækning)
(14) Montageholder (kun HG14511B)
(15) Dyvler (til montageholderen) (kun HG14511B)
(16) Skrue (til montageholderen) (kun HG14511B)
(17) Forbindelsesledning (kun HG14511B)

Tekniske data

Modelnummer:	HG14511A/HG14511B
Effekt:	1,05 W
Driftsspænding:	3,6 V ⎓
Batterier:	3 x Ni-MH AA, 900 mAh, 1,2 V ⎓
IP-beskyttelsesgrad:	IP44 (stænkvandssikker)
Bevægelsessensor:	- Rækkevidde: 5-8 m - Detekteringsvinkel: 90 °



Generelle sikkerhedsanvisninger

GØR DIG FORTROLIG MED ALLE BETJENINGS- OG SIKKERHEDSANVISNINGER INDEN IBRUGTAGNING AF PRODUKTET! HVIS DU VIDEREGIVER DETTE PRODUKT TIL ANDRE, SKAL ALLE DOKUMENTER FØLGE MED!

- Dette produkt kan benyttes af børn fra 8 år og personer med nedsatte fysiske, sensoriske eller mentale evner eller mangel på erfaring og/eller viden, hvis de er under opsyn, eller hvis disse børn/personer er blevet instrueret i sikker brug af produktet og har forstået de farer, der er forbundet hermed. Børn må ikke lege med produktet. Rengøring og brugervedligeholdelse må ikke udføres af børn uden at de er under opsyn.
- Lad aldrig børn være alene med emballagen. Emballagen udgør en fare for kvælning. Børn undervurderer ofte farerne.

- Hold børn væk fra dit arbejdsområde. Leveringen omfatter mange skruer og andre smådele. Disse kan sluges eller inhaleres og dermed medføre livsfare.
- Anvend ikke produktet, hvis du konstaterer nogen som helst beskadigelse!
- LED'erne kan ikke udskiftes.
- Når LED'erne ikke længere fungerer i slutningen af deres levetid, skal hele produktet skiftes ud.
- Se ikke direkte ind i lyskilden (glødepære, LED osv.).
- Betragt ikke LED'en med et optisk instrument (f.eks. gennem en lup).
- Den fleksible tilslutningsledning til denne lampe kan ikke udskiftes. Hvis ledningen er beskadiget, skal denne lampe kasseres (kun HG14511B).
- For at reducere risikoen for strangulering skal den fleksible tilslutningsledning, der er forbundet med produktet, fastgøres godt til væggen, hvis tilslutningsledningen er inden for armens rækkevidde (kun HG14511B).



Sikkerhedshenvisninger for batterier/akkuer

- **LIVSFARE!** Hold batterier/akkuer udenfor børns rækkevidde. Opsøg i tilfælde af slugning straks lægehjælp!
- Indtagelse kan forårsage forbrændinger, perforering af blødt væv og døden. Alvorlige forbrændinger kan forekomme inden for 2 timer efter indtagelse.
- 
  EKSPLOSIONSFARE! Genoplad aldrig ikkeopladelige batterier igen. Kortslut ikke batterier/akkuer og/eller åben disse ikke. Der kan opstå overophedning, brandfare eller eksplosion.
- Smid batterier/akkuer aldrig i ild eller vand.
- Udsæt batterier/akkuer ikke for mekanisk belastning.

Risiko for udsivning fra batteriene/akkuerne

- Undgå ekstreme betingelser og temperaturer, som kan påvirke batterier/akkuer, f.eks. varmelegemer/direkte sollys.
- Hvis batterier/akkuer er lækket, skal du undgå at få kemikalierne på huden, i øjnene og i slimhinderne! Skyl de berørte steder med det samme med klart vand og opsøg en læge!
-  **BÆR BESKYTTELSESHANDSKER!** Udløbne eller beskadigede batterier/akkuer kan forårsage ætsninger ved berøring med huden. Bær i dette tilfælde derfor egnede beskyttelseshandsker.
- I tilfælde af en lækage hos batterierne/akkuerne, skal De fjerne disse med det samme fra produktet for at undgå beskadigelser.
- Anvend kun batterier/akkuer af samme type. Bland ikke gamle batterier/akkuer med nye!
- Fjern batterierne/akkuerne, når produktet ikke anvendes i en længere periode.

Risiko for beskadigelse af produktet

- Anvend udelukkende den angivne batteri-/akkutype!
- Indsæt batterier/akkuer iht. polaritetsmærkningen (+) og (-) til batteri/akku og produktet.
- Rengør kontakter ved batteriet/det genopladelige batteri og i batterirummet før ilægningen med en tør, fnugfri klud eller en vatpind!
- Fjern brugte batterier/akkuer omgående fra produktet.

Før anvendelsen

Bemærk:

- Fjern al emballagen fra produktet.
- Fjern mærkaten fra solfangeren **(1)**.

Opladning af batterier

Bemærk:

- Oplad batterierne inden brug.
  Om sommeren er det nødvendigt med mindst 1 dag med konstant sollys til den første opladning.
- Med konstant sollys (afhængigt af årstiden) tager opladning af et tomt batteri **(11)** 2 til 10 dage.
- Produktets integrerede laderegulator forhindrer overopladning af batteriet **(11)**.
- Sæt ON/OFF-kontakten **(2)** i positionen "ON".
- Udskift batteriet **(11)**, hvis lysafgivelsen ikke bliver forbedret efter opladningen (fig. C: HG14511A eller fig. D: HG14511B).

Udtagning/isætning af batterier

Bemærk:

- Batterierne **(11)** er allerede sat i.
- Anvend kun genopladelige batterier **(11)** af den angivne type (se "Tekniske data").

Udtagning af gamle batterier:

1. Sæt ON/OFF-kontakten **(2)** på spotten **(3)** i positionen "OFF".
2. Åbn batterirummet **(12)** på bagsiden af spotten **(3)** ved at løsne fastgørelsesskruen **(13)** mod urets retning for at tage den forreste afdækning **(10)** af (fig. C: HG14511A eller fig. D: HG14511B).
3. Fjern de gamle, genopladelige batterier **(11)**.

Isætning af nye batterier:

1. Isæt de nye, genopladelige batterier **(11)** med den rigtige polaritet. Polariteten er angivet i batterirummet **(12)**.

2. Luk batterirummet **(12)** med den forreste afdækning **(10)**.
3. Fastgør den forreste afdækning **(10)**: Drej fastgørelsesskruerne **(13)** i urets retning.

Montering

⚠ **VIGTIGT! Fare for tilskadekomst!** Læs betjeningsvejledningen til din boremaskine.
⚠ **VIGTIGT!** Undgå at beskadige elektriske ledninger i væggen eller loftet.

Bemærk:

- □ De medfølgende monteringsmaterialer er egnet til normale vægge af beton eller mursten. Til andre vægkonstruktioner skal du muligvis anvende andre fastgørelsesmaterialer. Indhent ved behov råd fra en fagperson.
- ■ Nødvendigt værktøj: elektrisk boremaskine
- □ Vær opmærksom på følgende forhold ved valg af monteringssted:
  - Sørg for, at spotten **(3)** oplyser det ønskede område. Du kan dreje spotten til den ønskede position.
  - Sørg for at sensoren **(4)** dækker det ønskede område. Sensoren har en maksimal rækkevidde på 5 til 8 m med en dækningsvinkel på 90° (afhængigt af monteringshøjden – en højde på 1,8 til 2,5 m er ideel) (fig. D: HG14511A eller fig. E: HG14511B).
  - Sørg for, at sensoren **(4)** ikke bliver oplyst af gadebelysning om natten. Dette kan påvirke funktionen.
  - Sørg for, at solfangeren **(1)** er monteret et sted med direkte sollys.
  - Installér ikke solfangeren **(1)** på steder, hvor der opstår kraftige temperatursvingninger, f.eks. på grund af varmeapparater.
  - Installér solfangeren **(1)** på afstand af kunstige lyskilder og vendt mod syd.
  - Sørg for, at forbindelsesledningen **(17)** fra solfangeren **(1)** kan nå spotten **(3)**. Den maksimale afstand mellem solfanger og spot er 2,5 m (kun HG14511B).
- □ Vær opmærksom på følgende ved valg af monteringssted til solfangeren **(1)**:

- Sollyset skal ramme solfangeren **(1)** så direkte som muligt. Selv delvis skygge på solfangeren i løbet af dagen kan påvirke opladningen i væsentlig grad.
- **Foretrukken retning:** Det er optimalt med en sydvendt retning. Vælg hellere en retning, der afviger en anelse mod vest frem for mod øst.
- **Hældning:** Indstillingen af solfangerens **(1)** hældning afhænger af monteringsstedets geografiske breddegrad. I Mellemeuropa er en vinkel på 30 ° til 40 ° ideel.

Til HG14511A:

1. Klap forsigtigt solfangeren **(1)** opad.
2. Fjern montagepladen **(6)** fra spotten **(3)** ved at løsne skruerne til kugleledsafdækningen **(7)** (fig. B).
3. Anvend hullerne i montagepladen **(6)**, der er beregnede til skruerne **(8)**, til at markere borehullerne.
4. Bor fastgørelseshullerne (Ø 6 mm). Kontrollér, inden du borer fastgørelseshullerne, at der ikke befinder sig gas-, vand- eller strømledninger, du kan komme til at bore i eller beskadige, i det område, hvor du vil bore.
5. Sæt dyvler **(5)** i borehullerne (fig. B).
6. Fastgør montagepladen **(6)** med skruerne **(8)** (fig. B).
7. Justér solfangeren **(1)** mod sollyset.
8. Placér spotten **(3)** i retning af montagepladen **(6)**. Sæt montagepladens kugleled korrekt ind i åbningen **(9)** på spotten. Luk kugleledsafdækningen **(7)** ved at dreje skruerne i urets retning (fig. B).
9. Sæt ON/OFF-kontakten **(2)** på spotten **(3)** i positionen "ON" (fig. A).
10. Batterierne **(11)** oplades nu, når der er tilstrækkeligt sollys.
11. Dit produkt er nu klar til brug.

Til HG14511B:

1. Fjern montagepladen **(6)** fra spotten **(3)** ved at løsne skruerne til kugleledsafdækningen **(7)** (fig. B).
2. Anvend hullerne i montagepladen **(6)**, der er beregnede til skruerne **(8)**, til at markere borehullerne.
3. Bor fastgørelseshullerne (Ø 6 mm). Kontrollér, inden du borer fastgørelseshullerne, at der ikke befinder sig gas-, vand- eller strømledninger, du kan komme til at bore i eller beskadige, i det område, hvor du vil bore.
4. Sæt dyvler **(5)** i borehullerne (fig. B).
5. Fastgør montagepladen **(6)** med skruerne **(8)**, der fulgte med ved levering (fig. B).
6. Placér spotten **(3)** i retning af montagepladen **(6)**. Sæt montagepladens kugleled korrekt ind i åbningen **(9)** på spotten. Luk derefter kugleledsafdækningen **(7)** ved at dreje skruerne i urets retning (fig. B).
7. Anvend hullerne i montageholderen **(14)**, der er beregnede til skruerne **(16)**, til at markere borehullerne (Ø 6 mm).
8. Sørg for, at du kan forbinde spotten **(3)** med solfangeren **(1)** via forbindelsesledningen **(17)**.
9. Bor fastgørelseshullerne. Kontrollér, inden du borer fastgørelseshullerne, at der ikke befinder sig gas-, vand- eller strømledninger, du kan komme til at bore i eller beskadige, i det område, hvor du vil bore.
10. Sæt dyvler **(15)** i borehullerne (fig. C).
11. Fastgør montageholderen **(14)** med skruerne **(16)**.
12. Placér solfangeren **(1)** i montageholderen **(14)** (fig. C).
13. Justér solfangeren **(1)** mod sollyset.
14. Sæt ON/OFF-kontakten **(2)** på spotten **(3)** i positionen "ON" (fig. A).
15. Batterierne **(11)** oplades nu, når der er tilstrækkeligt sollys.
16. Dit produkt er nu klar til brug.

Ibrugtagning

- Sensoren **(4)** aktiveres ved en belysningsstyrke på <100 lux.
- Spotten **(3)** tændes automatisk, når det er mørkt, så snart sensoren **(4)** registrerer en bevægelse.
- Lyset slukkes automatisk igen efter 30 sekunder, når der ikke længere registreres en bevægelse.
- Hvis der efter slukning igen registreres en bevægelse, tændes lyset automatisk igen i 30 sekunder.
- Sluk for spotten **(3)** ved at sætte ON/OFF-kontakten **(2)** i positionen "OFF". De genopladelige batterier **(11)** oplades ikke længere.

Anvendelse om vinteren

- Da der ikke er så meget solindstråling om vinteren, kan opladningen af batterierne **(11)** blive forringet og effekten af produktet aftage.
- Kontrollér, at solfangeren **(1)** trods den lavtstående sol ikke står i skygge på noget tidspunkt i løbet af dagen.
- Fjern evt. is eller sne fra produktet.

Rengøring og pleje

- Anvend ikke opløsningsmidler, benzin osv. ved rengøringen. Ellers bliver lyskilden beskadiget.
- Kontrollér regelmæssigt sensoren **(4)** og solfangeren **(1)** for snavs. Fjern snavs for at sikre, at produktet fungerer fejlfrit.
- Hold produktet frit for sne og is om vinteren.

1. Sæt ON/OFF-kontakten **(2)** på spotten **(3)** i positionen "OFF".
2. Rengør lampen med en tør, fnugfri klud.
3. Sæt ON/OFF-kontakten **(2)** på spotten **(3)** i positionen "ON".

Bortskaffelse

Indpakningen består af miljøvenlige materialer, som De kan bortskaffe over de lokale genbrugssteder.



Bemærk forpakningsmaterialernes mærkning til affaldssorteringen, disse er mærket med forkortelser (a) og numre (b) med følgende betydning: 1-7: kunststoffer/20-22: papir og pap/80-98: kompositmaterialer.



De får oplyst muligheder til bortskaffelse af det udtjente produkt hos deres lokale myndigheder eller bystyre.



For miljøets skyld, så må produktet aldrig smides ud sammen med husholdningsaffaldet, når det er udtjent, men skal afleveres til en fagmæssig korrekt bortskaffelse. De kan informere Dem vedrørende opsamlingssteder og deres åbningstider hos deres ansvarlige forvaltning.

Defekte eller brugte batterier/genopladelige batterier skal genanvendes. Aflevér batterier/akkuer og/eller produktet via et af de tilbudte indsamlingssteder.



Miljøskader gennem forkert bortskaffelse af batterierne/akkuerne!

Batterier/akkuer må ikke bortskaffes via husholdningsaffaldet. De kan indeholde giftige tungmetaller og er underlagt behandlingen for særaffald. De kemiske symboler for

tungmetaller er følgende: Cd = kadmium, Hg = kviksølv, Pb = bly. Aflverer derfor brugte batterier/akkuer hos en kommunal genbrugsstation.

Garanti

Produktet er blevet fremstillet efter strenge kvalitetsstandarder og kontrolleret nøje før udlevering. I tilfælde af materiale- eller produktionsfejl kan du i medfør af loven gøre krav gældende over for sælgeren af produktet. Dine lovmæssige rettigheder begrænses på ingen måde af den af os nedennævnte garanti.

Garantien på dette produkt gælder i 3 år regnet fra købsdatoen. Garantien gælder fra købsdatoen. Opbevar den originale kvittering et sikkert sted, da dette dokument forlanges forlagt som dokumentation for købet.

Alle skader eller mangler, der allerede forefindes på tidspunktet for købet, skal straks meddeles efter udpakningen af produktet.

Hvis der inden for 3 år regnet fra købsdatoen viser sig en materiale- eller produktionsfejl på produktet, reparerer eller udskifter vi det – efter vores valg – gratis for dig. Garantiperioden forlænges ikke som følge af et imødekommet krav om garanti. Dette gælder også for udskiftede og reparerede dele.

Denne garanti bortfalder, hvis produktet er blevet beskadiget eller anvendt og vedligeholdt forkert.

Garantien dækker materiale- og produktionsfejl. Denne garanti dækker hverken produktdele, der er udsat for normal slitage og derfor er at betragte som sliddele (f.eks. batterier, slanger, farvepatroner), eller skader på skrøbelige dele, f.eks. kontakter eller dele af glas.

Ved dette produkt gælder garantiperioden også for batterierne.

Afvikling af garantisager

For at kunne garantere en hurtig sagsbehandling af deres forespørgsel, bedes De følge følgende anvisninger:

Opbevar kassebon og artikelnummer (IAN 540644_2510) som købsdokumentation, så disse kan fremlægges på forespørgsel.
Artikelnumrene er angivet på typeskiltet, ved en indgravering, på forsiden af vejledningen (nederst til venstre) eller på et mærkat på bag- eller undersiden.
Hvis der forekommer funktionsfejl eller andre mangler, skal De først kontakte nedenstående serviceafdeling telefonisk eller via e-mail.
Et produkt, der er registreret som defekt, kan De derefter sende portofrit til den meddelte serviceadresse ved vedlæggelse af købsbeviset (kassebon) og angivelsen af, hvori manglen består, og hvornår den er opstået.

Service

DK **Service Danmark**
Tel.: 32 710005
E-Mail: owim@lidl.dk

CE **IP44**

Legenda zastosowanych piktogramów ..... Strona 62

Użycie zgodne z przeznaczeniem ..... Strona 63

Zawartość ..... Strona 63

Opis części ..... Strona 63

Dane techniczne ..... Strona 64

Ogólne wskazówki bezpieczeństwa ..... Strona 64
Wskazówki bezpieczeństwa dla baterii/akumulatorów ..... Strona 65

Przed użyciem ..... Strona 66
Ładowanie akumulatorów ..... Strona 67

Wyjmowanie/wkładanie akumulatorów ..... Strona 67

Montaż ..... Strona 68

Uruchomienie ..... Strona 71

Zastosowanie w zimie ..... Strona 71

Czyszczenie i pielęgnacja ..... Strona 71

Utylizacja ..... Strona 72

Gwarancja ..... Strona 73
Sposób postępowania w przypadku naprawy gwarancyjnej ..... Strona 75
Serwis ..... Strona 75

Legenda zastosowanych piktogramów	
	Przed użyciem proszę zapoznać się z instrukcją obsługi.
	Produkt włącza się automatycznie o zmierzchu i wyłącza po przywróceniu normalnych warunków oświetleniowych na zewnątrz. Zwrócić uwagę na to, aby na panel słoneczny **(1)** nie wpływało inne źródło światła, np. oświetlenie podwórza lub uliczne, ponieważ w takim razie produkt nie włączy się o zmierzchu.
	Panel słoneczny **(1)** musi być wystawiony na działanie promieni słonecznych w jak najbardziej bezpośredni sposób. **Strony świata:** Optymalne jest ustawienie w kierunku południowym. Proszę wybrać orientację z niewielkim odchyleniem w kierunku zachodnim zamiast orientacji z niewielkim odchyleniem w kierunku wschodnim. **Ustawienie poziome:** Ustawienie poziome panelu słonecznego **(1)** zależy od szerokości geograficznej miejsca montażu. W Europie Środkowej idealny kąt to 30 ° do 40 °.
⎓	Prąd stały/napięcie stałe
CE	Znak CE potwierdza zgodność z dyrektywami UE mającymi zastosowanie do tego produktu.
■	Wskazówki bezpieczeństwa
□	Instrukcje postępowania

Reflektor solarny LED

Użycie zgodne z przeznaczeniem

- Produkt jest przeznaczony do oświetlania obszarów zewnętrznych bez dostępu do zasilania elektrycznego.
- Ten produkt jest przeznaczony wyłącznie do użytku prywatnego w gospodarstwie domowym, nie do celów komercyjnych.
- Produkt nie nadaje się do normalnego oświetlenia pomieszczeń w gospodarstwie domowym.

Zawartość

Po rozpakowaniu należy natychmiast sprawdzić, czy wszystkie części są kompletne, a produkt jest w dobrym stanie.

1 reflektor solarny LED, model HG14511A lub HG14511B
1 uchwyt montażowy (do panelu słonecznego) (tylko HG14511B)
1 panel słoneczny (tylko HG14511B)
2 kołki (płyta montażowa)
2 śruby (płyta montażowa)
2 kołki (uchwyt montażowy) (tylko HG14511B)
2 śruby (uchwyt montażowy) (tylko HG14511B)
1 wskazówki dotyczące montażu, obsługi i bezpieczeństwa

Opis części

(1) Panel słoneczny
(2) Przełącznik ON/OFF (wł./wył.)
(3) Reflektor
(4) Czujnik
(5) Kołki (płyta montażowa)
(6) Płyta montażowa
(7) Pokrywa przegubu kulkowego
(8) Śruba (płyta montażowa)
(9) Otwór
(10) Przednia pokrywa

(11) Akumulatory
(12) Komora akumulatora
(13) Śruba mocująca (przednia pokrywa)
(14) Uchwyt montażowy (tylko HG14511B)
(15) Kołki (do uchwytu montażowego) (tylko HG14511B)
(16) Śruba (do uchwytu montażowego) (tylko HG14511B)
(17) Kabel połączeniowy (tylko HG14511B)

Dane techniczne

Numer modelu:	HG14511A/HG14511B
Moc:	1,05 W
Napięcie robocze:	3,6 V ⎓
Akumulatory:	3 x Ni-MH AA, 900 mAh, 1,2 V ⎓
Stopień ochrony IP:	IP44 (odporność na zachlapania)
Czujnik ruchu:	- zasięg: 5–8 m - kąt wykrywania: 90 °



Ogólne wskazówki bezpieczeństwa

PRZED UŻYCIEM PRODUKTU NALEŻY ZAPOZNAĆ SIĘ ZE WSZYSTKIMI WSKAZÓWKAMI DOTYCZĄCYMI OBSŁUGI I ZASADAMI BEZPIECZEŃSTWA! JEŚLI PRZEKAZUJĄ PAŃSTWO TEN PRODUKT INNYM OSOBOM, PROSZĘ PRZEKAZAĆ IM RÓWNIEŻ WSZYSTKIE DOKUMENTY!

- Produkt ten może być używany przez dzieci w wieku powyżej 8 lat oraz osoby o ograniczonych zdolnościach fizycznych, sensorycznych lub umysłowych lub osoby niedoświadczone i nieposiadające wiedzy, pod warunkiem, że są one nadzorowane przez osobę dorosłą lub otrzymały instrukcje dotyczące bezpiecznego użytkowania produktu i rozumieją związane z tym zagrożenia. Dzieci nie mogą bawić się produktem. Czyszczenie i konserwacja nie mogą być przeprowadzane przez dzieci bez nadzoru.

- Nigdy nie pozostawiać dzieci bez nadzoru z materiałem opakowania. Materiał opakowaniowy stanowi niebezpieczeństwo uduszenia się. Dzieci często nie dostrzegają związanego z tym niebezpieczeństwa.
- Nie dopuszczać dzieci do obszaru pracy. W zestawie znajduje się wiele śrub i innych drobnych elementów. Mogą one zostać połknięte lub wdychane, stwarzając zagrożenie dla życia.
- Nie należy stosować produktu w przypadku stwierdzenia uszkodzeń!
- Wymiana diod LED jest niemożliwa.
- Jeśli diody LED przestaną działać pod koniec okresu użytkowania, należy wymienić cały produkt.
- Nie patrzeć bezpośrednio na źródło światła (żarówka, dioda LED itp.).
- Nie należy patrzeć na diodę LED przez instrument optyczny (np. lupę).
- Elastyczny przewód przyłączeniowy tej lampy nie może być wymieniony. Jeśli przewód zostanie uszkodzony, lampę należy wyrzucić (tylko HG14511B).
- Aby zmniejszyć ryzyko uduszenia, elastyczny przewód podłączony do tego produktu musi być skutecznie przymocowany do ściany, jeśli przewód znajduje się w zasięgu ręki (tylko HG14511B).



Wskazówki bezpieczeństwa dla baterii/akumulatorów

- **ZAGROŻENIE ŻYCIA!** Baterie/akumulatory należy trzymać poza zasięgiem dzieci. W przypadku połknięcia należy natychmiast udać się do lekarza!
- Połknięcie może prowadzić do oparzeń, perforacji tkanki miękkiej i śmierci. Ciężkie poparzenia mogą wystąpić w ciągu 2 godzin po połknięciu.
- 

  NIEBEZPIECZEŃSTWO WYBUCHU! Baterii jednorazowego użytku nie wolno ładować ponownie. Baterii/akumulatorów nie należy zwierać i/lub otwierać. Może to doprowadzić do przegrzania, pożaru lub wybuchu.
- Nigdy nie należy wrzucać baterii/akumulatorów do ognia lub wody.
- Nigdy nie należy narażać baterii/akumulatorów na obciążenia mechaniczne.

Ryzyko wycieku kwasu z baterii/akumulatorów

- Należy unikać ekstremalnych warunków i temperatur, które mogą oddziaływać na baterie/akumulatory, np. kaloryferów/bezpośredniego działania promieniowania słonecznego.
- Jeśli wycieknq baterie/akumulatory, należy unikać kontaktu skóry, oczu i błon śluzowych z chemikaliami! Dotknięte miejsca natychmiast przepłukać czystą wodą i udać się do lekarza!
-  **ZAKŁADAĆ RĘKAWICE OCHRONNE!** Wylane lub uszkodzone baterie/akumulatory po dotknięciu skóry mogą spowodować poparzenia chemiczne. Dlatego należy w takim przypadku nakładać odpowiednie rękawice ochronne.
- W przypadku wycieku baterii/akumulatorów natychmiast usunąć je z produktu, aby uniknąć uszkodzeń.
- Używać wyłącznie baterii/akumulatorów tego samego typu. Nie zakładać razem nowych oraz zużytych baterii/akumulatorów!
- Jeżeli produkt nie jest przez dłuższy czas używany, baterie/akumulatorynależy wyjąć.

Ryzyko uszkodzenia produktu

- Używać wyłącznie zalecanego rodzaju baterii/akumulatora!
- Włożyć baterie/akumulatory zgodnie z oznaczeniem biegunów (+) i (-) na baterii/akumulatorze i produkcie.
- Oczyścić styki baterii/akumulatora i w komorze baterii przed włożeniem suchą, niestrzępiącą się szmatką lub patyczkiem higienicznym!
- Zużyte baterie/akumulatory wyjąć jak najszybciej z produktu.

Przed użyciem

Wskazówki:

- Należy całkowicie usunąć materiał opakowania z produktu.
- Proszę usunąć naklejkę z panelu słonecznego **(1)**.

Ładowanie akumulatorów

Wskazówki:

- Przed użyciem należy naładować akumulatory.
  W lecie pierwsze ładowanie wymaga co najmniej jednego dnia przy stałym nasłonecznieniu.
- Przy stałym nasłonecznieniu (w zależności od pory roku) ładowanie rozładowanych akumulatorów **(11)** trwa od 2 do 10 dni.
- Zintegrowany regulator ładowania produktu zapobiega przeładowaniu akumulatorów **(11)**.
- Ustawić przełącznik ON/OFF **(2)** na pozycji „ON".
- Wymienić akumulatory **(11)**, jeśli po naładowaniu nie poprawi się wydajność świetlna (rys. C: HG14511A lub rys. D: HG14511B).

Wyjmowanie/wkładanie akumulatorów

Wskazówki:

- Akumulatory **(11)** są już włożone.
- Należy używać wyłącznie akumulatorów **(11)** określonego typu (patrz „Dane techniczne").

Wyjmowanie starych akumulatorów:

1. Proszę ustawić przełącznik ON/OFF **(2)** na reflektorze **(3)** na pozycję „OFF".
2. Proszę otworzyć komorę akumulatora **(12)** z tyłu reflektora **(3)**, odkręcając śruby mocujące **(13)** w kierunku przeciwnym do ruchu wskazówek zegara, aby zdjąć przednią pokrywę **(10)** (rys. C: HG14511A lub rys. D: HG14511B).
3. Wyjąć stare akumulatory **(11)**.

Wkładanie nowych akumulatorów:

1. Proszę włożyć nowe akumulatory **(11)**, zwracając uwagę na prawidłową biegunowość. Jest ona pokazana w komorze akumulatora **(12)**.
2. Zamknąć komorę akumulatora **(12)** przy pomocy przedniej pokrywy **(10)**.

3. Mocowanie przedniej pokrywy **(10)**: obrócić śruby mocujące **(13)** w kierunku zgodnym z ruchem wskazówek zegara.

Montaż

⚠ **UWAGA! Ryzyko obrażeń!** Przeczytać instrukcję obsługi wiertarki.

⚠ **UWAGA!** Nie należy uszkodzić kabli elektrycznych w ścianie lub suficie.

Wskazówki:

- Materiały montażowe zawarte w zestawie nadają się do normalnych ścian z betonu lub muru. Do innych ścian mogą być ewentualnie wymagane inne materiały mocujące. W razie potrzeby zasięgnąć porady specjalisty.
- Potrzebne narzędzia: wiertarka elektryczna
- Przy wyborze miejsca montażu należy zwrócić uwagę na następujące kwestie:
  - Proszę upewnić się, że reflektor **(3)** oświetla żądany obszar. Reflektor można obrócić do wybranej pozycji.
  - Upewnić się, że czujnik **(4)** pokrywa żądany obszar. Czujnik ma maksymalny zasięg od 5 do 8 m, przy kącie pokrycia 90° (w zależności od wysokości montażu – idealna wysokość wynosi od 1,8 do 2,5 m) (rys. D: HG14511A lub rys. E: HG14511B).
  - Należy upewnić się, że czujnik **(4)** nie jest oświetlany w nocy przez oświetlenie uliczne. Może to ograniczać jego działanie.
  - Proszę upewnić się, że panel słoneczny **(1)** jest zamontowany w miejscu bezpośrednio nasłonecznionym.
  - Nie należy instalować panelu słonecznego **(1)** w miejscach, w których występują duże wahania temperatury, np. w pobliżu urządzeń grzewczych.
  - Zainstalować panel słoneczny **(1)** z dala od nienaturalnych źródeł światła i skierowany na południe.

- Proszę upewnić się, że kabel połączeniowy **(17)** panelu słonecznego **(1)** może dotrzeć do reflektora **(3)**. Maksymalna odległość między panelem słonecznym a reflektorem wynosi 2,5 m (tylko HG14511B).

□ Przy wyborze miejsca montażu panelu słonecznego **(1)** należy zwrócić uwagę na następujące kwestie:

- Panel słoneczny **(1)** musi być wystawiony na działanie promieni słonecznych w sposób jak najbardziej bezpośredni. Nawet częściowe zacienienie panelu słonecznego w ciągu dnia może mieć znaczący wpływ na proces ładowania.
- **Dominujący kierunek:** optymalne jest ustawienie na południe. Proszę wybrać orientację z niewielkim odchyleniem w kierunku zachodnim zamiast orientacji z niewielkim odchyleniem w kierunku wschodnim.
- **Ustawienie poziome:** poziome ustawienie panelu słonecznego **(1)** zależy od szerokości geograficznej miejsca montażu. W Europie Środkowej idealny kąt to 30° do 40°.

Dla HG14511A:

1. Ostrożnie odchylić panel słoneczny **(1)** do góry.
2. Proszę zdjąć płytę montażową **(6)** z reflektora **(3)**, odkręcając śruby pokrywy przegubu kulowego **(7)** (rys. B).
3. Proszę użyć otworów w płycie montażowej **(6)** przeznaczonych na śruby **(8)**, aby zaznaczyć otwory do wiercenia.
4. Wywiercić otwory montażowe (Ø 6 mm). Przed wywierceniem otworów montażowych upewnić się, że w miejscu wiercenia nie znajdują się przewody gazowe, wodne lub elektryczne, które mogłyby zostać przewiercone lub uszkodzone.
5. Włożyć kołki **(5)** do wywierconych otworów (patrz rys. B).
6. Zamocować płytę montażową **(6)** przy użyciu śrub **(8)** (patrz rys. B).
7. Proszę ustawić panel słoneczny **(1)** w kierunku światła słonecznego.

8. Ustawić reflektor **(3)** w kierunku płyty montażowej **(6)**. Proszę prawidłowo umieścić przegub kulowy płyty montażowej w otworze **(9)** reflektora. Zamknąć pokrywę przegubu kulowego **(7)**, obracając śruby w kierunku zgodnym z ruchem wskazówek zegara (rys. B).
9. Ustawić przełącznik ON/OFF **(2)** na reflektorze **(3)** w pozycji „ON" (rys. A).
10. Akumulatory **(11)** są teraz ładowane, gdy nasłonecznienie jest wystarczające.
11. Produkt jest gotowy do użycia.

Dla HG14511B:

1. Proszę zdjąć płytę montażową **(6)** z reflektora **(3)**, odkręcając śruby pokrywy przegubu kulowego **(7)** (rys. B).
2. Proszę użyć otworów w płycie montażowej **(6)** przeznaczonych na śruby **(8)**, aby zaznaczyć otwory do wiercenia.
3. Wywiercić otwory montażowe (Ø 6 mm). Przed wywierceniem otworów montażowych upewnić się, że w miejscu wiercenia nie znajdują się przewody gazowe, wodne lub elektryczne, które mogłyby zostać przewiercone lub uszkodzone.
4. Włożyć kołki **(5)** do wywierconych otworów (patrz rys. B).
5. Przymocować płytę montażową **(6)** za pomocą śrub **(8)** dołączonych do zestawu (rys. B).
6. Ustawić reflektor **(3)** w kierunku płyty montażowej **(6)**. Proszę prawidłowo umieścić przegub kulowy płyty montażowej w otworze **(9)** reflektora. Zamknąć następnie pokrywę przegubu kulowego **(7)**, obracając śruby w kierunku zgodnym z ruchem wskazówek zegara (rys. B).
7. Proszę użyć otworów w uchwycie montażowym **(14)**, które są przeznaczone na śruby **(16)**, aby zaznaczyć otwory do wiercenia (Ø 6 mm).
8. Proszę upewnić się, że reflektor **(3)** można podłączyć do panelu słonecznego **(1)** za pomocą kabla połączeniowego **(17)**.
9. Wywiercić otwory montażowe. Przed wywierceniem otworów montażowych upewnić się, że w miejscu wiercenia nie znajdują się przewody gazowe, wodne lub elektryczne, które mogłyby zostać przewiercone lub uszkodzone.

10. Włożyć kołki **(15)** do wywierconych otworów (patrz rys. C).
11. Przymocować uchwyt montażowy **(14)** za pomocą dołączonych śrub **(16)**.
12. Umieścić panel słoneczny **(1)** w uchwycie montażowym **(14)** (rys. C).
13. Proszę ustawić panel słoneczny **(1)** w kierunku światła słonecznego.
14. Ustawić przełącznik ON/OFF **(2)** reflektora **(3)** w pozycji „ON" (rys. A).
15. Akumulatory **(11)** są teraz ładowane, gdy nasłonecznienie jest wystarczające.
16. Produkt jest gotowy do użycia.

Uruchomienie

- Czujnik **(4)** aktywuje się przy oświetleniu poniżej 100 luksów.
- Reflektor **(3)** włącza się automatycznie po zmroku, gdy tylko czujnik **(4)** wykryje ruch.
- Światło wyłącza się automatycznie po 30 sekundach, jeśli nie wykryje żadnego ruchu.
- Jeśli po wyłączeniu zostanie wykryty ruch, światło włączy się ponownie automatycznie na 30 sekund.
- Aby wyłączyć reflektor **(3)**, należy ustawić przełącznik ON/OFF **(2)** w pozycji „OFF". Akumulatory **(11)** nie ładują się już.

Zastosowanie w zimie

- Ze względu na niewielkie nasłonecznienie w zimie może dojść do zmniejszenia naładowania akumulatorów **(11)**, a tym samym do spadku wydajności produktu.
- Proszę sprawdzić, czy panel słoneczny **(1)** nie jest w cieniu przez cały dzień, mimo niskiego położenia słońca.
- W razie potrzeby należy usunąć lód lub śnieg z produktu.

Czyszczenie i pielęgnacja

- Do czyszczenia nie należy używać rozpuszczalników, benzyny itp. W przeciwnym razie żarówka ulegnie uszkodzeniu.

- Proszę regularnie sprawdzać czujnik **(4)** i panel słoneczny **(1)** pod kątem zabrudzeń. Proszę usunąć wszelkie zanieczyszczenia, aby zapewnić prawidłowe działanie produktu.
- W okresie zimowym należy chronić produkt przed śniegiem i lodem.

1. Ustawić przełącznik ON/OFF **(2)** reflektora **(3)** w pozycji „OFF".
2. Proszę wyczyścić lampę suchą, niepozostawiającą włókien ściereczką.
3. Ustawić przełącznik ON/OFF **(2)** reflektora **(3)** w pozycji „ON".

Utylizacja

Opakowanie wykonane jest z materiałów przyjaznych dla środowiska, które można przekazać do utylizacji w lokalnym punkcie przetwarzania surowców wtórnych.



Przy segregowaniu odpadów prosimy zwrócić uwagę na oznakowanie materiałów opakowaniowych, oznaczone są one skrótami (a) i numerami (b) o następującym znaczeniu: 1-7: Tworzywa sztuczne/20-22: Papier i tektura/80-98: Materiały kompozytowe.



Informacji na temat możliwości utylizacji wyeksploatowanego produktu udziela urząd gminy lub miasta.



Z uwagi na ochronę środowiska nie wyrzucać urządzenia po zakończeniu eksploatacji do odpadów domowych, lecz prawidłowo zutylizować. Informacji o punktach zbiorczych i ich godzinach otwarcia udziela odpowiedni urząd.

Elektroodpady nie mogą być wyrzucane do pojemników do selektywnej zbiórki odpadów komunalnych. Można je oddać w specjalnie wyznaczonych miejscach np. Punkt Selektywnej Zbiórki Odpadów Komunalnych lub/bądź w punktach handlowych oferujących w sprzedaży sprzęt elektroniczny.

Należy postępować zgodnie z obowiązującymi w Polsce przepisami dotyczącymi selektywnej zbiórki urządzeń elektrycznych i elektronicznych. Zużyty sprzęt może mieć szkodliwy wpływ na środowisko i zdrowie ludzi z uwagi na potencjalną zawartość niebezpiecznych substancji, mieszanin oraz części składowych. Gospodarstwo domowe spełnia ważną rolę w przyczynianiu się do ponownego użycia i odzysku surowców wtórnych, w tym recyklingu zużytego sprzętu. Na tym etapie kształtuje się postawy, które wpływają na zachowanie wspólnego dobra jakim jest czyste środowisko naturalne.

Uszkodzone lub zużyte baterie/akumulatory muszą być poddane recyklingowi. Oddać baterie/akumulatory i/lub produkt w dostępnych punktach zbiórki.



Niewłaściwa utylizacja baterii/akumulatorów stwarza zagrożenie dla środowiska naturalnego!

Baterii/akumulatorów nie należy wyrzucać razem z odpadami domowymi. Mogą one zawierać szkodliwe metale ciężkie i należy je traktować jak odpady specjalne. Symbole chemiczne metali ciężkich są następujące: Cd = kadm, Hg = rtęć, Pb = ołów. Dlatego też zużyte baterie/akumulatory należy przekazywać do komunalnych punktów gromadzenia odpadów niebezpiecznych.

Gwarancja

Produkt został wyprodukowany zgodnie z surowymi wytycznymi dotyczącymi jakości i dokładnie przetestowane przed dostawą. W przypadku wad materiałowych lub produkcyjnych przysługują Państwu prawa ustawowe wobec sprzedawcy produktu. Państwa prawa ustawowe nie są w żaden sposób ograniczone przez naszą gwarancję przedstawioną poniżej.

Gwarancja na ten produkt wynosi 3 lata od daty zakupu. Okres gwarancji rozpoczyna się od daty zakupu. Proszę przechowywać oryginalny rachunek w bezpiecznym miejscu, ponieważ ten dokument jest wymagany jako dowód zakupu.

Wszelkie uszkodzenia lub wady obecne już w momencie zakupu należy zgłosić niezwłocznie po rozpakowaniu produktu.

Jeżeli w ciągu 3 lat od daty zakupu produkt wykaże wady materiałowe lub produkcyjne, to – według naszego uznania – bezpłatnie go naprawimy lub wymienimy. Okres gwarancji nie ulega przedłużeniu o przyznane roszczenie gwarancyjne. Dotyczy to również wymienionych i naprawionych części.

Niniejsza gwarancja traci ważność, jeśli produkt został uszkodzony, był niewłaściwie użytkowany lub konserwowany.

Gwarancja obejmuje wady materiałowe i produkcyjne. Niniejsza gwarancja nie obejmuje części produktu, które podlegają normalnemu zużyciu i dlatego są uważane za części zużywalne (np. baterie, węże, wkłady atramentowe), ani nie obejmuje uszkodzeń części delikatnych, np. przełączników lub części wykonanych ze szkła.

Zgodnie z Kodeksem Cywilnym art. 581 §1 wraz z wymianą urządzenia lub ważnej części czas gwarancji rozpoczyna się na nowo.

W przypadku tego produktu czas gwarancji obowiązuje również dla akumulatorów.

Sposób postępowania w przypadku naprawy gwarancyjnej

Aby zapewnić szybkie rozpatrzenie Państwa wniosku, prosimy stosować się do następujących wskazówek:

Przed skontaktowaniem się z działem serwisowym należy przygotować paragon i numer artykułu (IAN 540644_2510) jako dowód zakupu.
Numery artykułów można znaleźć na tabliczce znamionowe, na grawerunku, na stronie tytułowej jego instrukcji (na dole po lewej stronie) lub jako naklejkę na stronie odwrotnej lub spodniej.
W razie wystąpienia błędów w działaniu lub innych wad, należy skontaktować się najpierw z wymienionym poniżej działem serwisowym telefonicznie lub pocztą elektroniczną.
Produkt uznany za uszkodzony można następnie z dołączeniem dowodu zakupu (paragonu) i podaniem, na czym polega wada i kiedy wystąpiła, przesłać bezpłatnie na podany Państwu adres serwisu.

Serwis

(PL) **Serwis Polska**
Tel.: 223974996
E-Mail: owim@lidl.pl

CE **IP44**

Naudojamų piktogramų reikšmės ..... Puslapis 77

Naudojimas pagal paskirtį ..... Puslapis 78

Tiekiamas rinkinys ..... Puslapis 78

Dalių aprašas ..... Puslapis 78

Techniniai duomenys ..... Puslapis 79

Bendrieji saugos nurodymai ..... Puslapis 79
Baterijų/akumuliatorių naudojimo saugos nurodymai ..... Puslapis 80

Prieš naudojant ..... Puslapis 81
Akumuliatorių įkrovimas ..... Puslapis 82

Akumuliatorių išėmimas/įdėjimas ..... Puslapis 82

Surinkimas ..... Puslapis 83

Naudojimo pradžia ..... Puslapis 86

Naudojimas žiemą ..... Puslapis 86

Valymas ir priežiūra ..... Puslapis 86

Išmetimas ..... Puslapis 87

Garantija ..... Puslapis 88
Veiksmai norint pasinaudoti garantija ..... Puslapis 89
Klientų aptarnavimas ..... Puslapis 89

Naudojamų piktogramų reikšmės	
	Prieš naudodami perskaitykite naudojimo instrukciją.
	Sutemus produktas automatiškai įsijungia, o kai lauke tampa įprastai šviesu - vėl išsijungia. Pasirūpinkite, kad saulės energijos plokštės **(1)** neapšviestų kitas šviesos šaltinis (pvz., kiemo ar gatvės apšvietimas), antraip sutemus produktas negalės įsijungti.
	Saulės energijos plokštė **(1)** turi būti kuo tiesiau nukreipta į saulės šviesą. **Orientacija pagal pasaulio kryptis:** Geriausia nukreipti į pietus. Renkantis padėtį geriau šiek tiek nukreipti į vakarus, nei šiek tiek nukreipti į rytus. **Horizontalioji orientacija:** Saulės energijos plokštės **(1)** horizontalioji orientacija priklauso nuo surinkimo vietos geografinės platumos. Vidurio Europoje tinkamiausias yra 30°-40° kampas.
⎓	Nuolatinė srovė / nuolatinė įtampa
CE	CE ženklas patvirtina, kad produktas atitinka jam taikomas ES direktyvas.
■	Saugos nurodymai
□	Veiksmų nurodymai

LED prožektorius su saulės baterija

Naudojimas pagal paskirtį

- Produktas skirtas lauko zonoms be elektros įvado apšviesti.
- Šis produktas skirtas tik privačioms reikmėms, o ne komerciniams tikslams.
- Produktas netinka namų patalpoms įprastai apšviesti.

Tiekiamas rinkinys

Išpakavę nedelsdami patikrinkite, ar yra visos dalys ir ar produktas yra geros būklės.

1 LED prožektorius su saulės energijos plokšte, modelis HG14511A arba HG14511B
1 surinkimo laikiklis (saulės energijos plokštės) (tik HG14511B)
1 saulės energijos plokštė (tik HG14511B)
2 kaiščiai (surinkimo plokštės)
2 varžtai (surinkimo plokštės)
2 kaiščiai (surinkimo laikiklio) (tik HG14511B)
2 varžtai (surinkimo laikiklio) (tik HG14511B)
1 dokumentas su surinkimo, naudojimo ir saugos informacija

Dalių aprašas

(1) Saulės energijos plokštė
(2) ON/OFF įjungiklis (įjn./išj.)
(3) Prožektorius
(4) Jutiklis
(5) Kaištis (surinkimo plokštės)
(6) Surinkimo plokštė
(7) Rutulinio lanksto gaubtelis
(8) Varžtas (surinkimo plokštės)
(9) Anga
(10) Priekinis dangtelis
(11) Akumuliatoriai
(12) Akumuliatorių skyrelis
(13) Tvirtinimo varžtas (priekinio dangtelio)
(14) Surinkimo laikiklis (tik HG14511B)

(15) Kaištis (surinkimo laikiklio) (tik HG14511B)

(16) Varžtas (surinkimo laikiklio) (tik HG14511B)

(17) Jungiamasis laidas (tik HG14511B)

Techniniai duomenys

Modelio numeris:	HG14511A / HG14511B
Galia:	1,05 W
Veikimo įtampa:	3,6 V ⎓
Akumuliatoriai:	3 x Ni-MH AA, 900 mAh, 1,2 V ⎓
IP apsaugos laipsnis:	IP44 (apsaugotas nuo vandens purslų)
Judesio jutiklis:	- veikimo nuotolis: 5-8 m - aptikimo kampas: 90 °



Bendrieji saugos nurodymai

PRIEŠ NAUDODAMI PRODUKTĄ SUSIPAŽINKITE SU VISAIS NAUDOJIMO IR SAUGOS NURODYMAIS! PERDUODAMI ŠĮ PRODUKTĄ KITIEMS ASMENIMS, PERDUOKITE IR VISUS JO DOKUMENTUS!

- 8 metų amžiaus ir vyresni vaikai bei asmenys, kurių fiziniai, įtiminiai ar protiniai gebėjimai silpnesni arba kurie turi mažiau patirties ir žinių, šį produktą gali naudoti tik prižiūrimi kokio nors asmens arba jei buvo išmokyti saugiai naudoti produktą ir supranta jo keliamus pavojus. Vaikams su produktu žaisti draudžiama. Neprižiūrimiems vaikams draudžiama valyti produktą ir atlikti techninės priežiūros darbus.
- Niekada nepalikite neprižiūrimų vaikų su pakuotės medžiagomis. Pakuotės medžiagos kelia pavojų uždusti. Vaikai dažnai neįvertina su tuo susijusių pavojų.

- Pasirūpinkite, kad surinkimo vietoje nebūtų vaikų. Tiekiamame rinkinyje yra daug varžtų ir kitokių smulkių dalių. Jas prarijus ar įkvėpus, gali kilti pavojus gyvybei.
- Nenaudokite produkto, jei aptikote pažeidimų!
- Šviesos diodai yra nekeičiami.
- Kai pasibaigus šviesos diodų naudojimo trukmei jie nustoja veikti, reikia pakeisti visą produktą.
- Nežiūrėkite tiesiai į šviesos šaltinį (kaitinamąją lempą, šviesos diodą ir t. t.).
- Nežiūrėkite į šviesos diodą su optiniu prietaisu (pvz., pro didinamąjį stiklą).
- Šio šviestuvo lankstaus jungiamojo laido negalima pakeisti. Apgadinus laidą, šį šviestuvą reikia išmesti (tik HG14511B).
- Kad sumažėtų pavojus pasismaugti, prie šio produkto prijungtą lankstų jungiamąjį laidą, jei jį galima pasiekti ranka, reikia tinkamai pritvirtinti prie sienos (tik HG14511B).



Baterijų/akumuliatorių naudojimo saugos nurodymai

- **PAVOJUS GYVYBEI!** Baterijas/akumuliatorius laikykite vaikams nepasiekiamoje vietoje. Prarijus nedelsdami kreipkitės į gydytoją!
- Prarijimas gali sukelti nudegimus, minkštųjų audinių perforaciją ir mirtį. Sunkūs nudegimai gali pasireikšti per 2 valandas po prarijimo.
- 
  SPROGIMO PAVOJUS! Niekada nemėginkite įkrauti neįkraunamųjų baterijų. Nejunkite baterijų/akumuliatorių trumpuoju jungimu ir (ar) neardykite jų. Taip elgiantis, baterijos/akumuliatoriai gali perkaisti, sprogti arba sukelti gaisrą.
- Niekada nemeskite baterijų/akumuliatorių į ugnį ar vandenį.
- Pasirūpinkite, kad baterijos/akumuliatoriai nebūtų veikiami mechaniškai.

Baterijų/akumuliatorių skysčio ištekėjimo pavojus

- Venkite kraštutinių sąlygų ir temperatūrų, galinčių paveikti baterijas/akumuliatorius, pvz., nedėkite jų ant radiatorių ir saugokite nuo tiesioginių saulės spindulių.
- Įvykus baterijų/akumuliatorių cheminio skysčio nuotėkiui, venkite jų sąlyčio su oda, akimis ir gleivine! Jei sąlyčio nepavyko išvengti, atitinkamas kūno vietas tuoj pat nuplaukite švariu vandeniu ir nedelsdami kreipkitės į gydytoją!
-  **MŪVĖKITE APSAUGINES PIRŠTINES!** Prisilietus prie ištekėjusių arba pažeistų baterijų/akumuliatorių, cheminės medžiagos gali nudeginti odą. Tokiu atveju būtinai mūvėkite tinkamas apsaugines pirštines.
- Ištekėjus baterijai/akumuliatoriui, nedelsdami išimkite įuos iš produkto, kad produktas nesugestų.
- Naudokite tik to paties tipo baterijas/akumuliatorius. Nenaudokite vienu metu senų ir naujų baterijų/akumuliatorių!
- Išimkite baterijas/akumuliatorius, jei produkto ilgesnį laiką nenaudosite.

Produkto sugadinimo pavojus

- Naudokite tik nurodyto tipo baterijas/akumuliatorius!
- Baterijas/akumuliatorius įdėkite atsižvelgdami į polius (+) ir (-), nurodytus ant baterijos/akumuliatoriaus ir produkto.
- Prieš įdėdami nuvalykite baterijos/akumuliatoriaus kontaktus ir kontaktus baterijų skyrelyje su sausa, pūkų nepaliekančia šluoste ar vatos lazdele!
- Nedelsdami išimkite iš produkto išsekusias baterijas/akumuliatorius.

Prieš naudojant

Nurodymai:

- ☐ Pašalinkite visas pakuotės medžiagas nuo produkto.
- ☐ Pašalinkite lipduką nuo saulės energijos plokštės **(1)**.

Akumuliatorių įkrovimas

Nurodymai:

- □ Prieš naudodami produktą, įkraukite akumuliatorius.
  Kad vasarą produktas pirmą kartą būtų įkrautas, mažiausiai 1 dieną turi nuolat šviesti saulė.
- ■ Jei saulė šviečia nuolat (priklauso nuo metų laiko), išsikrovę akumuliatoriai **(11)** įkraunami per 2–10 dienų.
- ■ Įtaisytas produkto įkrovimo reguliatorius saugo akumuliatorius **(11)** nuo perkrovos.
- □ ON/OFF jungiklį **(2)** nustatykite į padėtį „ON“.
- □ Pakeiskite akumuliatorius **(11)**, jei juos įkrovus produktas nepradeda geriau šviesti (C pav.: HG14511A arba D pav.: HG14511B).

Akumuliatorių išėmimas/įdėjimas

Nurodymai:

- ■ Akumuliatoriai **(11)** jau įdėti.
- □ Naudokite tik nurodyto tipo akumuliatorius **(11)** (žr. „Techniniai duomenys“).

Senų akumuliatorių išėmimas:

1. Prožektoriaus **(3)** ON/OFF jungiklį **(2)** nustatykite į padėtį „OFF“.
2. Atidarykite akumuliatorių skyrelį **(12)** prožektoriaus **(3)** kitoje pusėje: prieš laikrodžio rodyklę išsukite tvirtinimo varžtus **(13)** ir nuimkite priekinį dangtelį **(10)** (C pav.: HG14511A arba D pav.: HG14511B).
3. Išimkite senus akumuliatorius **(11)**.

Naujų akumuliatorių įdėjimas:

1. Tinkamu poliumi įdėkite naujus akumuliatorius **(11)**. Poliai nurodyti akumuliatorių skyrelyje **(12)**.
2. Priekiniu dangteliu **(10)** uždarykite akumuliatorių skyrelį **(12)**.
3. Pritvirtinkite priekinį dangtelį **(10)**: tvirtinimo varžtus **(13)** įsukite pagal laikrodžio rodyklę.

Surinkimas

⚠ **DĖMESIO! Sužalojimo pavojus!** Perskaitykite savo gręžtuvo naudojimo instrukciją.
⚠ **DĖMESIO!** Nepažeiskite elektros laidų sienoje ar lubose.

Nurodymai:

- □ Tiekiamame rinkinyje esančios surinkimo medžiagos tinka įprastoms betoninėms ar mūro sienoms. Jei tvirtinate prie sienų iš kitokių statybinių medžiagų, gali prireikti kitokių tvirtinimo medžiagų. Prireikus, kreipkitės patarimo į specialistą.
- ■ Reikalingas įrankis: elektrinis gręžtuvas
- □ Rinkdamiesi surinkimo vietą atkreipkite dėmesį į toliau pateiktą informaciją:
  - Įsitikinkite, kad prožektorius **(3)** apšvies norimą sritį. Prožektorių galite palenkti į norimą padėtį.
  - Įsitikinkite, kad jutiklis **(4)** aprėps norimą sritį. Jutiklio didžiausias aprėpties nuotolis yra 5–8 m, kai aprėpties kampas 90° (priklauso nuo surinkimo aukščio – tinkamiausias aukštis yra 1,8–2,5 m) (D pav.: HG14511A arba E pav.: HG14511B).
  - Pasirūpinkite, kad naktį jutiklio **(4)** neapšviestų gatvės žibintai. Dėl to produktas gali blogiau veikti.
  - Pasirūpinkite, kad saulės energijos plokštė **(1)** būtų surinkta tiesioginiais saulės spinduliais apšviečiamoje vietoje.
  - Saulės energijos plokštės **(1)** neįrenkite vietose, kuriose temperatūra labai svyruoja, pvz., dėl šildymo įrenginių.
  - Saulės energijos plokštę **(1)** įrenkite atokiai nuo nenatūralių šviesos šaltinių ir nukreipę į pietus.
  - Įsitikinkite, kad saulės energijos plokštės **(1)** jungiamasis laidas **(17)** sieks prožektorių **(3)**. Didžiausias atstumas tarp saulės energijos plokštės ir prožektoriaus yra 2,5 m (tik HG14511B).
- □ Rinkdamiesi saulės energijos plokštės **(1)** surinkimo vietą atkreipkite dėmesį į toliau pateiktą informaciją:

- Saulės energijos plokštė **(1)** turi būti kuo tiesiau nukreipta į saulės šviesą. Net jei dienos metu saulės energijos plokštė būna tik kurį laiką šešėlyje, įkrovimas gali būti labai paveiktas.
- **Pagrindinė kryptis:** geriausia nukreipti į pietus. Renkantis padėtį geriau šiek tiek nukreipti į vakarus, nei šiek tiek nukreipti į rytus.
- **Horizontalioji orientacija:** saulės energijos plokštės **(1)** horizontalioji orientacija priklauso nuo surinkimo vietos geografinės platumos. Vidurio Europoje tinkamiausias yra 30°–40° kampas.

Taikoma HG14511A:

1. Saulės energijos plokštę **(1)** atsargiai pakelkite aukštyn.
2. Išsukite varžtus iš rutulinio lanksto gaubtelio **(7)** ir nuimkite surinkimo plokštę **(6)** nuo prožektoriaus **(3)** (B pav.).
3. Išgręžiamoms skylėms pažymėti naudokite varžtams **(8)** numatytas surinkimo plokštės **(6)** skyles.
4. Išgręžkite tvirtinimo skyles (Ø 6 mm). Prieš gręždami tvirtinimo skyles įsitikinkite, ar vietoje, kurioje gręšite, nėra dujų, vandentiekio ar elektros linijų ir jų nepragręšite bei neapgadinsite.
5. Į išgręžtas skyles įkiškite kaiščius **(5)** (B pav.).
6. Surinkimo plokštę **(6)** pritvirtinkite varžtais **(8)** (žr. B pav.).
7. Saulės energijos plokštę **(1)** nukreipkite į saulės šviesą.
8. Prožektorių **(3)** dėkite ant surinkimo plokštės **(6)**. Surinkimo plokštės rutulinį lankstą tinkamai įdėkite į prožektoriaus angą **(9)**. Uždarykite rutulinio lanksto gaubtelį **(7)**, pagal laikrodžio rodyklę įsukdami varžtus (B pav.).
9. Prožektoriaus **(3)** ON/OFF jungiklį **(2)** nustatykite į padėtį „ON“ (A pav.).
10. Dabar, kai saulės šviesos pakanka, akumuliatoriai **(11)** įkraunami.
11. Dabar jūsų produktas parengtas naudoti.

Taikoma HG14511B:

1. Išsukite varžtus iš rutulinio lanksto gaubtelio **(7)** ir nuimkite surinkimo plokštę **(6)** nuo prožektoriaus **(3)** (B pav.).
2. Išgręžiamoms skylėms pažymėti naudokite varžtams **(8)** numatytas surinkimo plokštės **(6)** skyles.
3. Išgręžkite tvirtinimo skyles (Ø 6 mm). Prieš gręždami tvirtinimo skyles įsitikinkite, ar vietoje, kurioje gręšite, nėra dujų, vandentiekio ar elektros linijų ir jų nepragręšite bei neapgadinsite.
4. Į išgręžtas skyles įkiškite kaiščius **(5)** (B pav.).
5. Surinkimo plokštę **(6)** pritvirtinkite tiekiamame rinkinyje esančiais varžtais **(8)** (B pav.).
6. Prožektorių **(3)** dėkite ant surinkimo plokštės **(6)**. Surinkimo plokštės rutulinį lankstą tinkamai įdėkite į prožektoriaus angą **(9)**. Paskui uždarykite rutulinio lanksto gaubtelį **(7)**, pagal laikrodžio rodyklę įsukdami varžtus (B pav.).
7. Išgręžiamoms skylėms (Ø 6 mm) pažymėti naudokite varžtams **(16)** numatytas surinkimo laikiklio **(14)** skyles.
8. Įsitikinkite, kad prožektorių **(3)** jungiamuoju laidu **(17)** galėsite sujungti su saulės energijos plokšte **(1)**.
9. Išgręžkite tvirtinimo skyles. Prieš gręždami tvirtinimo skyles įsitikinkite, ar vietoje, kurioje gręšite, nėra dujų, vandentiekio ar elektros linijų ir jų nepragręšite bei neapgadinsite.
10. Į išgręžtas skyles įkiškite kaiščius **(15)** (C pav.).
11. Surinkimo laikiklį **(14)** pritvirtinkite varžtais **(16)**.
12. Saulės energijos plokštę **(1)** įdėkite į surinkimo laikiklį **(14)** (C pav.).
13. Saulės energijos plokštę **(1)** nukreipkite į saulės šviesą.
14. Prožektoriaus **(3)** ON/OFF jungiklį **(2)** nustatykite į padėtį „ON“ (A pav.).
15. Dabar, kai saulės šviesos pakanka, akumuliatoriai **(11)** įkraunami.
16. Dabar įūsų produktas parengtas naudoti.

Naudojimo pradžia

- Jutiklis **(4)** aktyvinamas esant <100 lx apšvietimui.
- Jutikliui **(4)** užfiksavus judesį, prožektorius **(3)** tamsoje automatiškai įsijungia.
- Jei daugiau judesių nefiksuojama, šviesa po 30 sekundžių automatiškai vėl išsijungia.
- Jei šviesai išsijungus užfiksuojamas judesys, šviesa vėl automatiškai įsijungia 30 sekundžių.
- Kai prožektorių **(3)** norite išjungti, ON/OFF jungiklį **(2)** nustatykite į padėtį „OFF“. Įkraunamosios baterijos **(11)** nebebus įkraunamos.

Naudojimas žiemą

- Dėl nedidelio saulės spindulių kiekio žiemos metu akumuliatoriai **(11)** gali būti mažiau įkraunami, todėl gali sumažėti produkto galia.
- Todėl patikrinkite, ar saulės energijos plokštė **(1)**, nepaisant žemai pakylančios saulės, visą dieną išlieka apšviesta.
- Jei reikia, nuvalykite ledą arba sniegą nuo produkto.

Valymas ir priežiūra

- Nevalykite produkto tirpikliais, benzinu ir pan. Nes prožektorius suges.
- Reguliariai patikrinkite, ar jutiklis **(4)** ir saulės energijos plokštė **(1)** švarūs. Nuvalykite nešvarumus, jei jų yra, kad produktas nepriekaištingai veiktų.
- Pasirūpinkite, kad žiemą ant produkto nebūtų sniego ir ledo.

1. Prožektoriaus **(3)** ON/OFF jungiklį **(2)** nustatykite į padėtį „OFF“.
2. Šviestuvą valykite sausa, nesipūkuojančia šluoste.
3. Prožektoriaus **(3)** ON/OFF jungiklį **(2)** nustatykite į padėtį „ON“.

Išmetimas

Pakuotė pagaminta iš aplinkai nekenksmingų medžiagų, kurias galite išmesti įprastose grąžinamojo perdirbimo vietose.



Rūšiuodami atliekas, atkreipkite dėmesį į pakuočių ženklinimą, kurį sudaro santrumpos (a) ir skaičiai (b), reiškiantys: 1–7: plastikai/20–22: popierius ir kartonas/80–98: kombinuotosios pakuotės.



Daugiau informacijos apie nebetinkamo naudoti gaminio išmetimą sužinosite savo savivaldybės ar miesto administracijoje.



Aplinkos apsaugos sumetimais neišmeskite nebetinkamo naudoti gaminio kartu su buitinėmis atliekomis; pristatykite jį į nurodytus surinkimo punktus. Informacijos apie surinkimo punktus ir jų darbo laiką suteiks vietos kompetentingos institucijos.

Pažeistos arba nebetinkamos naudoti baterijos/akumuliatoriai turi būti perdirbti. Nugabenkite baterijas/akumuliatorius ir (arba) produktą į nurodytas surinkimo vietas.



Netinkamai išmetant baterijas/ akumuliatorius daroma žala aplinkai!

Baterijas/akumuliatorius draudžiama išmesti kartu su buitinėmis atliekomis. Juose gali būti nuodingų sunkiųjų metalų, todėl baterijos/akumuliatoriai turi būti tvarkomi kaip specialiosios atliekos. Šie cheminiai simboliai nurodo sunkiuosius metalus: Cd = kadmis, Hg = gyvsidabris, Pb = švinas. Todėl nebetinkamas naudoti baterijas/akumuliatorius nugabenkite į komunalinius surinkimo punktus.

Garantija

Gaminys buvo pagamintas laikantis griežtų kruopštumo principų ir prieš pristatant buvo atidžiai patikrintas. Esant medžiagų ar gamybos defektams, jūs turite įstatymines teises gaminio pardavėjo atžvilgiu. Ši garantija jokaiis būdais neapriboja įstatymais nustatytų jūsų teisių.

Šiam produktui suteikiama 3 metų garantija nuo pirkimo datos. Garantijos teikimo laikotarpis skaičiuojamas nuo pirkimo datos. Pirkimo kvito originalą laikykite saugioje vietoje, nes šis dokumentas reikalingas kaip pirkimo įrodymas.

Išpakavus gaminį, būtina nedelsiant pranešti apie bet kokius pažeidimus ar defektus, kurie jau buvo pirkimo metu.

Jei per 3 metus nuo šio produkto pirkimo datos išryškės medžiagų ar gamybos trūkumų, produktą savo nuožiūra nemokamai pataisysime arba pakeisime. Patvirtinus garantinį reikalavimą garantinis laikotarpis nepratęsiamas. Ta pati sąlyga taikoma ir pakeistoms bei pataisytoms dalims.

Garantija netaikoma, jei šis produktas apgadinamas, netinkamai naudojamas ar netinkamai prižiūrimas.

Garantija taikoma medžiagų ir gamybos trūkumams. Ši garantija netaikoma gaminio dalims, kurios paprastai susidėvi ir todėl yra laikomos susidėvinčiomis dalimis (pvz., baterijos, žarnos, rašalo kasetės), taip pat netaikoma trapioms dalims, pvz., įjungikliams arba dalims iš stiklo.

Šiam produktui garantinis laikotarpis taikomas ir akumuliatoriams.

Veiksmai norint pasinaudoti garantija

Kad galėtume greitai apdoroti jūsų prašymą, vadovaukitės toliau pateikiamais nurodymais:

Kreipdamiesi kokiu nors klausimu dėl produkto, kaip pirkimo dokumentą turėkite kasos čekį ir žinokite gaminio numerį (IAN 540644_2510).
Gaminio numerį rasite produkto duomenų lentelėje, išgraviruotą, ant naudojimo instrukcijos viršelio (apačioje kairėje) arba užklijuotą produkto užpakalinėje pusėje ar apačioje.
Jei išryškėtų produkto veikimo ar kitokių trūkumų, pirmiausia telefonu arba elektroniniu paštu kreipkitės į toliau nurodytą klientų aptarnavimo skyrių.
Tada sugedusiu pripažintą produktą, pridėję pirkimo dokumentą (kasos čekį) ir nurodę trūkumą bei jo atsiradimo laiką, nemokamai galėsite išsiųsti nurodytu techninės priežiūros tarnybos adresu.

Klientų aptarnavimas

(LT) **Klientų aptarnavimo tarnyba Lietuva**

Tel.: 0800 33144
El. paštas: owim@lidl.lt

CE IP44

Kasutatud piktogrammide tähendused ..... Lehekülg 91

Sihtotstarbekohane kasutamine ..... Lehekülg 92

Tarnekomplekt ..... Lehekülg 92

Osade kirjeldus ..... Lehekülg 92

Tehnilised andmed ..... Lehekülg 93

Üldised ohutusjuhised ..... Lehekülg 93
Patareide/akude ohutuse alased juhised ..... Lehekülg 94

Enne kasutamist ..... Lehekülg 95
Akude laadimine ..... Lehekülg 95

Akude väljavõtmine/sissepanemine ..... Lehekülg 96

Paigaldamine ..... Lehekülg 96

Kasutuselevõtt ..... Lehekülg 99

Talvel kasutamine ..... Lehekülg 100

Puhastamine ja hooldus ..... Lehekülg 100

Jäätmekäitlus ..... Lehekülg 100

Garantii ..... Lehekülg 101
Garantii käsitlemine ..... Lehekülg 102
Teenindus ..... Lehekülg 103

Kasutatud piktogrammide tähendused	
	Enne kasutamist lugege läbi kasutusjuhend.
	Toode lülitub automaatselt sisse videvikus ja uuesti välja, kui normaalsed õuevalgustingimused taastuvad. Veenduge, et päikesepaneeli **(1)** ei mõjuta ükski teine valgusallikas (nt õue- või tänavavalgustus), vastasel juhul ei saa toodet videvikus sisse lülituda.
	Päikesepaneel **(1)** peab olema võimalikult otsese päikesevalguse käes. **Ilmakaar:** Optimaalne suund on lõuna poole. Valige suund, millel on väike kõrvalekalle pigem läände, mitte ida poole. **Horisontaalne suund:** Päikesepaneeli **(1)** horisontaalne suund sõltub paigalduskoha geograafilisest laiuskraadist. Kesk-Euroopas peetakse ideaalseks 30°–40° suurust nurka.
⎓	Alalisvool/-pinge
CE	CE-märgis kinnitab toote vastavust ELi direktiividele.
■	Ohutusjuhised
□	Tegevusjuhised

LED-solaarkiirgur

Sihtotstarbekohane kasutamine

- Toode on mõeldud valgustamiseks välistingimustes ilma toiteühenduseta.
- See toode on mõeldud ainult erakasutuseks koduses majapidamises, mitte äriliseks otstarbeks.
- See toode ei sobi tavaliseks koduvalgustuseks.

Tarnekomplekt

Kohe pärast lahtipakkimist kontrollige, kas kõik osad on täielikud ja toode on heas seisukorras.

1 LED-päikeseprožektor, mudel HG14511A või HG14511B
1 montaažihoidik (päikesepaneelile) (ainult mudelil HG14511B)
1 päikesepaneel (ainult mudelil HG14511B)
2 tüüblit (montaažiplaadile)
2 kruvi (montaažiplaadile)
2 tüüblit (montaažihoidikule) (ainult mudelil HG14511B)
2 kruvi (montaažihoidikule) (ainult mudelil HG14511B)
1 montaaži-, kasutus- ja ohutusjuhised

Osade kirjeldus

(1) päikesepaneel
(2) ON/OFF lüliti (SISSE/VÄLJA)
(3) prožektor
(4) andur
(5) tüübel (montaažiplaadile)
(6) montaažiplaat
(7) kuulliigendi kate
(8) kruvi (montaažiplaadile)
(9) ava
(10) eesmine kate
(11) akud
(12) akusahtel
(13) kinnituskruvi (eesmisele kattele)

(14) montaažihoidik (ainult mudelil HG14511B)
(15) tüübel (montaažihoidikule) (ainult mudelil HG14511B)
(16) kruvi (montaažihoidikule) (ainult mudelil HG14511B)
(17) ühenduskaabel (ainult mudelil HG14511B)

Tehnilised andmed

Mudeli number:	HG14511A / HG14511B
Võimsus:	1,05 W
Tööpinge:	3,6 V ⎓
Akud:	3 x Ni-MH AA, 900 mAh,1,2 V ⎓
IP-kaitseaste:	IP44 (veepritsmekindel)
Liikumisandur:	- ulatus: 5–8 m - tuvastusnurk: 90 °



Üldised ohutusjuhised

TUTVUGE ENNE TOOTE KASUTAMIST KÕIGI KASUTUS- JA OHUTUSJUHISTEGA! KUI ANNATE SELLE TOOTE EDASI TEISTELE, PALUN ANDKE EDASI KA KÕIK DOKUMENDID!

- Seda toodet võivad kasutada lapsed vanuses 8 aastat ja vanemad ning isikud, kellel on piiratud füüsilised, sensoorsed või vaimsed võimed, või kellel puuduvad kogemused ja teadmised, kui neid jälgib isik, kellele on antud juhised toote ohutuks kasutamiseks ja kes mõistab sellega kaasnevaid ohte. Lapsed ei tohi tootega mängida. Puhastust ja hooldust ei tohi lapsed ilma järelvalveta teha.
- Ärge kunagi jätke lapsi ilma järelevalveta pakkematerjali juurde. Pakkematerjali tõttu tekib lämbumisoht. Lapsed alahindavad sageli sellega seotud ohtusid.

- Hoidke lapsed tööpiirkonnast eemal. Pakend sisaldab palju kruvisid ja muid väikeseid osi. Neid võidakse alla neelata või sisse hingata ja seeläbi võivad nad eluohtlikud olla.
- Ärge kasutage toodet, kui olete sellel tuvastanud mingeid kahjustusi!
- LED lambid ei ole väljavahetatavad.
- Kui LEDid oma kasutusaja lõpus lakkavad töötamast, tuleb kogu toode välja vahetada.
- Ärge vaadake otse valgusallikasse (hõõglampi, LEDi jne).
- Ärge vaadake LEDi optilise instrumendiga (nt luubiga).
- Selle valgusti painduvat ühenduskaablit ei saa välja vahetada. Kui kaabel on kahjustatud, tuleb see valgusti utiliseerida (ainult mudel HG14511B).
- Lämbumisohtu vähendamiseks tuleb toote külge kinnitatud painduv ühenduskaabel, kui see on käeulatuses, kindlalt seina külge kinnitada (ainult mudelil HG14511B).



Patareide/akude ohutuse alased juhised

- **ELUOHTLIK!** Hoidke patareid/akud lastele kättesaamatus kohas. Allaneelamise korral pöörduge koheselt arsti poole!
- Allaneelamine võib põhjustada põletusi, pehmete kudede perforatsiooni ja surma. Rasked põletused võivad ilmneda 2 tundi pärast allaneelamist.
- 
  PLAHVATUSE OHT! Ärge kunagi laadige mittelaetavaid patareisid. Ärge viige patareisid/akusid lühisesse ja/või avage neid. Tagajärjeks võib olla ülekuumenemine, tuleoht või lõhki plahvatamine.
- Ärge kunagi visake patareisid/akusid tulle ega vette.
- Ärge rakendage patareidele/akudele mehaanilist koormust.

Patareide/akude lekke oht

- Vältige patareidele/akudele mõjuda võivaid äärmuslikke tingimusi ja temperatuure, nt küttekehi/otsest päikesekiirgust.

- Kui patareid/akud on lekkinud, vältige kemikaalide kokkupuudet nahaga, silmadega ja limaskestaga! Loputage kokkupuutunud kohad koheselt puhta veega ja pöörduge arsti poole!
-  **KANDKE KAITSEKINDAID!** Lekkivad või kahjustada saanud patareid/akud võivad nahaga kokkupuutumisel põhjustada söövitust. Seetõttu kandke sobivaid kaitsekindaid.
- Patareide/akude lekke korral eemaldage need kahjustuste ärahoidmiseks koheselt toote seest.
- Kasutage vaid sama tüüpi patareisid/akusid. Ärge kasutage üheaegselt vanu ja uusi patareisid/akusid!
- Võtke patareid/akud välja, kui te toodet pikemat aega ei kasuta.

Toote kahjustamise oht

- Kasutage üksnes antud patareide/akude tüüpi!
- Pange patareid/akud toote sisse vastavalt polaarsuse märgisele (+) ja (-).
- Enne paigaldamist puhastage patarei/aku ja patareide pesa kontaktid kuiva, ebemetevaba lapi või vatipulgaga!
- Eemaldage tühjad patareid/akud tootest koheselt.

Enne kasutamist

Märkused:

- Eemaldage tootelt kogu pakkematerjal.
- Eemaldage päikesepaneelilt **(1)** kleebis.

Akude laadimine

Märkused:

- Laadige akud enne kasutamist täis.
  Suvel on esialgseks laadimiseks vaja vähemalt 1 päeva pidevat päikesevalgust.

- Pideva päikesevalguse korral (sõltuvalt aastaajast) võtab tühjade akude **(11)** laadimisprotsess aega 2 kuni 10 päeva.
- Toote integreeritud laadimiskontroller hoiab ära akude ülelaadimise **(11)**.
- Seadke ON/OFF lüliti **(2)** asendisse „ON“.
- Kui valgusvoog pärast laadimist ei parane, vahetage akud **(11)** välja (joon. C: mudel HG14511A või joon. D: mudel HG14511B).

Akude väljavõtmine/sissepanemine

Märkused:

- Akud **(11)** on juba sisse pandud.
- Kasutage ainult soovitatud tüüpi akusid **(11)** (vt „Tehnilised andmed“).

Vanade akude väljavõtmine:

1. Seadke prožektoril **(3)** olev ON/OFF lüliti **(2)** asendisse „OFF“.
2. Avage prožektori **(3)** tagaküljel asuv akusahtel **(12)**, selleks keerake kinnituskruvid **(13)** vastupäeva lahti ja eemaldage eesmine kate **(10)** (joon. C: mudel HG14511A või joon. D: mudel HG14511B).
3. Võtke vanad akud **(11)** välja.

Uute akude sissepanemine:

1. Pange uued akud **(11)** õiget polaarsust jälgides sisse. Polaarsus on näidatud akusahtli **(12)** sees.
2. Sulgege akusahtel **(12)** eesmise kattega **(10)**.
3. Kinnitage eesmise kate **(10)**: keerake kinnituskruvid **(13)** päripäeva kinni.

Paigaldamine

⚠ **TÄHELEPANU! Vigastuste oht!** Lugege oma puurimismasina kasutusjuhendit.
⚠ **TÄHELEPANU!** Ärge kahjustage seinas või laes olevaid elektrikaableid.

Märkused:

- Kaasasolevad montaažimaterjalid sobivad tavalistele betoon- või müüritisseintele. Teistsuguste seinamaterjalide puhul võib olla vajalik kasutada muid kinnitusvahendeid. Vajadusel pöörduge spetsialisti poole.
- Vajalik tööriist: elektritrell
- Montaažikoha valimisel pöörake tähelepanu järgmisele.
  - Veenduge, et prožektor **(3)** valgustab soovitud ala. Te saate prožektorit soovitud asendisse pöörata.
  - Veenduge, et andur **(4)** katab soovitud ala. Anduri maksimaalne ulatus on 5–8 m ja tuvastusnurk 90° (sõltuvalt montaažikõrgusest – ideaalne kõrgus on 1,8–2,5 m) (joon. D: mudel HG14511A või joon. E: mudel HG14511B).
  - Veenduge, et andurit **(4)** ei valgustaks öösel tänavalaternad. See võib toimivust mõjutada.
  - Veenduge, et päikesepaneel **(1)** oleks paigaldatud otsese päikesevalguse kätte.
  - Ärge paigaldage päikesepaneeli **(1)** kohtadesse, kus esinevad suured temperatuurikõikumised, nt kütteseadmete tõttu.
  - Paigaldage päikesepaneel **(1)** ebaloomulikest valgusallikatest eemale ja suunaga lõuna poole.
  - Veenduge, et päikesepaneeli **(1)** ühenduskaabel **(17)** ulatuks prožektorini **(3)**. Päikesepaneeli ja prožektori vaheline maksimaalne kaugus on 2,5 m (ainult mudelil HG14511B).
- Päikesepaneeli **(1)** kinnituskoha valimisel pöörake tähelepanu järgmisele.
  - Päikesepaneel **(1)** peab olema võimalikult otsese päikesevalguse käes. Ka päikesepaneeli osaline varjutamine päevasel ajal võib laadimisprotsessi oluliselt mõjutada.
  - **Eelistatud suund:** optimaalne suund on lõuna poole. Valige suund, millel on väike kõrvalekalle pigem läände, mitte ida poole.

- **Horisontaalne suund:** päikesepaneeli **(1)** horisontaalne suund sõltub paigalduskoha geograafilisest laiuskraadist. Kesk-Euroopas peetakse ideaalseks 30°–40° suurust nurka.

Mudel HG14511A:

1. Klappige päikesepaneel **(1)** ettevaatlikult üles.
2. Eemaldage prožektorilt **(3)** montaažiplaat **(6)**, selleks keerake lahti kuulliigendi katte **(7)** kruvid (joon. B).
3. Kasutage puuraukude märkimiseks montaažiplaadil **(6)** olevaid kruvide **(8)** auke.
4. Puurige kinnitusavad (Ø 6mm). Enne kinnitusavade puurimist veenduge, et puurimispiirkonnas ei oleks gaasi-, veetorusid ega elektrijuhtmeid, millesse võidakse sisse puurida või neid kahjustada.
5. Asetage tüüblid **(5)** puuritud avadesse (vt joon. B).
6. Kinnitage montaažiplaat **(6)** kruvide **(8)** abil (vt joon. B).
7. Suunake päikesepaneel **(1)** päikesevalguse poole.
8. Suunake prožektor **(3)** montaažiplaadi **(6)** suunas. Sisestage montaažiplaadi kuulliigend õigesti prožektori avasse **(9)**. Sulgege kuulliigendi kate **(7)**, keerates kruvisid päripäeva (joon. B).
9. Seadke prožektor **(3)** ON/OFF lüliti **(2)** asendisse „ON" (joon. A).
10. Akusid **(11)** laetakse nüüd, kui päikesevalgust on piisavalt.
11. Teie toode on nüüd kasutusvalmis.

Mudeli HG14511B puhul:

1. Eemaldage prožektorilt **(3)** montaažiplaat **(6)**, selleks keerake lahti kuulliigendi katte **(7)** kruvid (joon. B).
2. Kasutage puuraukude märkimiseks montaažiplaadil **(6)** olevaid kruvide **(8)** auke.

3. Puurige kinnitusavad (Ø 6mm). Enne kinnitusavade puurimist veenduge, et puurimispiirkonnas ei oleks gaasi-, veetorusid ega elektrijuhtmeid, millesse võidakse sisse puurida või neid kahjustada.
4. Asetage tüüblid **(5)** puuritud avadesse (vt joon. B).
5. Kinnitage montaažiplaat **(6)** tarnekomplekti kuuluvate kruvide **(8)** abil (vt joon. B).
6. Suunake prožektor **(3)** montaažiplaadi **(6)** suunas. Sisestage montaažiplaadi kuulliigend õigesti prožektori avasse **(9)**. Seejärel sulgege kuulliigendi kate **(7)**, keerates kruvisid päripäeva (joon. B).
7. Kasutage puuraukude märkimiseks montaažihoidikul **(14)** olevaid kruvide **(16)** auke (Ø 6mm).
8. Veenduge, et saate prožektori **(3)** ühenduskaabli **(17)** abil päikesepaneeliga **(1)** ühendada.
9. Puurige kinnitusavad. Enne kinnitusavade puurimist veenduge, et puurimispiirkonnas ei oleks gaasi-, veetorusid ega elektrijuhtmeid, millesse võidakse sisse puurida või neid kahjustada.
10. Asetage tüüblid **(15)** puuritud avadesse (vt joon. C).
11. Kinnitage montaažihoidik **(14)** kruvide **(16)** abil.
12. Asetage päikesepaneel **(1)** montaažihoidikusse **(14)** (joon. C).
13. Suunake päikesepaneel **(1)** päikesevalguse poole.
14. Seadke prožektori **(3)** ON/OFF lüliti **(2)** asendisse „ON" (joon. A).
15. Akusid **(11)** laetakse nüüd, kui on piisavalt päikesevalgust.
16. Teie toode on nüüd kasutusvalmis.

Kasutuselevõtt

- Andur **(4)** aktiveerub, kui valgustus on <100 luksi.
- Prožektor **(3)** lülitub pimedas automaatselt sisse niipea, kui andur **(4)** tuvastab liikumise.
- Valgus lülitub automaatselt välja 30 sekundi pärast, kui liikumist enam ei tuvastata.

- Kui pärast valguse väljalülitamist tuvastatakse liikumist, lülitub see automaatselt 30 sekundiks uuesti sisse.
- Prožektori **(3)** väljalülitamiseks lülitage ON/OFF lüliti **(2)** asendisse „OFF". Laetavaid akusid **(11)** enam ei laeta.

Talvel kasutamine

- Vähese päikesekiirguse tõttu võib aku **(11)** laetus talvel väheneda ning seega võib toote jõudlus väheneda.
- Kontrollige, kas päikesepaneel **(1)** jääb kogu päeva jooksul varjudest vabaks, hoolimata päikese madalast nurgast.
- Vajadusel eemaldage tootelt jää või lumi.

Puhastamine ja hooldus

- Ärge kasutage puhastamiseks lahusteid, bensiini vms. Vastasel juhul saab valgusallikas kahjustada.
- Kontrollige regulaarselt andurit **(4)** ja päikesepaneeli **(1)** määrdumise suhtes. Toote nõuetekohase toimimise tagamiseks eemaldage kogu mustus.
- Hoidke toodet talvel lumest ja jääst vabana.

1. Seadke prožektori **(3)** ON/OFF lüliti **(2)** asendisse „OFF".
2. Puhastage valgustit regulaarselt kuiva ja ebemetevaba lapiga.
3. Seadke prožektori **(3)** ON/OFF lüliti **(2)** asendisse „ON".

Jäätmekäitlus

Pakend koosneb keskkonnasõbralikest materjalidest, mida saab käidelda kohalikes ringlussevõtu keskustes.



Jälgige prügi sorteerimisel pakkematerjalide tähistusi, mis koosnevad lühenditest (a) ja numbritest (b) ning nende tähendused on järgmised: 1-7: plastik/20-22: paber ja papp/80-98: liitmaterjalid.



Küsige vana toote käitlemise võimaluste kohta oma valla- või linnavalitsusest.



Ärge visake oma vana toodet keskkonna kaitsmise huvides olmeprügi hulka, käidelge see nõuetekohaselt. Kogumispunktide ja nende lahtioleku aegade kohta saate teavet asjakohasest haldusasutusest.

Katkised ja kasutatud patareid/akud tuleb ringlusse võtta. Viige patareid/akud ja/või toode selleks ettenähtud kogumiskohta.



Patareide/akude valest jäätmekäitlusest tulenevad keskkkonnakahjustused!

Patareisid/akusid ei tohi visata olmeprügi hulka. Need võivad sisaldada mürgiseid raskemetalle ning kuuluvad eriprügi hulka. Raskemetallide keemilised sümbolid on järgmised: Cd = kaadmium, Hg = elavhõbe, Pb = plii. Seetõttu viige kasutatud patareid/akud kohaliku omavalitsuse kogumispunkti.

Garantii

Toode on valmistatud rangete kvaliteedijuhiste järgi ja seda on enne tarnimist põhjalikult kontrollitud. Materjali- või tootmisdefektide korral on teil seaduslikud õigused toote müüja suhtes. Teie seadusjärgsed õigused ei ole mingil juhul piiratud meie allpool sätestatud garantiiga.

Selle toote garantii kehtib 3 aastat alates ostukuupäevast. Garantiiaeg algab ostukuupäevaga. Hoidke müügitšeki originaali kindlas kohas, kuna see dokument on vajalik ostu tõendamiseks.

Kõikidest kahjustustest või defektidest, mis esinesid juba ostmise ajal, tuleb teatada kohe pärast toote lahtipakkimist.

Kui tootel ilmneb 3 aasta jooksul alates ostukuupäevast materjali- või teostusviga, parandame või asendame selle omal valikul teie eest tasuta. Garantiiperioodi ei pikendata kinnitatud garantiinõudega. See kehtib ka asendatud ja parandatud osade kohta.

See garantii kaotab kehtivuse, kui toode on kahjustatud, või kui seda on valesti kasutatud või hooldatud.

Garantii katab materjali- ja tootmisdefektid. See garantii ei laiene tooteosadele, mis on tavapäraselt kulunud ja mida seetõttu peetakse kuluvateks osadeks (nt akud, voolikud, värvikassetid), ega ka purunevate osade kahjustustele, nt lülitid või klaasist osad.

Selle toote puhul kehtib garantiiaeg ka akudele.

Garantii käsitlemine

Selleks et teie mureküsimus saaks kiire lahenduse, järgige palun alltoodud juhiseid:

Kõikide päringute jaoks hoidke oma ostu tõendamiseks alles kassatšekk ja toote number (IAN 540644_2510).
Toote numbri leiate tüübisildilt, graveeringult, oma kasutusjuhendi tiitellehelt (all vasakul) või toote taga- või allosas olevalt kleebiselt.
Toote toimivusvigade või muude puuduste korral võtke kõigepealt telefoni või e-posti teel ühendust alltoodud teenindusosakonnaga.

Lisades defektsele tootele ostudokumendi (kassatšeki), kirjelduse toote puuduste kohta ja andmed selle kohta, millal need ilmnesid, saate selle tasuta saata teile teadaantud teeninduse aadressile.

Teenindus

(EE) **Teenindus Eestis**

Tel: 8000049109

E-posti aadress: owim@lidl.ee

CE **IP44**

Izmantoto piktogrammu skaidrojums ..... Lpp. 105

Paredzētais lietojums ..... Lpp. 106

Piegādes komplektācija ..... Lpp. 106

Daļu apraksts ..... Lpp. 106

Tehniskie dati ..... Lpp. 107

Vispārīgi drošības norādījumi ..... Lpp. 107
Drošības norādījumi attiecībā uz baterijām/akumulatoriem ..... Lpp. 108

Pirms lietošanas ..... Lpp. 109
Akumulatoru uzlāde ..... Lpp. 110

Akumulatoru izņemšana/ievietošana ..... Lpp. 110

Montāža ..... Lpp. 111

Pirmreizēja lietošana ..... Lpp. 114

Lietošana ziemā ..... Lpp. 114

Tīrīšana un kopšana ..... Lpp. 114

Utilizācija ..... Lpp. 115

Garantija ..... Lpp. 116
Rīcība garantijas gadījumā ..... Lpp. 117
Serviss ..... Lpp. 117

Izmantoto piktogrammu skaidrojums	
	Pirms lietošanas izlasiet lietošanas pamācību.
	Izstrādājums automātiski ieslēdzas krēslā, un, atgriežoties normāliem gaismas apstākļiem ārpus telpām, tas atkal izslēdzas. Uzmaniet, lai solāro paneli **(1)** neietekmētu cits gaismas avots (piemēram, sētas vai ielas apgaismojums), jo citādi izstrādājums krēslā nevar ieslēgties.
	Solārajam panelim **(1)** jābūt izvietotam pēc iespējas tiešāk saules gaismā. **Debespuse:** Vislabāk ir orientācija uz dienvidiem. Drīzāk izvēlieties orientāciju ar nelielu novirzi uz rietumiem, nekā ar nelielu novirzi uz austrumiem. **Horizontāla orientācija:** Solārā paneļa **(1)** horizontālā orientācija ir atkarīga no montāžas vietas ģeogrāfiskā platuma. Vislabāk Viduseiropā ir 30 ° līdz 40 ° leņķis.
	Līdzstrāva/līdzspriegums
	CE marķējums apliecina izstrādājuma atbilstību piemērojamo ES direktīvu prasībām.
	Drošības norādījumi
	Rīcības norādījumi

Ar saules baterijām darbināms LED prožektors

Paredzētais lietojums

- Izstrādājums ir paredzēts āra zonu apgaismošanai bez strāvas pieslēguma.
- Šis izstrādājums ir paredzēts tikai privātai lietošanai mājsaimniecībās, nevis izmantošanai komerciāliem mērķiem.
- Izstrādājums nav paredzēts parastai telpu apgaismošanai mājsaimniecībās.

Piegādes komplektācija

Nekavējoties pēc izstrādājuma izpakošanas pārbaudiet, vai visas daļas ir pilnīgas un vai izstrādājums ir pienācīgā stāvoklī.

1 LED solārais starmetis, modelis HG14511A vai HG14511B
1 montāžas turētājs (solārajam panelim) (tikai HG14511B)
1 solārais panelis (tikai HG14511B)
2 dībeļi (montāžas plāksne)
2 skrūves (montāžas plāksne)
2 dībeļi (montāžas turētājs) (tikai HG14511B)
2 skrūves (montāžas turētājs) (tikai HG14511B)
1 montāžas, lietošanas un drošības norādījumi

Daļu apraksts

(1) Solārais panelis
(2) ON/OFF slēdzis (iesl./izsl.)
(3) Starmetis
(4) Sensors
(5) Dībelis (montāžas plāksne)
(6) Montāžas plāksne
(7) Lodveida locīklas pārsegs
(8) Skrūve (montāžas plāksne)
(9) Atvere
(10) Priekšējais pārsegs
(11) Akumulatori
(12) Akumulatora nodalījums

(13) Stiprinājuma skrūve (priekšējais pārsegs)
(14) Montāžas turētājs (tikai HG14511B)
(15) Dībelis (montāžas turētājam) (tikai HG14511B)
(16) Skrūve (montāžas turētājam) (tikai HG14511B)
(17) Savienojuma kabelis (tikai HG14511B)

Tehniskie dati

Modeļa numurs:	HG14511A / HG14511B
Jauda:	1,05 W
Darba spriegums:	3,6 V ⎓
Akumulatori:	3 x Ni-MH AA, 900 mAh,1,2 V ⎓
IP aizsardzības pakāpe:	IP44 (drošs pret ūdens šļakatām)
Kustību sensors:	- Darbības rādiuss: 5–8 m - Atpazīšanas leņķis: 90 °



Vispārīgi drošības norādījumi

PIRMS UZSĀKT IZSTRĀDĀJUMA LIETOŠANU, IEPAZĪSTIETIES AR VISIEM LIETOŠANAS UN DROŠĪBAS NORĀDĪJUMIEM! JA ŠO IZSTRĀDĀJUMU TĀLĀK NODODAT CITĀM PERSONĀM, DODIET LĪDZI ARĪ VISUS DOKUMENTUS!

- Bērni, kas vecāki par 8 gadiem un personas ar ierobežotām fiziskajām, sensoriskajām vai garīgajām spējām, vai ar pieredzes un zināšanu trūkumu var lietot šo izstrādājumu, ja viņas uzrauga kāda persona vai viņām tiek sniegtas norādes, kā šo izstrādājumu lietot droši, un tādējādi viņas apzinās ar to saistītos riskus. Bērni nedrīkst rotaļāties ar šo izstrādājumu. Bērni drīkst veikt tīrīšanu un apkopi tikai pieaugušo uzraudzībā.
- Nekādā gadījumā neatstājiet neuzraudzītiem bērniem iepakojuma materiālu. Iepakojuma materiāls rada nosmakšanas risku. Bērni bieži neapzinās ar to saistīto bīstamību.

- Neļaujiet bērniem tuvoties darba zonai. Piegādes komplektācijā ir iekļauts liels skrūvju daudzums un citas mazas detaļas. Tās var tikt norītas vai ieelpotas, un tādējādi radīt dzīvības apdraudējumu.
- Nekādā gadījumā nelietojiet izstrādājumu, ja tam ir konstatēti bojājumi!
- LED diodes nav nomaināmas.
- Ja LED diodes to lietošanas laika beigās vairs nedarbojas, jānomaina viss izstrādājums.
- Neskatieties tieši gaismas avotā (kvēlspuldze, LED utt.).
- Neskatieties LED gaismā ar optiskiem instrumentiem (piemēram, caur lupu).
- Šīs lampas lokano pieslēguma vadu nevar nomainīt. Ja vads ir bojāts, tad šī lampa ir jāutilizē (tikai HG14511B).
- Lai mazinātu nožņaugšanās risku, šim izstrādājumam pievienotais lokanais vads efektīvi jānostiprina pie sienas, ja tas atrodas rokas sniedzamības zonā (tikai HG14511B).



Drošības norādījumi attiecībā uz baterijām/ akumulatoriem

- **DZĪVĪBAS APDRAUDĒJUMS!** Uzglabājiet baterijas/akumulatorus bērniem nepieejamā vietā. Norīšanas gadījumā nekavējoties vērsieties pie ārsta pēc palīdzības!
- Norīšana var izraisīt apdegumus, mīksto audu perforāciju un nāvi. Smagi apdegumi var rasties 2 stundu laikā kopš norīšanas.
- 
  SPRĀDZIENBĪSTAMĪBA! Nekādā gadījumā atkārtoti neuzlādējiet baterijas, kas nav tam paredzētas. Neizraisiet bateriju/akumulatoru īssavienojumu un/vai neatveriet tās/tos. Tas var izraisīt pārkaršanu, aizdegšanās risku vai uzsprāgšanu.
- Nekādā gadījumā nemetiet baterijas/akumulatorus ugunī vai ūdenī.
- Nepakļaujiet baterijas/akumulatorus mehāniskai slodzei.

Bateriju/akumulatoru iztecēšanas risks

- Izvairieties no ekstremāliem apstākļiem un temperatūrām, kas var ietekmēt baterijas/akumulatorus, piemēram, sildītājiem/tiešiem saules stariem.
- Bateriju/akumulatoru iztecēšanas gadījumā izvairieties no ķimikāliju kontakta ar ādu, acīm un gļotādu! Nekavējoties noskalojiet skartās vietas ar tīru ūdeni un vērsieties pēc palīdzības pie ārsta!
-  **VALKĀJIET AIZSARGCIMDUS!** Iztecējušas vai sabojātas baterijas/akumulatori saskarē ar ādu var izraisīt apdegumus. Tādēļ šādā gadījumā nēsājiet piemērotus aizsargcimdus.
- Bateriju/akumulatoru iztecēšanas gadījumā nekavējoties izņemiet tās/tos no izstrādājuma, lai izvairītos no bojājumiem.
- Izmantojiet tikai tāda paša tipa baterijas/akumulatorus. Nelietojiet reizē vecas baterijas/akumulatorus ar jauniem!
- Izņemiet baterijas/akumulatorus, ja nelietojat izstrādājumu ilgāku laiku.

Izstrādājuma sabojāšanas risks

- Izmantojiet tikai norādītā tipa baterijas/akumulatorus!
- Ievietojiet baterijas/akumulatorus atbilstoši polaritātes zīmēm (+) un (-) uz baterijas/akumulatora un uz izstrādājuma.
- Pirms ievietošanas notīriet kontaktus uz baterijas/akumulatora un bateriju nodalījumā ar sausu, neplūkošu drānu vai vates kociņiem!
- Nekavējoties izņemiet tukšas baterijas/akumulatorus no izstrādājuma.

Pirms lietošanas

Norādes:

- ☐ Noņemiet no izstrādājuma visu iepakojuma materiālu.
- ☐ Noņemiet uzlīmi no solārā paneļa **(1)**.

Akumulatoru uzlāde

Norādes:

- □ Pirms lietošanas uzlādējiet akumulatorus.
  Vasarā pirmreizējai uzlādei ir nepieciešama vismaz 1 diena ar nepārtrauktu saules gaismu.
- ■ Ar nepārtrauktu saules gaismu (atkarībā no gadalaika) izlādētu akumulatoru **(11)** uzlādes process ilgst 2 līdz 10 dienas.
- ■ Izstrādājuma iebūvētais uzlādes regulators novērš akumulatoru **(11)** pārlādi.
- □ Novietojiet ON/OFF slēdzi **(2)** pozīcijā "ON".
- □ Nomainiet akumulatorus **(11)**, ja gaismas atdeve pēc uzlādes procesa neuzlabojas (C att.: HG14511A vai D att.: HG14511B).

Akumulatoru izņemšana/ievietošana

Norādes:

- ■ Akumulatori **(11)** jau ir ievietoti.
- □ Izmantojiet vienīgi norādītā tipa akumulatorus **(11)** (skatiet nodaļu "Tehniskie dati").

Veco akumulatoru izņemšana:

1. Novietojiet ON/OFF slēdzi **(2)** uz starmeša **(3)** pozīcijā "OFF".
2. Atveriet akumulatoru nodalījumu **(12)** starmeša **(3)** aizmugurē, atskrūvējot stiprinājuma skrūves **(13)** pretēju pulksteņa rādītāju virzienam, lai noņemtu priekšējo pārsegu **(10)** (C att.: HG14511A vai D att.: HG14511B).
3. Izņemiet vecos akumulatorus **(11)**.

Jaunu akumulatoru ievietošana:

1. Ievietojiet jaunos akumulatorus **(11)** atbilstoši pareizajai polaritātei. Polaritāte ir norādīta akumulatoru nodalījumā **(12)**.
2. Aizveriet akumulatoru nodalījumu **(12)** ar priekšējo pārsegu **(10)**.

3. Nostipriniet priekšējo pārsegu **(10)**: grieziet stiprinājuma skrūves **(13)** pulksteņa rādītāju virzienā.

Montāža

⚠ **IEVĒRĪBAI! Savainošanās risks!** Izlasiet urbjmašīnas lietošanas pamācību.
⚠ **IEVĒRĪBAI!** Nesabojājiet elektriskos kabeļus sienā vai griestos.

Norādes:

- □ Piegādes komplektācijā iekļautie montāžas materiāli ir piemēroti parastajām betona vai mūra sienām. Citiem sienu materiāliem, iespējams, ir nepieciešami citi stiprinājuma materiāli. Pēc vajadzības vērsieties pēc padoma pie speciālista.
- ■ Nepieciešamais instruments: elektriskā urbjmašīna
- □ Izvēloties montāžas vietu, ievērojiet šādus punktus:
  - Ievērojiet, vai starmetis **(3)** izgaismo vajadzīgo zonu. Jūs varat pagriezt starmeti vajadzīgajā pozīcijā.
  - Ievērojiet, vai sensors **(4)** nosedz vajadzīgo zonu. Sensora maksimālais pārklājuma darbības rādiuss ir no 5 līdz 8m, ar 90° pārklājuma leņķi (atkarībā no montāžas augstuma – vislabākais augstums ir no 1,8 līdz 2,5m) (D att.: HG14511A vai E att.: HG14511B).
  - Ievērojiet, lai sensoru **(4)** naktī neapspīdētu ielas apgaismojums. Tas var traucēt tā darbību.
  - Ievērojiet, lai solārais panelis **(1)** būtu uzstādīts pozīcijā ar tiešu saules gaismu.
  - Neuzstādiet solāro paneli **(1)** vietās, kurās rodas spēcīgas temperatūras svārstības, piemēram, sakarā ar sildierīcēm.
  - Uzstādiet solāro paneli **(1)** tālu no nedabiskiem gaismas avotiem un noregulētu uz dienvidiem.
  - Ievērojiet, lai solārā paneļa **(1)** savienojuma kabelis **(17)** varētu sasniegt starmeti **(3)**. Maksimālais attālums starp solāro paneli un starmeti ir 2,5m (tikai HG14511B).
- □ Izvēloties solārā paneļa **(1)** montāžas pozīciju, ievērojiet šādus punktus:

- Solārajam panelim **(1)** jābūt izvietotam pēc iespējas tiešāk saules gaismā. Pat daļēja ēna uz solārā paneļa dienas laikā var ievērojami ietekmēt uzlādes procesu.
- **Dominējošais virziens:** vislabāk ir orientācija uz dienvidiem. Drīzāk izvēlieties orientāciju ar nelielu novirzi uz rietumiem, nekā ar nelielu novirzi uz austrumiem.
- **Horizontālā orientācija:** solārā paneļa **(1)** horizontālā orientācija ir atkarīga no montāžas atrašanās vietas ģeogrāfiskā platuma. Vislabāk Viduseiropā ir 30 ° līdz 40 ° leņķis.

Modelim HG14511A:

1. Uzmanīgi atlokiet solāro paneli **(1)** uz augšu.
2. Noņemiet montāžas plāksni **(6)** no starmeša **(3)**, atskrūvējot lodveida locīklas pārsega **(7)** skrūves (B att.).
3. Izmantojiet caurumus montāžas plāksnē **(6)**, kas ir paredzēti skrūvēm **(8)**, lai atzīmētu urbumus.
4. Izurbiet nostiprināšanas caurumus (Ø 6mm). Pirms nostiprināšanas caurumu urbšanas pārbaudiet, vai zonā, kurā urbsiet, neatrodas gāzes, ūdens vai elektrības vadi, kuros varētu ieurbt vai sabojāt tos.
5. Ievietojiet dībeļus **(5)** urbumos (B att.).
6. Nostipriniet montāžas plāksni **(6)** ar skrūvēm **(8)** (B att.).
7. Noregulējiet solāro paneli **(1)** pret saules gaismu.
8. Novietojiet starmeti **(3)** montāžas plāksnes **(6)** virzienā. Pareizi ievietojiet montāžas plāksnes lodveida locīklu starmeša atverē **(9)**. Aizveriet lodveida locīklas pārsegu **(7)**, griežot skrūves pulksteņa rādītāju virzienā (B att.).
9. Novietojiet ON/OFF slēdzi **(2)** uz starmeša **(3)** pozīcijā "ON" (A att.).
10. Tagad notiek akumulatoru **(11)** uzlāde, ja ir pietiekams saules starojums.
11. Izstrādājums tagad ir gatavs lietošanai.

Modelim HG14511B:

1. Noņemiet montāžas plāksni **(6)** no starmeša **(3)**, atskrūvējot lodveida locīklas pārsega **(7)** skrūves (B att.).
2. Izmantojiet caurumus montāžas plāksnē **(6)**, kas ir paredzēti skrūvēm **(8)**, lai atzīmētu urbumus.
3. Izurbiet nostiprināšanas caurumus (Ø 6mm). Pirms nostiprināšanas caurumu urbšanas pārbaudiet, vai zonā, kurā urbsiet, neatrodas gāzes, ūdens vai elektrības vadi, kuros varētu ieurbt vai sabojāt tos.
4. Ievietojiet dībeļus **(5)** urbumos (B att.).
5. Nostipriniet montāžas plāksni **(6)** ar piegādes komplektācijā iekļautajām skrūvēm **(8)** (B att.).
6. Novietojiet starmeti **(3)** montāžas plāksnes **(6)** virzienā. Pareizi ievietojiet montāžas plāksnes lodveida locīklu starmeša atverē **(9)**. Pēc tam aizveriet lodveida locīklas pārsegu **(7)**, griežot skrūves pulksteņa rādītāju virzienā (B att.).
7. Izmantojiet caurumus montāžas turētājā **(14)**, kas ir paredzēti skrūvēm **(16)**, lai atzīmētu urbumus (Ø 6mm).
8. Ievērojiet, lai starmeti **(3)** ar savienojuma kabeļa **(17)** palīdzību varētu savienot ar solāro paneli **(1)**.
9. Izurbiet nostiprināšanas caurumus. Pirms nostiprināšanas caurumu urbšanas pārbaudiet, vai zonā, kurā urbsiet, neatrodas gāzes, ūdens vai elektrības vadi, kuros varētu ieurbt vai sabojāt tos.
10. Ievietojiet dībeļus **(15)** urbumos (C att.).
11. Nostipriniet montāžas turētāju **(14)** ar skrūvēm **(16)**.
12. Ievietojiet solāro paneli **(1)** montāžas turētājā **(14)** (C att.).
13. Noregulējiet solāro paneli **(1)** pret saules gaismu.
14. Novietojiet starmeša **(3)** ON/OFF slēdzi **(2)** pozīcijā "ON" (A att.).
15. Tagad notiek akumulatoru **(11)** uzlāde, ja ir pietiekams saules starojums.
16. Izstrādājums tagad ir gatavs lietošanai.

Pirmreizēja lietošana

- Sensors **(4)** tiek aktivizēts, kad apgaismojums ir <100 luksiem.
- Starmetis **(3)** tumsā automātiski ieslēdzas, tiklīdz sensors **(4)** atpazīst kādu kustību.
- Gaisma atkal automātiski izslēdzas pēc 30 sekundēm, kad vairs netiek atpazīta kustība.
- Ja pēc izslēgšanās tiek atpazīta kāda kustība, gaisma atkārtoti automātiski ieslēdzas uz 30 sekundēm.
- Lai izslēgtu starmeti **(3)**, novietojiet ON/OFF slēdzi **(2)** pozīcijā "OFF". Atkārtojami uzlādējamās baterijas **(11)** vairs netiek uzlādētas.

Lietošana ziemā

- Neliela saules starojuma dēļ ziemā akumulatoru **(11)** uzlāde var samazināties un līdz ar to izstrādājuma veiktspēja arī var samazināties.
- Pārbaudiet, vai solārais panelis **(1)**, neskatoties uz to, ka saule visu dienu atrodas zemā stāvoklī, visas dienas garumā paliek vietā bez ēnas.
- Ja nepieciešams, notīriet no izstrādājuma ledu vai sniegu.

Tīrīšana un kopšana

- Tīrīšanai neizmantojiet šķīdinātājus, benzīnu utt. Pretējā gadījumā apgaismes līdzeklis tiek bojāts.
- Regulāri pārbaudiet sensoru **(4)** un solāro paneli **(1)**, vai tiem nav netīrumu. Notīriet esošos netīrumus, lai nodrošinātu izstrādājuma nevainojamu darbību.
- Ziemas laikā uzturiet izstrādājumu brīvu no sniega un ledus.

1. Novietojiet starmeša **(3)** ON/OFF slēdzi **(2)** pozīcijā "OFF".
2. Tīriet lampu ar sausu, bezplūksnu drānu.
3. Novietojiet starmeša **(3)** ON/OFF slēdzi **(2)** pozīcijā "ON".

Utilizācija

Iepakojums ražots no videi draudzīgiem materiāliem, kurus varat utilizēt vietējās atkritumu pārstrādes iestādēs.



Šķirojot atkritumus, ievērojiet marķējumus uz iepakojuma materiāliem, kas ir apzīmēti ar saīsinājumiem (a) un numuriem (b) ar šādu nozīmi: 1-7: plastmasas/20-22: papīrs un kartons/80-98: saistvielas.



Informāciju par nolietotā izstrādājuma utilizāciju varat saņemt savā novada vai pilsētas pašvaldībā.



Kad izstrādājums ir nolietots, vides aizsardzības nolūkā neizmetiet to sadzīves atkritumos, bet gan veiciet pienācīgu utilizāciju. Informāciju par atkritumu nodošanas vietām un to darbalaikiem varat saņemt savā pašvaldībā.

Bojātas vai izlietotas baterijas/akumulatori ir atkārtoti jāpārstrādā. Nododiet baterijas/akumulatorus un/vai izstrādājumu pieejamajās nodošanas iestādēs.



Kaitējums videi nepareizas bateriju/ akumulatoru utilizācijas dēļ!

Baterijas/akumulatorus nedrīkst izmest sadzīves atkritumos. Tās var saturēt indīgus smagos metālus un ir jāpārstrādā kā bīstamie atkritumi. Smago metālu ķīmiskie simboli ir šādi: Cd = kadmijs, Hg = dzīvsudrabs, Pb = svins. Tādēļ nododiet izlietotas baterijas/akumulatorus pašvaldības atkritumu nodošanas vietā.

Garantija

Izstrādājums bija izgatavots atbilstoši stingrām kvalitātes vadlīnijām un pirms piegādes rūpīgi pārbaudīts. Materiālu vai ražošanas defektu gadījumā jums attiecībā pret izstrādājuma pārdevēju ir likumīgas tiesības. Mūsu zemāk minētā garantija nekādā veidā neierobežo jūsu likumīgās tiesības.

Šim izstrādājumam tiek piešķirta 3 gadu garantija, sākot ar pirkuma izdarīšanas datumu. Garantijas termiņš sākas ar pirkuma izdarīšanas datumu. Uzglabājiet oriģinālo pirkuma čeku drošā vietā, jo tas ir nepieciešams kā pirkuma dokumentāls pierādījums.

Par visiem bojājumiem vai trūkumiem, kas jau eksistē uz pirkuma izdarīšanas brīdi, nekavējoties jāziņo pēc izstrādājuma izpakošanas.

Ja 3 gadu laikā, sākot ar pirkuma izdarīšanas datumu, izstrādājumam parādīsies kāds materiālu vai ražošanas defekts, mēs pēc savas izvēles izstrādājumu salabosim vai nomainīsim bez maksas. Garantijas laiks nepagarināsies uz notikušās garantijas prasības pamata. Tas attiecas arī uz aizvietotām un salabotām daļām.

Garantija zaudē spēku, ja izstrādājums bija bojāts vai nelietpratīgi lietots vai apkopts.

Garantija sedz materiālu un ražošanas defektus. Šī garantija neattiecas ne uz izstrādājuma daļām, kas ir pakļautas normālam nolietojumam, un līdz ar to ir uzskatāmas par nolietojuma daļām (piemēram, baterijas, šļūtenes, kārtridži), ne uz plīstošu daļu bojājumiem, piemēram, slēdzis vai stikla daļas.

Šim izstrādājumam garantijas laiks attiecas arī uz akumulatoriem.

Rīcība garantijas gadījumā

Lai Jūsu prasība tiktu ātrāk apstrādāta, lūdzu, ievērojiet tālāk sniegtās norādes:

Jebkādu prasību apstrādei kā pirkuma apliecinājumu, lūdzu, uzglabājiet kases čeku un izstrādājuma numuru (IAN 540644_2510).
Izstrādājuma numurs norādīts tipa plāksnītē, gravējumā, lietošanas instrukcijas titullapā (apakšā, kreisajā pusē) vai kā uzlīme iepakojuma aizmugurē vai apakšā.
Ja izstrādājums darbojas kļūdaini vai tam ir citi trūkumi, lūdzu, vispirms sazinieties ar tālāk norādīto servisa daļu pa tālruni vai e-pastu.
Pēc tam izstrādājumu, kam konstatēts defekts, varat nosūtīt bez maksas uz Jums norādīto servisa adresi, pievienojot pirkuma apliecinājumu (kases čeku) un norādi par attiecīgo defektu un tā rašanās laiku.

Serviss

(LV) **Serviss Latvijā**
Tālr.: 8000 5808
E-pasts: owim@lidl.lv

CE **IP44**

Legende der verwendeten Piktogramme ..... Seite 119

Bestimmungsgemäßer Gebrauch ..... Seite 120

Lieferumfang ..... Seite 120

Teilebeschreibung ..... Seite 120

Technische Daten ..... Seite 121

Allgemeine Sicherheitshinweise ..... Seite 121
Sicherheitshinweise für Batterien/Akkus ..... Seite 122

Vor der Verwendung ..... Seite 124
Akkus aufladen ..... Seite 124

Akkus entnehmen/einsetzen ..... Seite 124

Montage ..... Seite 125

Inbetriebnahme ..... Seite 128

Verwendung im Winter ..... Seite 128

Reinigung und Pflege ..... Seite 129

Entsorgung ..... Seite 129

Garantie ..... Seite 131
Abwicklung im Garantiefall ..... Seite 132
Service ..... Seite 133

Legende der verwendeten Piktogramme	
	Lesen Sie vor dem Gebrauch die Bedienungsanleitung.
	Das Produkt schaltet sich bei Dämmerung automatisch ein und bei Rückkehr der normalen Lichtverhältnisse im Freien wieder aus. Achten Sie darauf, dass das Solar- Paneel **(1)** nicht von einer anderen Lichtquelle (z. B. Hof- oder Straßenbeleuchtung) beeinflusst wird, da sich das Produkt sonst in der Dämmerung nicht einschalten kann.
	Das Solar-Paneel **(1)** muss so direkt wie möglich dem Sonnenlicht ausgesetzt sein. **Himmelsrichtung:** Optimal ist eine Ausrichtung nach Süden. Wählen Sie eher eine Ausrichtung mit leichter Abweichung nach Westen als mit leichter Abweichung nach Osten. **Horizontale Ausrichtung:** Die horizontale Ausrichtung des Solar-Paneels **(1)** hängt von der geografischen Breite des Montageortes ab. In Mitteleuropa ist ein Winkel von 30° bis 40° ideal.
⎓	Gleichstrom/-spannung
CE	Das CE-Zeichen bestätigt Konformität mit den für das Produkt zutreffenden EU-Richtlinien.
■	Sicherheitshinweise
□	Handlungsanweisungen

LED-Solarstrahler

Bestimmungsgemäßer Gebrauch

- Das Produkt ist zur Beleuchtung von Außenbereichen ohne Stromanschluss vorgesehen.
- Dieses Produkt ist nur für den privaten Gebrauch im Haushalt bestimmt, nicht für gewerbliche Zwecke.
- Das Produkt ist nicht zur normalen Raumbeleuchtung im Haushalt geeignet.

Lieferumfang

Überprüfen Sie sofort nach dem Auspacken, ob alle Teile vollständig sind und das Produkt in ordnungsgemäßem Zustand ist.

1 LED-Solarstrahler, Modell HG14511A oder HG14511B
1 Montagehalterung (für Solar-Paneel) (nur HG14511B)
1 Solar-Paneel (nur HG14511B)
2 Dübel (Montageplatte)
2 Schrauben (Montageplatte)
2 Dübel (Montagehalterung) (nur HG14511B)
2 Schrauben (Montagehalterung) (nur HG14511B)
1 Montage-, Bedienungs- und Sicherheitshinweise

Teilebeschreibung

(1) Solar-Paneel
(2) ON-/OFF-Schalter (ein/aus)
(3) Strahler
(4) Sensor
(5) Dübel (Montageplatte)
(6) Montageplatte
(7) Kugelgelenk-Abdeckung
(8) Schraube (Montageplatte)
(9) Öffnung
(10) Vordere Abdeckung
(11) Akkus
(12) Akkufach

(13) Befestigungsschraube (vordere Abdeckung)
(14) Montagehalterung (nur HG14511B)
(15) Dübel (für die Montagehalterung) (nur HG14511B)
(16) Schraube (für die Montagehalterung) (nur HG14511B)
(17) Verbindungskabel (nur HG14511B)

Technische Daten

Modell-Nummer:	HG14511A/HG14511B
Leistung:	1,05 W
Betriebsspannung:	3,6 V ⎓
Akkus:	3 x Ni-MH AA, 900 mAh, 1,2 V ⎓
IP-Schutzart:	IP44 (spritzwasserfest)
Bewegungssensor:	- Reichweite: 5-8 m - Erkennungswinkel: 90 °

Allgemeine Sicherheitshinweise

MACHEN SIE SICH VOR DER BENUTZUNG DES PRODUKTES MIT ALLEN BEDIEN- UND SICHERHEITSHINWEISEN VERTRAUT! WENN SIE DIESES PRODUKT AN ANDERE WEITERGEBEN, GEBEN SIE AUCH ALLE DOKUMENTE WEITER!

- Dieses Produkt kann von Kindern ab 8 Jahren und von Personen mit eingeschränkten körperlichen, sensorischen oder geistigen Fähigkeiten oder mit Mangel an Erfahrung und Kenntnissen verwendet werden, wenn sie von einer Person beaufsichtigt werden oder Anweisungen zur sicheren Verwendung des Produktes erhalten haben und die damit verbundenen Gefahren verstehen. Kinder dürfen nicht mit dem Produkt spielen. Reinigung und Wartung dürfen nicht von Kindern ohne Aufsicht durchgeführt werden.

- Lassen Sie Kinder niemals mit dem Verpackungsmaterial unbeaufsichtigt. Das Verpackungsmaterial stellt eine Erstickungsgefahr dar. Kinder unterschätzen die damit verbundenen Gefahren häufig.
- Halten Sie Kinder aus dem Arbeitsbereich fern. Es sind viele Schrauben und andere Kleinteile im Lieferumfang enthalten. Diese können verschluckt oder eingeatmet und so zu einer Lebensgefahr werden.
- Verwenden Sie das Produkt nicht, wenn Sie Beschädigungen feststellen!
- Die LEDs sind nicht austauschbar.
- Wenn die LEDs am Ende ihrer Nutzungsdauer nicht mehr funktionieren, muss das gesamte Produkt ausgetauscht werden.
- Schauen Sie nicht direkt in die Lichtquelle (Glühlampe, LED usw.).
- Betrachten Sie die LED nicht mit einem optischen Instrument (z.B. durch eine Lupe).
- Die flexible Anschlussleitung dieser Leuchte kann nicht ersetzt werden. Falls die Leitung beschädigt ist, muss diese Leuchte verschrottet werden (nur HG14511B).
- Um das Risiko einer Strangulation zu verringern, muss die an dieses Produkt angeschlossene flexible Anschlussleitung effektiv an der Wand befestigt werden, wenn sich die Anschlussleitung in Reichweite des Arms befindet (nur HG14511B).



Sicherheitshinweise für Batterien/Akkus

- **LEBENSGEFAHR!** Halten Sie Batterien/Akkus außer Reichweite von Kindern. Suchen Sie im Falle eines Verschluckens sofort einen Arzt auf!
- Verschlucken kann zu Verbrennungen, Perforation von Weichgewebe und Tod führen. Schwere Verbrennungen können innerhalb von 2 Stunden nach dem Verschlucken auftreten.
- 
  EXPLOSIONSGEFAHR! Laden Sie nicht aufladbare Batterien niemals wieder auf. Schließen Sie Batterien/Akkus nicht kurz und/oder öffnen Sie diese nicht. Überhitzung, Brandgefahr oder Platzen können die Folge sein.

- Werfen Sie Batterien/Akkus niemals in Feuer oder Wasser.
- Setzen Sie Batterien/Akkus keiner mechanischen Belastung aus.

Risiko des Auslaufens von Batterien/Akkus

- Vermeiden Sie extreme Bedingungen und Temperaturen, die auf Batterien/Akkus einwirken können, z. B. auf Heizkörpern/durch direkte Sonneneinstrahlung.
- Wenn Batterien/Akkus ausgelaufen sind, vermeiden Sie den Kontakt mit Haut, Augen und Schleimhäuten mit den Chemikalien! Spülen Sie die betroffenen Stellen sofort mit klarem Wasser und suchen Sie einen Arzt auf!
-  **SCHUTZHANDSCHUHE TRAGEN!** Ausgelaufene oder beschädigte Batterien/Akkus können bei Berührung mit der Haut Verätzungen verursachen. Tragen Sie deshalb in diesem Fall geeignete Schutzhandschuhe.
- Im Falle eines Auslaufens der Batterien/Akkus entfernen Sie diese sofort aus dem Produkt, um Beschädigungen zu vermeiden.
- Verwenden Sie nur Batterien/Akkus des gleichen Typs. Mischen Sie nicht alte Batterien/Akkus mit neuen!
- Entfernen Sie die Batterien/Akkus, wenn das Produkt längere Zeit nicht verwendet wird.

Risiko der Beschädigung des Produkts

- Verwenden Sie ausschließlich den angegebenen Batterietyp/Akkutyp!
- Setzen Sie Batterien/Akkus gemäß der Polaritätskennzeichnung (+) und (-) an Batterie/Akku und des Produkts ein.
- Reinigen Sie Kontakte an Batterie/Akku und im Batteriefach vor dem Einlegen mit einem trockenen, fusselfreien Tuch oder Wattestäbchen!
- Entfernen Sie erschöpfte Batterien/Akkus umgehend aus dem Produkt.

Vor der Verwendung

Hinweise:

- Entfernen Sie das gesamte Verpackungsmaterial vom Produkt.
- Entfernen Sie den Aufkleber vom Solar-Paneel **(1)**.

Akkus aufladen

Hinweise:

- Laden Sie die Akkus vor der Verwendung auf.
  Im Sommer ist für die erstmalige Ladung zumindest 1 Tag bei konstantem Sonnenlicht erforderlich.
- Bei konstantem Sonnenlicht (abhängig von der Jahreszeit) dauert der Ladevorgang der leeren Akkus **(11)** 2 bis 10 Tage.
- Der integrierte Laderegler des Produktes verhindert eine Überladung der Akkus **(11)**.
- Stellen Sie den ON-/OFF-Schalter **(2)** auf die Position „ON".
- Ersetzen Sie die Akkus **(11)**, wenn sich die Lichtabgabe nach dem Ladevorgang nicht verbessert (Abb. C: HG14511A oder Abb. D: HG14511B).

Akkus entnehmen/einsetzen

Hinweise:

- Die Akkus **(11)** sind bereits eingesetzt.
- Verwenden Sie ausschließlich Akkus **(11)** des angegebenen Typs (siehe „Technische Daten").

Alte Akkus entnehmen:

1. Stellen Sie den ON-/OFF-Schalter **(2)** am Strahler **(3)** auf die Position „OFF".
2. Öffnen Sie das Akkufach **(12)** an der Rückseite des Strahlers **(3)** indem Sie die Befestigungsschrauben **(13)** entgegen dem Uhrzeigersinn lösen um die vordere Abdeckung **(10)** zu entfernen (Abb. C: HG14511A oder Abb. D: HG14511B).
3. Entnehmen Sie die alten Akkus **(11)**.

Neue Akkus einsetzen:

1. Setzen Sie die neuen Akkus **(11)** entsprechend der korrekten Polarität ein. Die Polarität ist im Akkufach **(12)** angegeben.
2. Schließen Sie das Akkufach **(12)** mit der vorderen Abdeckung **(10)**.
3. Vordere Abdeckung **(10)** befestigen: Drehen Sie die Befestigungsschrauben **(13)** im Uhrzeigersinn.

Montage

⚠ **ACHTUNG! Verletzungsrisiko!** Lesen Sie die Bedienungsanleitung Ihrer Bohrmaschine.
⚠ **ACHTUNG!** Beschädigen Sie keine elektrischen Kabel in der Wand oder Decke.

Hinweise:

- Die im Lieferumfang enthaltenen Montagematerialien sind für normale Wände aus Beton oder Mauerwerk geeignet. Für andere Wandbaustoffe sind eventuell andere Befestigungsmaterialien erforderlich. Holen Sie bei Bedarf den Rat eines Spezialisten ein.
- Benötigtes Werkzeug: Elektrische Bohrmaschine
- Achten Sie bei der Wahl der Montageposition auf Folgendes:
  - Achten Sie darauf, dass der Strahler **(3)** den gewünschten Bereich ausleuchtet. Sie können den Strahler in die gewünschte Position schwenken.
  - Achten Sie darauf, dass der Sensor **(4)** den gewünschten Bereich abdeckt. Der Sensor hat eine maximale Abdeckungs-Reichweite von 5 bis 8m, mit einem Abdeckungs-Winkel von 90° (abhängig von der Montagehöhe – eine Höhe von 1,8 bis 2,5m ist ideal) (Abb. D: HG14511A oder Abb. E: HG14511B).
  - Achten Sie darauf, dass der Sensor **(4)** bei Nacht nicht von Straßenbeleuchtungen erhellt wird. Dies kann seine Funktion beeinträchtigen.
  - Achten Sie darauf, dass das Solar-Paneel **(1)** an einer Position mit direktem Sonnenlicht montiert ist.

- Installieren Sie das Solar-Paneel **(1)** nicht an Orten, an denen starke Temperaturschwankungen auftreten, z.B. aufgrund von Heizgeräten.
- Installieren Sie das Solar-Paneel **(1)** fernab von unnatürlichen Lichtquellen und nach Süden ausgerichtet.
- Achten Sie darauf, dass das Verbindungskabel **(17)** des Solar- Paneels **(1)** den Strahler **(3)** erreichen kann. Der maximale Abstand zwischen Solar-Paneel und Strahler beträgt 2,5 m (nur HG14511B).

□ Achten Sie bei der Wahl der Montageposition für das Solar- Paneel **(1)** auf Folgendes:
- Das Solar-Paneel **(1)** muss dem Sonnenlicht so direkt wie möglich ausgesetzt sein. Selbst ein Teilschatten auf dem Solar-Paneel während des Tages kann sich erheblich auf den Ladevorgang auswirken.
- **Vorwiegende Richtung:** Optimal ist eine Ausrichtung nach Süden. Wählen Sie eher eine Ausrichtung mit leichter Abweichung nach Westen als mit leichter Abweichung nach Osten.
- **Horizontale Ausrichtung:** Die horizontale Ausrichtung des Solar-Paneels **(1)** hängt von der geografischen Breite des Montagestandortes ab. In Mitteleuropa ist ein Winkel von 30° bis 40° ideal.

Für HG14511A:

1. Klappen Sie das Solar-Paneel **(1)** vorsichtig nach oben.
2. Entfernen Sie die Montageplatte **(6)** vom Strahler **(3)**, indem Sie die Schrauben der Kugelgelenk-Abdeckung **(7)** lösen (Abb. B).
3. Verwenden Sie die Löcher in der Montageplatte **(6)**, die für die Schrauben **(8)** vorgesehen sind, um die Bohrlöcher zu markieren.
4. Bohren Sie die Befestigungslöcher (Ø 6mm). Achten Sie vor dem Bohren der Befestigungslöcher darauf, dass sich in dem Bereich, in dem Sie bohren werden, keine Gas-, Wasser- oder Elektroleitungen befinden, die angebohrt oder beschädigt werden könnten.
5. Setzen Sie die Dübel **(5)** in die Bohrlöcher ein (Abb. B).

6. Befestigen Sie die Montageplatte **(6)** mit den Schrauben **(8)** (Abb. B).
7. Richten Sie das Solar-Paneel **(1)** zum Sonnenlicht aus.
8. Positionieren Sie den Strahler **(3)** in Richtung der Montageplatte **(6)**. Setzen Sie das Kugelgelenk der Montageplatte korrekt in die Öffnung **(9)** des Strahlers ein. Schließen Sie die Kugelgelenk-Abdeckung **(7)**, indem Sie die Schrauben im Uhrzeigersinn drehen (Abb. B).
9. Stellen Sie den ON-/OFF-Schalter **(2)** am Strahler **(3)** in die Position „ON" (Abb. A).
10. Die Akkus **(11)** werden nun geladen, wenn es ausreichend Sonneneinstrahlung gibt.
11. Ihr Produkt ist nun einsatzbereit.

Für HG14511B:

1. Entfernen Sie die Montageplatte **(6)** vom Strahler **(3)**, indem Sie die Schrauben der Kugelgelenk-Abdeckung **(7)** lösen (Abb. B).
2. Verwenden Sie die Löcher in der Montageplatte **(6)**, die für die Schrauben **(8)** vorgesehen sind, um die Bohrlöcher zu markieren.
3. Bohren Sie die Befestigungslöcher (Ø 6mm). Achten Sie vor dem Bohren der Befestigungslöcher darauf, dass sich in dem Bereich, in dem Sie bohren werden, keine Gas-, Wasser- oder Elektroleitungen befinden, die angebohrt oder beschädigt werden könnten.
4. Setzen Sie die Dübel **(5)** in die Bohrlöcher ein (Abb. B).
5. Befestigen Sie die Montageplatte **(6)** mit den im Lieferumfang enthaltenen Schrauben **(8)** (Abb. B).
6. Positionieren Sie den Strahler **(3)** in Richtung der Montageplatte **(6)**. Setzen Sie das Kugelgelenk der Montageplatte korrekt in der Öffnung **(9)** des Strahlers ein. Schließen Sie anschließend die Kugelgelenk-Abdeckung **(7)**, indem Sie die Schrauben im Uhrzeigersinn drehen (Abb. B).
7. Verwenden Sie die Löcher in der Montagehalterung **(14)**, die für die Schrauben **(16)** vorgesehen sind, um die Bohrlöcher zu markieren (Ø 6mm).

8. Achten Sie darauf, dass Sie den Strahler **(3)** über das Verbindungskabel **(17)** mit dem Solar-Paneel **(1)** verbinden können.
9. Bohren Sie die Befestigungslöcher. Achten Sie vor dem Bohren der Befestigungslöcher darauf, dass sich in dem Bereich, in dem Sie bohren werden, keine Gas-, Wasser- oder Elektroleitungen befinden, die angebohrt oder beschädigt werden könnten.
10. Setzen Sie die Dübel **(15)** in die Bohrlöcher ein (Abb. C).
11. Befestigen Sie die Montagehalterung **(14)** mit den Schrauben **(16)**.
12. Positionieren Sie das Solar-Paneel **(1)** in der Montagehalterung **(14)** (Abb. C).
13. Richten Sie das Solar-Paneel **(1)** zum Sonnenlicht aus.
14. Stellen Sie den ON-/OFF-Schalter **(2)** des Strahlers **(3)** auf die Position „ON" (Abb. A).
15. Die Akkus **(11)** werden nun geladen, wenn es ausreichend Sonneneinstrahlung gibt.
16. Ihr Produkt ist nun einsatzbereit.

Inbetriebnahme

- Der Sensor **(4)** wird bei einer Beleuchtung von <100Lux aktiviert.
- Der Strahler **(3)** schaltet sich bei Dunkelheit automatisch ein, sobald der Sensor **(4)** eine Bewegung erkennt.
- Das Licht schaltet sich nach 30 Sekunden automatisch wieder aus, wenn keine Bewegung mehr erkannt wird.
- Wenn nach dem Ausschalten eine Bewegung erkannt wird, schaltet sich das Licht erneut automatisch für 30 Sekunden ein.
- Um den Strahler **(3)** auszuschalten, stellen Sie den ON-/OFF- Schalter **(2)** in die Position „OFF". Die wiederaufladbaren Batterien **(11)** werden nicht mehr geladen.

Verwendung im Winter

- Aufgrund der geringen Sonneneinstrahlung im Winter kann sich die Aufladung der Akkus **(11)** verringern und damit auch die Leistungsfähigkeit des Produkts.

- Prüfen Sie, ob das Solar-Paneel **(1)** trotz der tief stehenden Sonne den ganzen Tag über schattenfrei bleibt.
- Entfernen Sie ggf. Eis oder Schnee vom Produkt.

Reinigung und Pflege

- Verwenden Sie zur Reinigung keine Lösungsmittel, Benzin usw. Anderenfalls wird das Leuchtmittel beschädigt.
- Überprüfen Sie den Sensor **(4)** und das Solar-Paneel **(1)** regelmäßig auf Verunreinigungen. Entfernen Sie vorhandene Verunreinigungen, um eine einwandfreie Funktion des Produktes zu gewährleisten.
- Halten Sie das Produkt während des Winters frei von Schnee und Eis.

1. Stellen Sie den ON-/OFF-Schalter **(2)** des Strahlers **(3)** in die Position „OFF".
2. Reinigen Sie die Leuchte mit einem trockenen, fusselfreien Tuch.
3. Stellen Sie den ON-/OFF-Schalter **(2)** des Strahlers **(3)** in die Position „ON".

Entsorgung

Die Verpackung besteht aus umweltfreundlichen Materialien, die Sie über die örtlichen Recyclingstellen entsorgen können.



Beachten Sie die Kennzeichnung der Verpackungsmaterialien bei der Abfalltrennung, diese sind gekennzeichnet mit Abkürzungen (a) und Nummern (b) mit folgender Bedeutung: 1-7: Kunststoffe/20-22: Papier und Pappe/80-98: Verbundstoffe.



Möglichkeiten zur Entsorgung des ausgedienten Produkts erfahren Sie bei Ihrer Gemeinde- oder Stadtverwaltung.



Das Symbol der durchgestrichenen Mülltonne bedeutet, dass dieses Gerät am Ende der Nutzungszeit nicht über den Haushaltsmüll entsorgt werden darf. Das Gerät ist bei eingerichteten Sammelstellen, Wertstoffhöfen oder Entsorgungsbetrieben abzugeben. Zudem sind Vertreiber von Elektro- und Elektronikgeräten sowie Vertreiber von Lebensmitteln zur Rücknahme verpflichtet. LIDL bietet Ihnen Rückgabemöglichkeiten direkt in den Filialen und Märkten an. Rückgabe und Entsorgung sind für Sie kostenfrei. Beim Kauf eines Neugerätes haben Sie das Recht, ein entsprechendes Altgerät unentgeltlich zurückzugeben. Zusätzlich haben Sie die Möglichkeit, unabhängig vom Kauf eines Neugerätes, unentgeltlich (bis zu drei) Altgeräte abzugeben, die in keiner Abmessung größer als 25 cm sind. Bitte löschen Sie vor der Rückgabe alle personenbezogenen Daten. Bitte entnehmen Sie vor der Rückgabe Batterien oder Akkumulatoren, die nicht vom Altgerät umschlossen sind, sowie Lampen, die zerstörungsfrei entnommen werden können und führen diese einer separaten Sammlung zu.

Defekte oder verbrauchte Batterien/Akkus müssen recycelt werden. Geben Sie Batterien/Akkus und/oder das Produkt über die angebotenen Sammeleinrichtungen zurück.



Umweltschäden durch falsche Entsorgung der Batterien/Akkus!

Das Symbol der durchgestrichenen Mülltonne auf Batterien oder Akkus bedeutet, dass Sie Batterien und Akkus nicht im Hausmüll entsorgen dürfen.

Entnehmen Sie die Batterien/den Akku-Pack aus dem Produkt vor der Entsorgung.
Diese können giftige Schwermetalle enthalten und unterliegen der Sondermüllbehandlung.
Die chemischen Symbole der Schwermetalle sind wie folgt: Cd = Cadmium, Hg = Quecksilber, Pb = Blei.

Sie sind gesetzlich verpflichtet, alte Batterien und Akkus nach Gebrauch zurückzugeben. Geben Sie deshalb verbrauchte Batterien und Akkus kostenfrei im Handelsgeschäft z. B. in Ihrer LIDL Filiale oder bei einer kommunalen Sammelstelle ab.

Batterien und Akkus können Stoffe enthalten, die schädlich für die menschliche Gesundheit und Umwelt sind. Nur bei einer getrennten Sammlung und Verwertung von alten Batterien und Akkus können die negativen Auswirkungen vermieden werden.

Seien Sie besonders vorsichtig beim Umgang mit lithiumhaltigen Batterien und Akkus, da bei unsachgemäßer Verwendung eine erhöhte Brandgefahr besteht. Kleben Sie dazu die Pole ab, um einen äußeren Kurzschluss zu vermeiden.

Nutzen Sie Batterien mit langer Lebensdauer oder Akkus, um die Entstehung von Abfällen aus Alt-Batterien zu verringern. Beachten Sie die Anweisungen zum Lagern, und vermeiden Sie das vollständige Ent- und Aufladen des Akkus, um die Lebensdauer zu verlängern.

Darüber hinaus sollten Sie Batterien oder Elektro- und Elektronikgeräte mit Batterien oder Akkus nicht im öffentlichen Raum zurücklassen, um eine Vermüllung zu vermeiden. Prüfen Sie Möglichkeiten, Batterien einer Wiederverwendung zuzuführen, anstatt diese zu entsorgen, beispielsweise durch Instandsetzung der Batterie.

Garantie

Das Produkt wurde nach strengen Qualitätsrichtlinien hergestellt und vor der Auslieferung sorgfältig geprüft. Im Falle von Material- oder Herstellungsfehlern haben Sie gegenüber dem Verkäufer des Produkts gesetzliche Rechte. Ihre gesetzlichen Rechte werden in keiner Weise durch unsere unten aufgeführte Garantie eingeschränkt.

Die Garantie für dieses Produkt beträgt 3 Jahre ab Kaufdatum. Die Garantiezeit beginnt mit dem Kaufdatum. Bewahren Sie den Originalkaufbeleg an einem sicheren Ort auf, da dieses Dokument als Nachweis des Kaufs erforderlich ist.

Alle Schäden oder Mängel, die bereits zum Zeitpunkt des Kaufs vorhanden sind, müssen unverzüglich nach dem Auspacken des Produkts gemeldet werden.

Sollte das Produkt innerhalb von 3 Jahren ab Kaufdatum einen Material- oder Herstellungsfehler aufweisen, werden wir es – nach unserer Wahl – kostenlos für Sie reparieren oder ersetzen. Die Garantiezeit verlängert sich durch einen stattgegebenen Gewährleistungsanspruch nicht. Dies gilt auch für ersetzte und reparierte Teile.

Diese Garantie erlischt, wenn das Produkt beschädigt oder unsachgemäß verwendet oder gewartet wurde.

Die Garantie deckt Material- und Herstellungsfehler ab. Diese Garantie erstreckt sich weder auf Produktteile, die normalem Verschleiß unterliegen, und somit als Verschleißteile gelten (z. B. Batterien, Schläuche, Farbpatronen), noch auf Schäden an zerbrechlichen Teilen, z. B. Schalter oder Teile aus Glas.

Bei diesem Produkt gilt die Garantiezeit auch für die Akkus.

Abwicklung im Garantiefall

Um eine schnelle Bearbeitung Ihres Anliegens zu gewährleisten, folgen Sie bitte den folgenden Hinweisen:

Bitte halten Sie für alle Anfragen den Kassenbon und die Artikelnummer (IAN 540644_2510) als Nachweis für den Kauf bereit.

Die Artikelnummer entnehmen Sie bitte dem Typenschild, einer Gravur, auf dem Titelblatt Ihrer Bedienungsanleitung (unten links) oder als Aufkleber auf der Rück- oder Unterseite des Produkts.
Sollten Funktionsfehler oder sonstige Mängel auftreten, kontaktieren Sie zunächst die nachfolgend benannte Serviceabteilung telefonisch oder per E-Mail.
Ein als defekt erfasstes Produkt können Sie dann unter Beifügung des Kaufbelegs (Kassenbon) und der Angabe, worin der Mangel besteht und wann er aufgetreten ist, für Sie portofrei an die Ihnen mitgeteilte Service-Anschrift übersenden.

Service

(DE) **Service Deutschland**

Tel.: 0800 5435 111
E-Mail: owim@lidl.de

CE



OWIM GmbH & Co. KG
Stiftsbergstraße 1
74167 Neckarsulm
GERMANY

Model no.: HG14511A/HG14511B
Version: 05/2026

Last Information Update · Tietojen tila · Informationsstatus
Tilstand af information · Stan informacji · Informacijos pobūdis
Info esitamise aeg · Informācija aktualizēta · Stand der
Informationen: 02/2026 · Ident.-No.: HG14511A/B022026-2

IAN 540644_2510

2